Katalog techniczny

Catalogue Technique

Technische Catalogus

Technischer Katalog

Catalogo Tecnico

Windows *Factory*

PVC ALU WOOD

Ideal 4000

Ideal 4000 NEW

Ideal 5000

Ideal 8000

Blockprofil

aluplast®
Kunststoff-Fenstersysteme

IDEAL 4000

IDEAL 4000 | 5 komór | 2 uszczelki
Stal pokazana na rysunku może nie być stalą stosowaną standardwowo.

IDEAL 4000 | 5 chambres | 2 joints
Renfort en ecier présenté sur le dessin ci-dessus est en option.

IDEAL 4000 | 5 kamers | 2 afdichtingen
Staal die u op de tekening ziet, is niet standaard.

IDEAL 4000 | 5 Kammern | 2 Dichtungen
Der angewendete Stahlkern kann von dem abgebildeten Kern abweichen.

IDEAL 4000 | 5 camere | 2 guarnizioni
L'acciaio presentato sul disegno può essere un acciaio non standard.

aluplast®
Kunststoff-Fenstersysteme

IDEAL 4000

IDEAL 4000 RENOVATION | 5 komór | 2 uszczelki
Stal pokazana na rysunku może nie być stalą stosowaną standardwowo.

IDEAL 4000 RENOVATION | 5 chambres | 2 joints
Renfort en ecier présenté sur le dessin ci-dessus est en option.

IDEAL 4000 RENOVATIE | 5 kamers | 2 afdichtingen
Staal die u op de tekening ziet, is niet standaard.

IDEAL 4000 RENOVIERUNG | 5 Kammern | 2 Dichtungen
Der angewendete Stahlkern kann von dem abgebildeten Kern abweichen.

IDEAL 4000 RINNOVAZIONE | 5 camere | 2 guarnizioni
L'acciaio presentato sul disegno può essere un acciaio non standard.

aluplast®
Kunststoff-Fenstersysteme

IDEAL 4000

IDEAL 4000 MONOBLOCK | 5 komór | 2 uszczelki
Stal pokazana na rysunku może nie być stalą stosowaną standardwowo.

IDEAL 4000 MONOBLOCK | 5 chambres | 2 joints
Renfort en ecier présenté sur le dessin ci-dessus est en option.

IDEAL 4000 MONOBLOK | 5 kamers | 2 afdichtingen
Staal die u op de tekening ziet, is niet standaard.

IDEAL 4000 MONOBLOCK | 5 Kammern | 2 Dichtungen
Der angewendete Stahlkern kann von dem abgebildeten Kern abweichen.

IDEAL 4000 MONOBLOCK | 5 camere | 2 guarnizioni
L'acciaio presentato sul disegno può essere un acciaio non standard.

aluplast®
Kunststoff-Fenstersysteme

IDEAL 4000

140x01 - 140x20

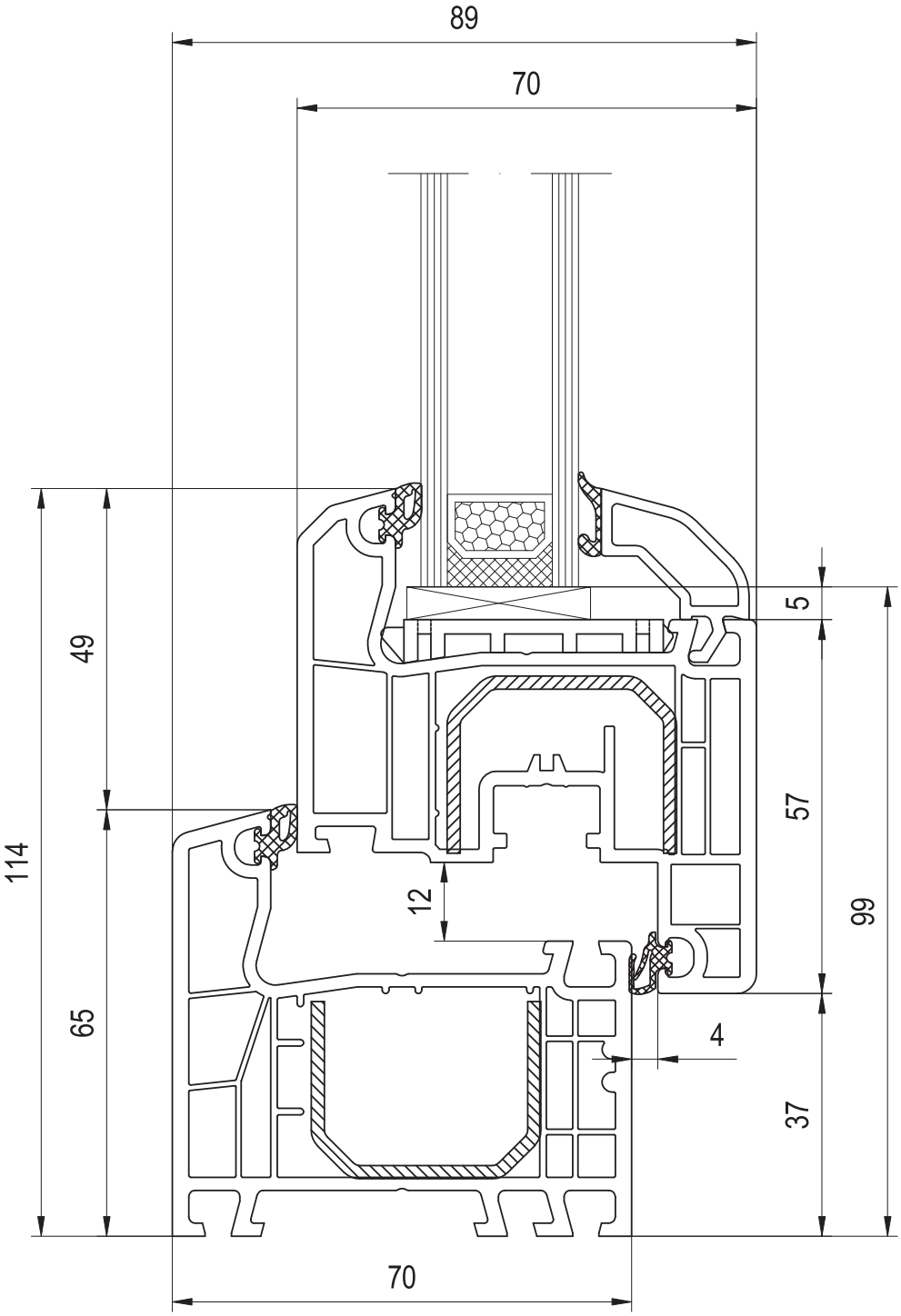

Skrzydło Soft-line

Ouvrant Soft-line

Vleugel Soft-line

Flügel Soft-line

Ante Soft-line

aluplast®
Kunststoff-Fenstersysteme

IDEAL 4000

140x01 - 140x22

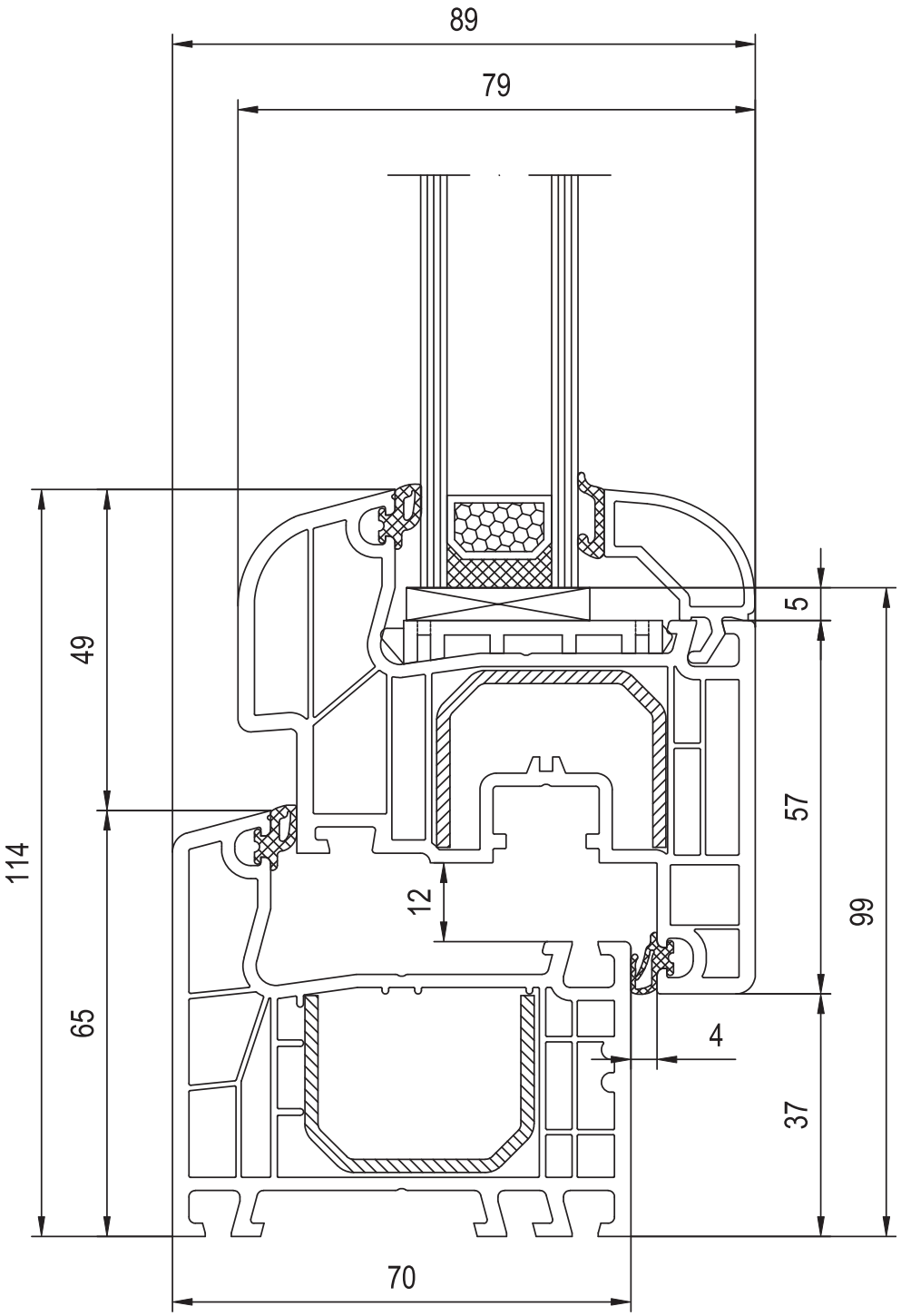

Skrzydło Round-line

Ouvrant Round-line

Vleugel Round-line

Flügel Round-line

Ante Round-line

aluplast®
Kunststoff-Fenstersysteme

IDEAL 4000

140x01

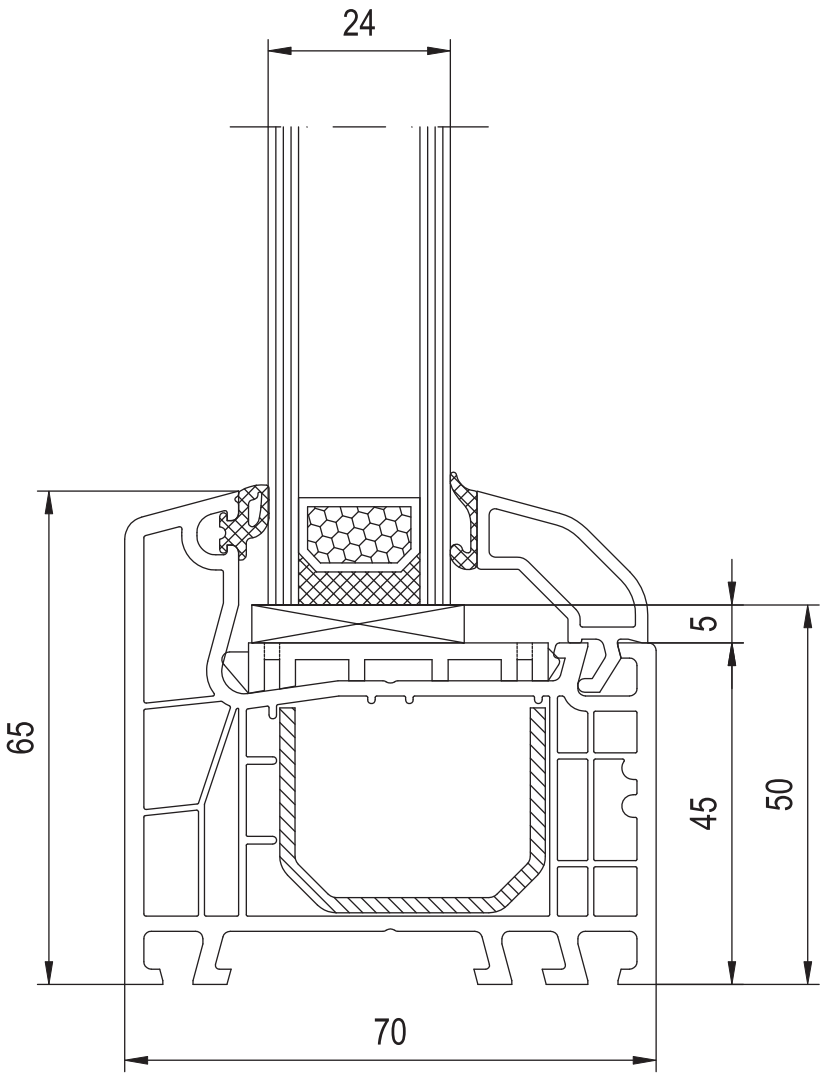

Szklenie stałe - standardowa rama okienna

Fixe - dormant de fenêtre standard

Vast raam - raamkader standaard

Festverglasung - Fensterrahmen standard

Serramento fisso - Telaio finestra standard

aluplast®
Kunststoff-Fenstersysteme

IDEAL 4000

140x02 - 140x20

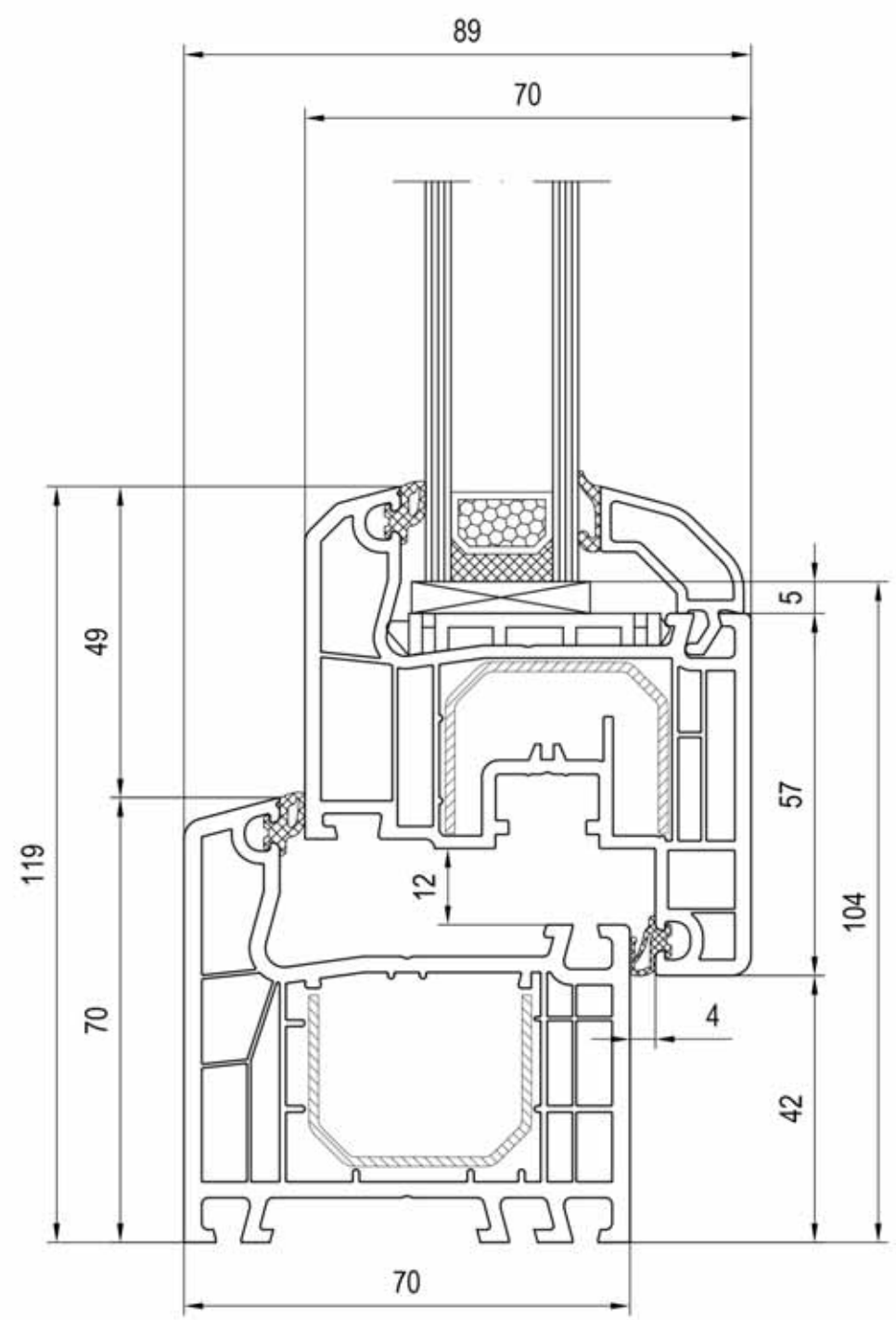

Skrzydło okienne + rama drzwiowa

Ouvrant avec dormant de porte

Vleugel + kader

Fensterflügel + Türrahmen

Anta finestra + telaio della porta

aluplast®
Kunststoff-Fenstersysteme

IDEAL 4000

140x02 - 140x22

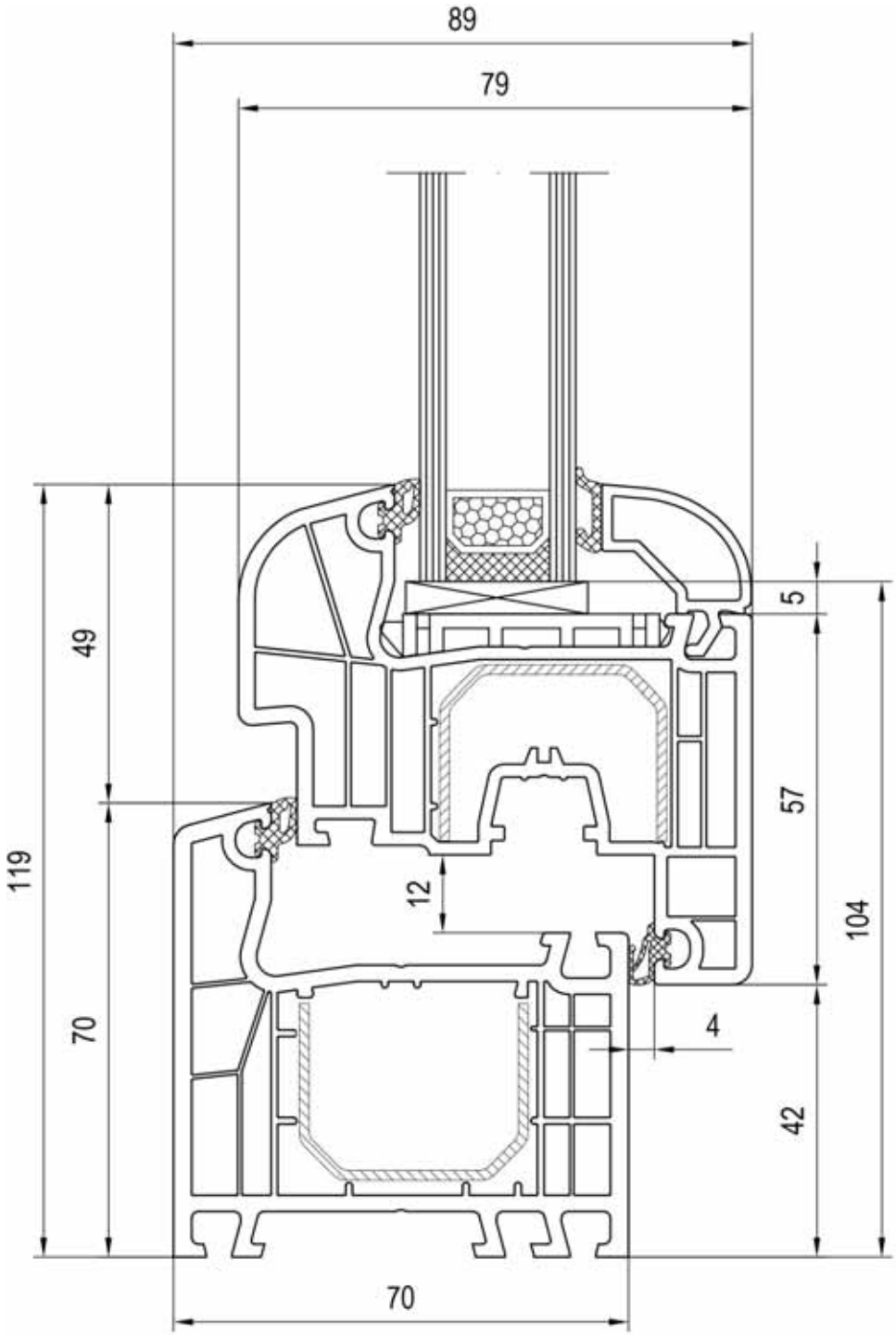

Profil okienny z szeroką ramą 140x02

Profil de fenêtre + dormant plus haut 140x02

Raamprofiel met verhoogde kader 140x02

Fensterprofil mit breitem Rahmen 140x02

Profilo della finestra con telaio maggiore 140x02

aluplast®
Kunststoff-Fenstersysteme

IDEAL 4000

140x02 - 140x30

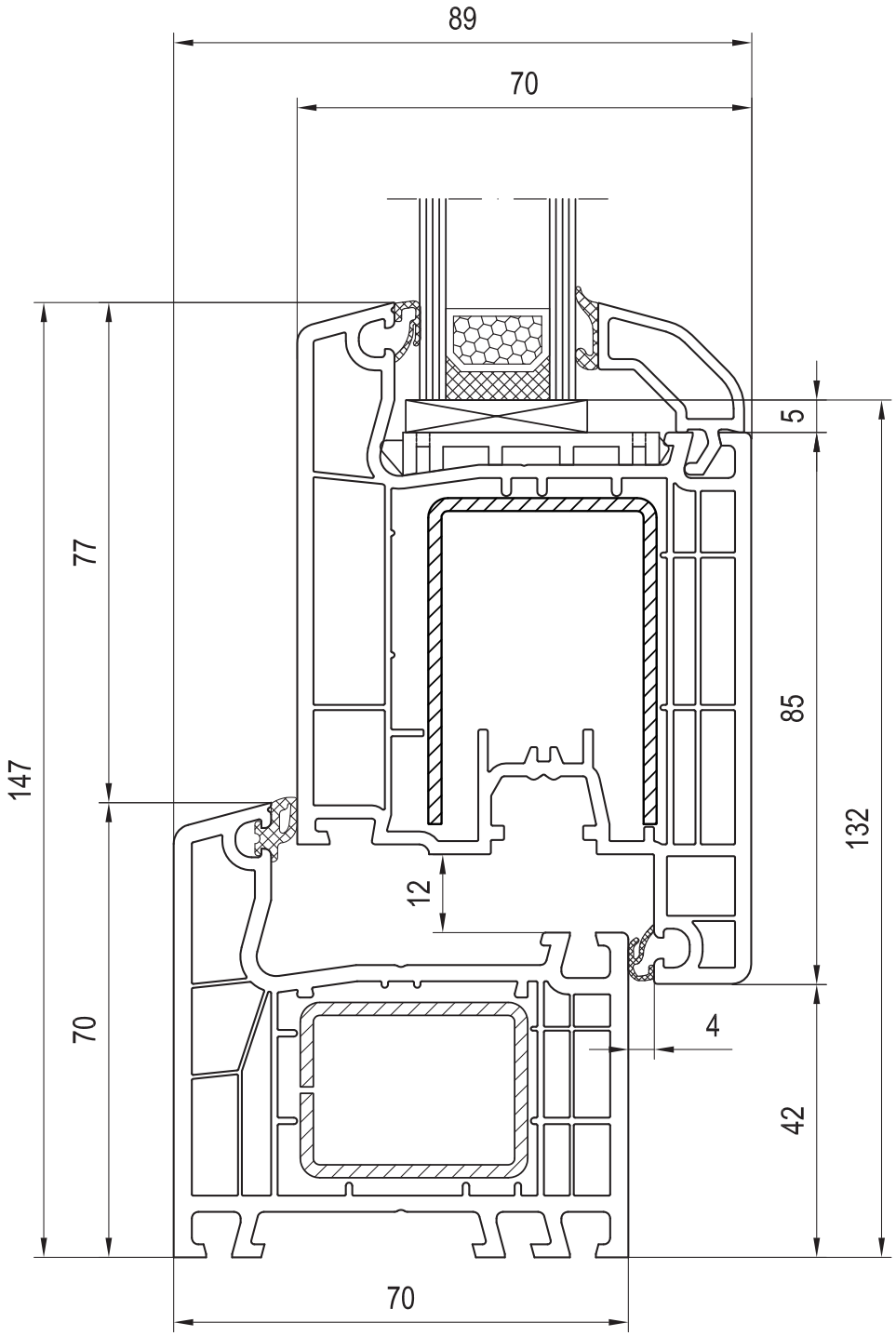

Drzwi typu B lub profil drzwi tarasowych, otwierane do wewnątrz

Porte type B ou profil de porte de passage avec seuil, overture vers l'intérieur

Deur versie B, terras profiel met drempel, naar binnen opendraaiend

Nebeneingangstür oder Terassentür mit Schwelle, nach Innen öffnend

Porta la versione „B" o profilo portaveranda con soglia, l'apertura verso interno

aluplast®
Kunststoff-Fenstersysteme

IDEAL 4000

140x02 - 140x31

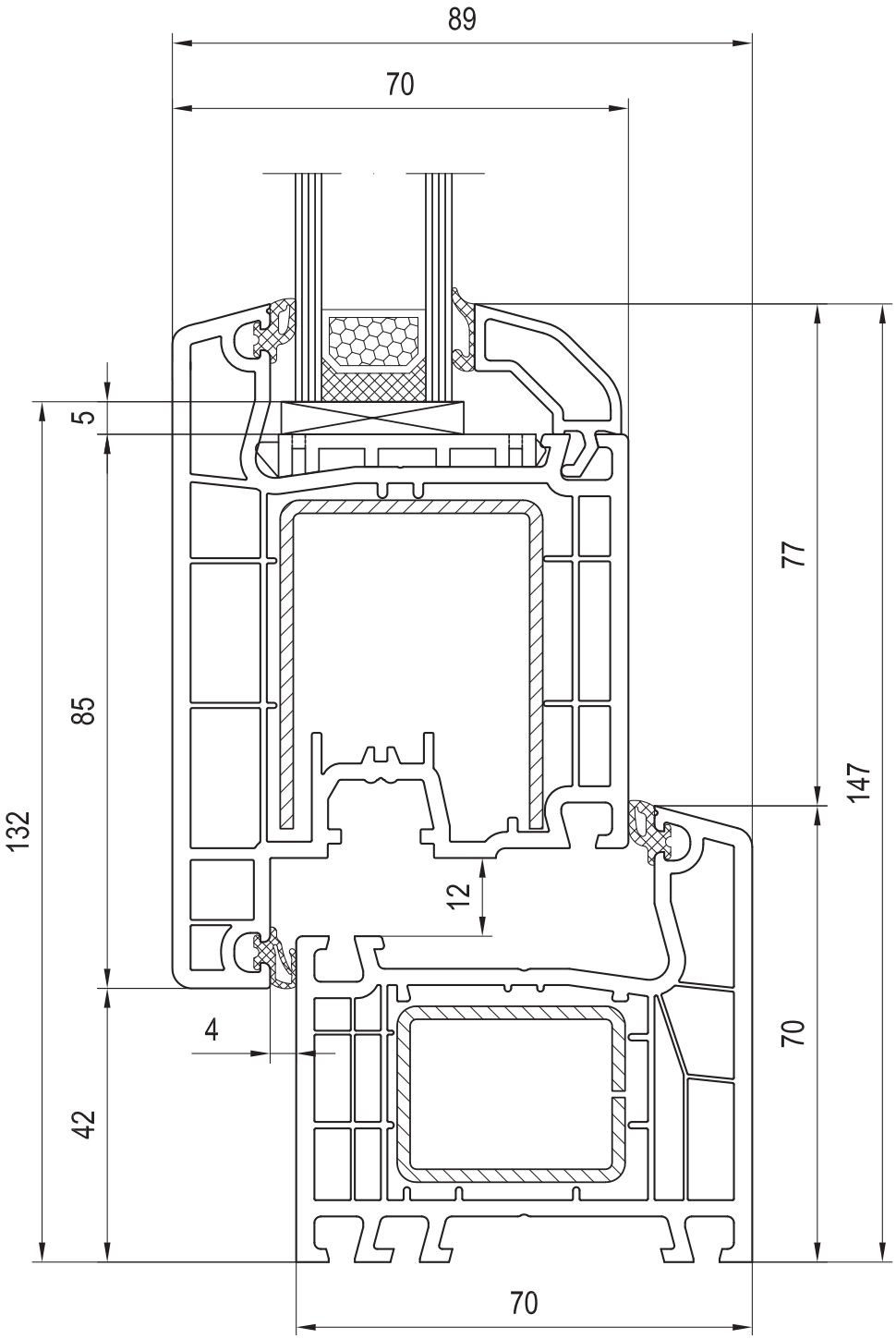

Drzwi typu B lub profil drzwi tarasowych, otwierane na zewnątrz

Porte type B ou profil de porte de passage, ouverture vers l'extérieur

Deur versie B, terras profiel, naar buiten opendraaiend

Nebeneingangstür oder Terassentür mit Schwelle, nach Aussen öffnend

Porta la versione „B" o profilo portaveranda, l'apertura verso esterno

aluplast®
Kunststoff-Fenstersysteme

IDEAL 4000

140x02 - 140x33

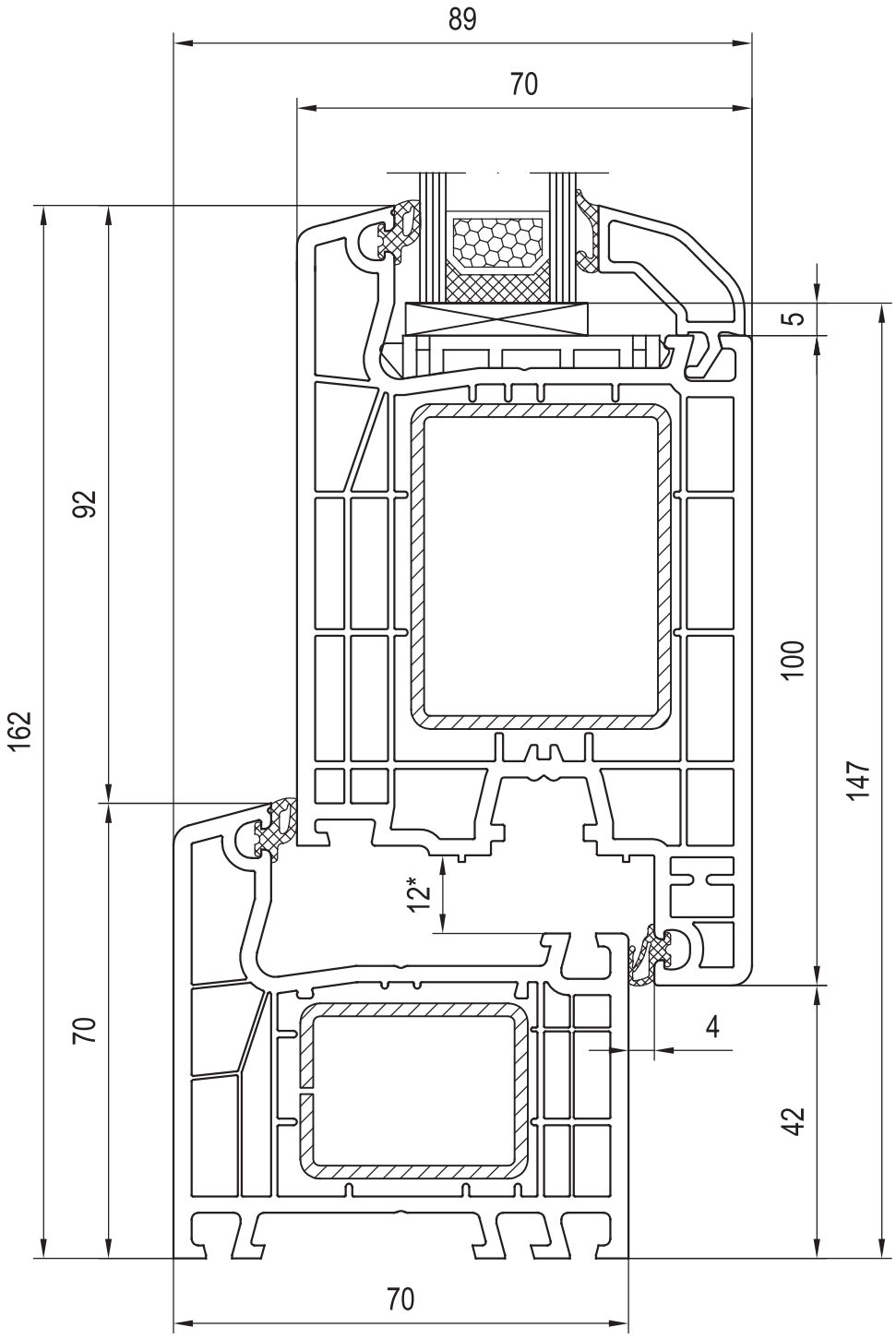

Drzwi wejściowe typu A, otwierane do wewnątrz

Porte d'entrée type A, ouverture vers l'intérieur

Deur versie A, naar binnen opendraaiend

Eingangstür Version „A" nach Innen öffnend

Porta la versione „A", l'apetura verso interno

aluplast®
Kunststoff-Fenstersysteme

IDEAL 4000

140x02 - 140x35

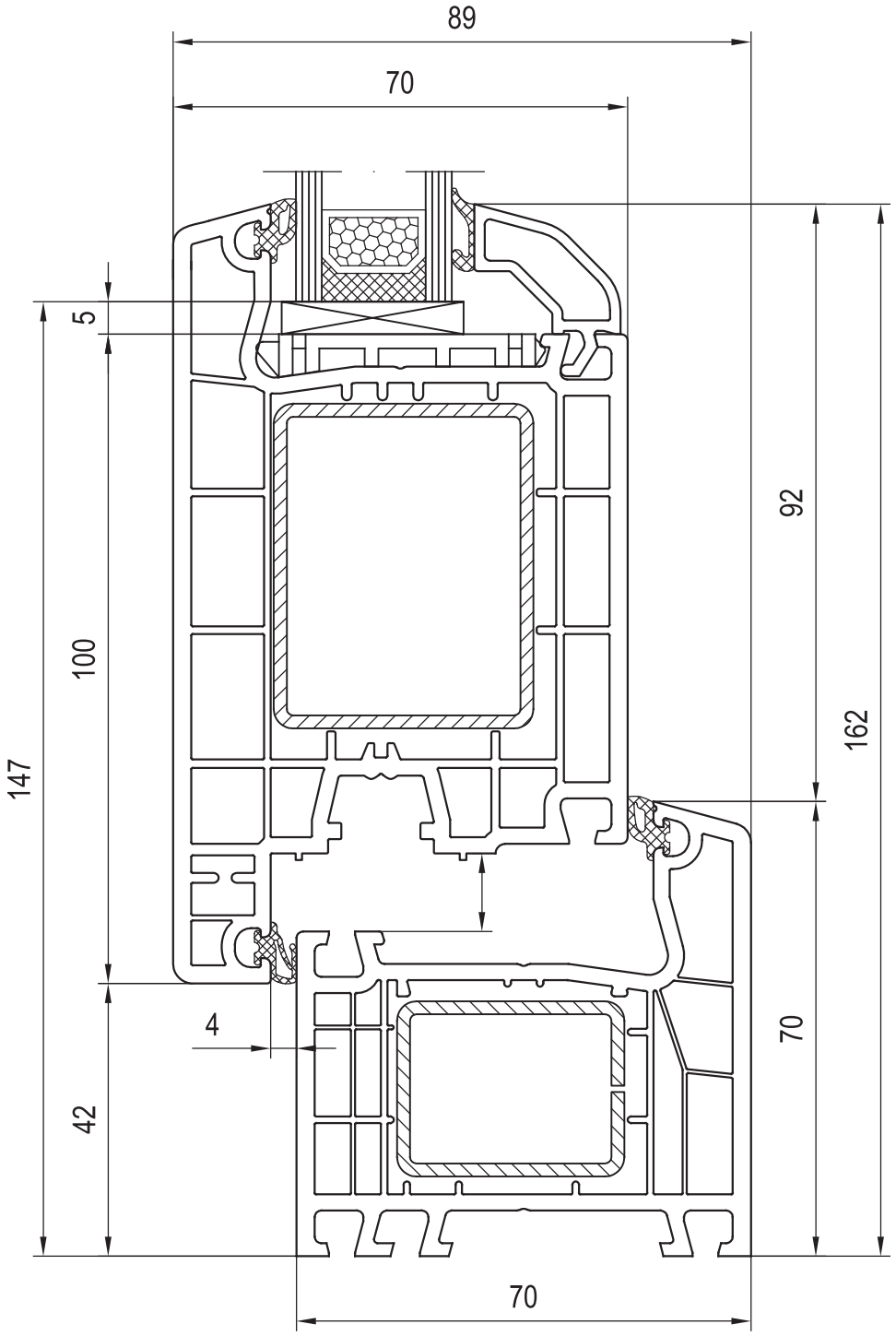

Drzwi wejściowe typu A, otwierane na zewnątrz

Porte d'entrée type A, ouverture vers l'extérieur

Deur versie A, naar buiten opendraaiend

Eingangstür Version „A" nach Aussen öffnend

Porta la versione „A", l'apertura verso esterno

aluplast®
Kunststoff-Fenstersysteme

IDEAL 4000

140x02

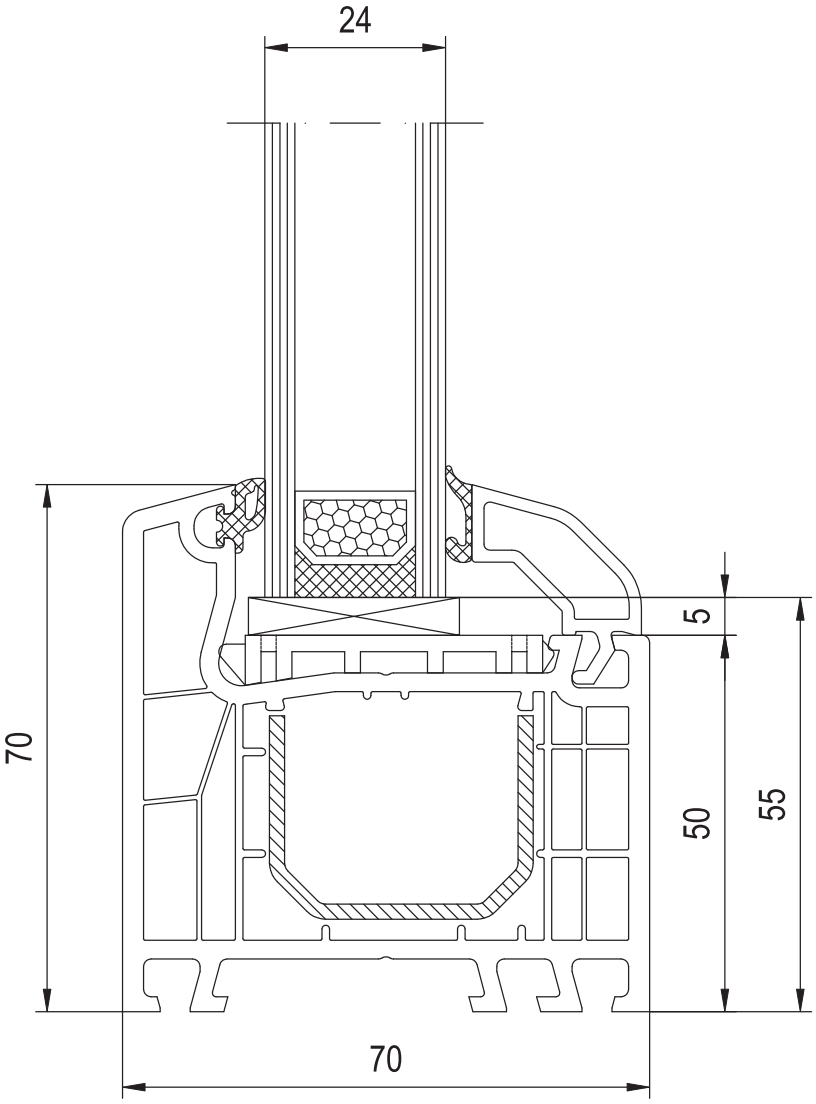

Stałe szklenie - rama 140x02

Fixe - dormant 140x02

Vast raam - kader 140x02

Festverglasung - Rahmen 140x02

Serramento fisso - telaio 140x02

aluplast®
Kunststoff-Fenstersysteme

IDEAL 4000

140x10 - 140x20

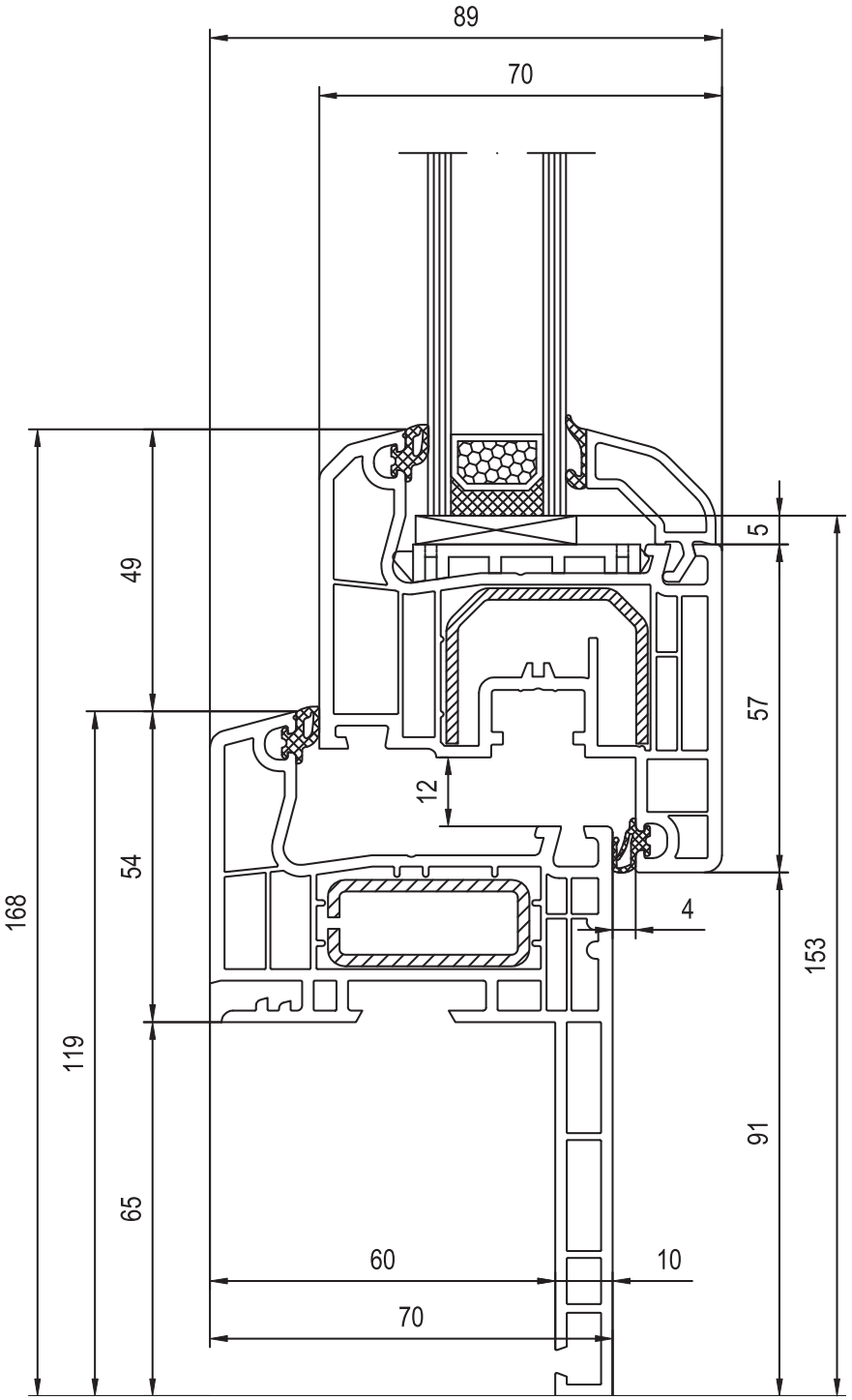

RENOWACJA - Płetwa 65 mm z prostym skrzydłem

RENOVATION - Aile de 65 mm avec ouvrant plat

RENOVATIE - Lip 65 mm rechte vleugel

RENOVIERUNG - Flosse 65 mm mit Flächen versetzt

RINNOVAZIONE - Aletta da 65 mm con anta dritta

aluplast®
Kunststoff-Fenstersysteme

IDEAL 4000

140x10 - 140x22

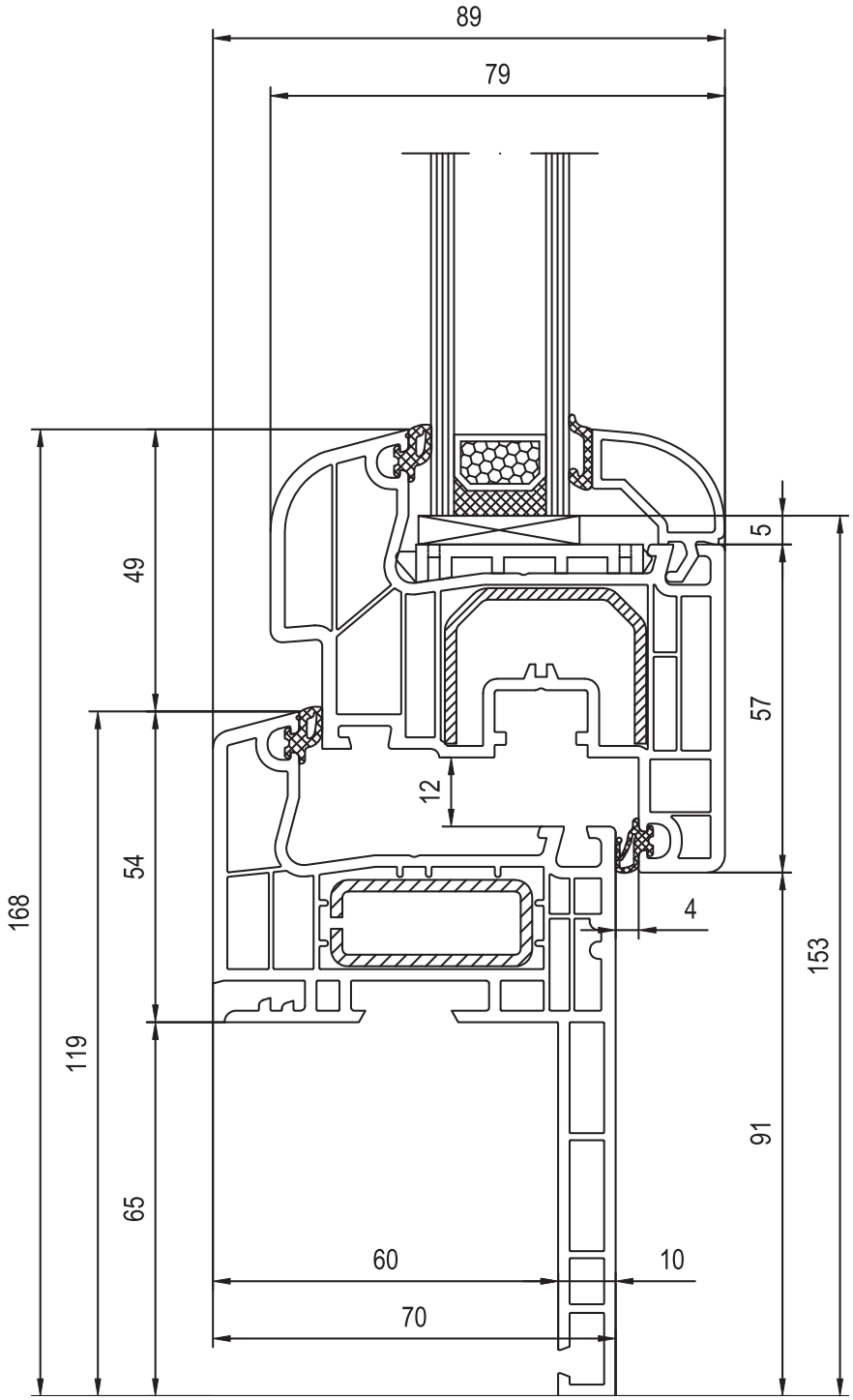

RENOWACJA - Płetwa 65 mm z okrągłym skrzydłem

RENOVATION - Aile de 65 mm avec ouvrant arrondi

RENOVATIE - Lip 65 mm afgeronde vleugel

RENOVIERUNG - Flosse 65 mm mit rundem Flügel

RINNOVAZIONE - Aletta da 65 mm con anta arrotondata

aluplast®
Kunststoff-Fenstersysteme

IDEAL 4000

140x15 - 140x20

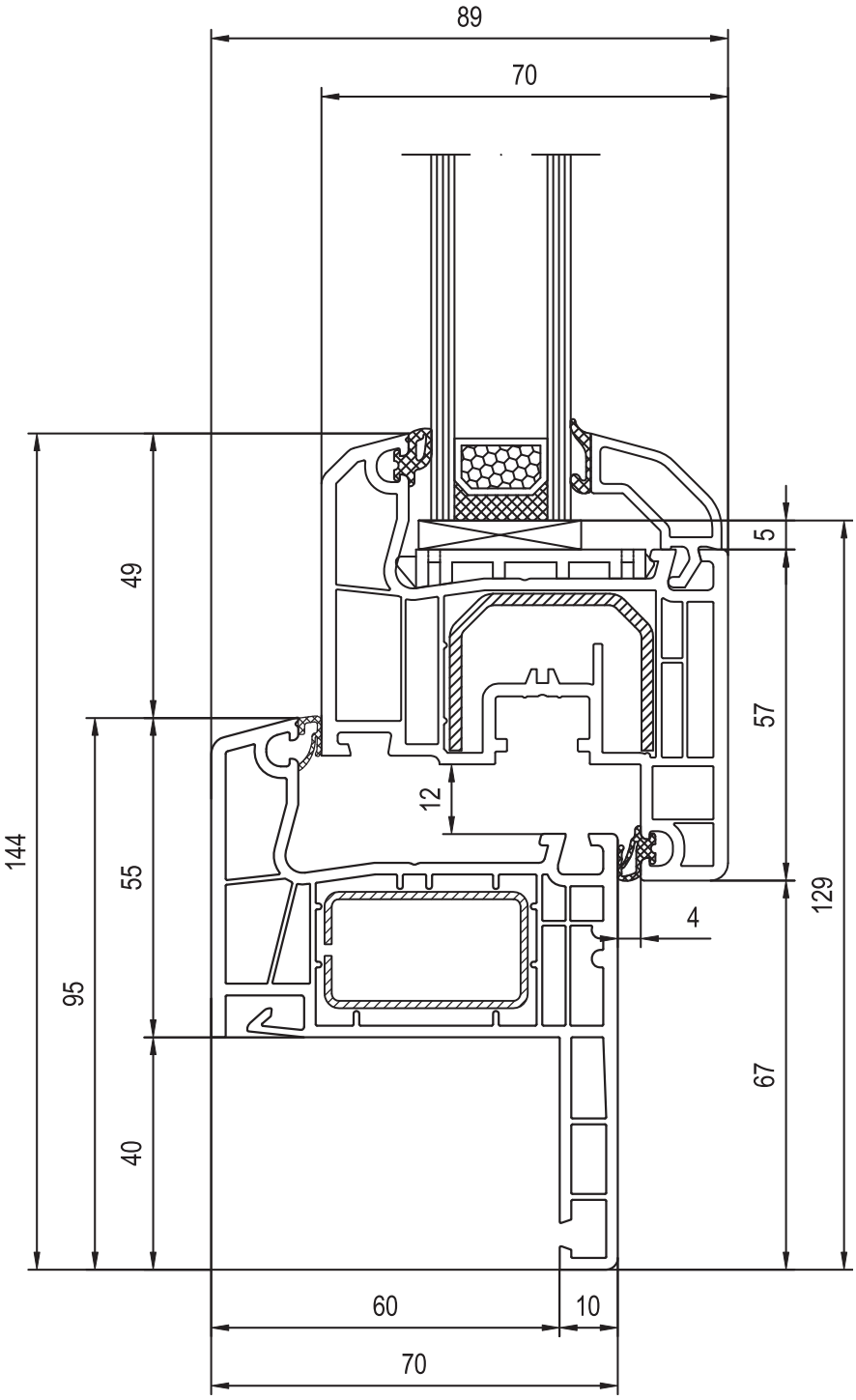

RENOWACJA - Płetwa 40 mm z prostym skrzydłem

RENOVATION - Aile de 40 mm avec ouvrant plat

RENOVATIE - Lip 40 mm rechte vleugel

RENOVIERUNG - Flosse 40 mm mit Flächen versetzt

RINNOVAZIONE - Aletta da 40 mm con anta dritta

aluplast®
Kunststoff-Fenstersysteme

IDEAL 4000

140x15 - 140x22

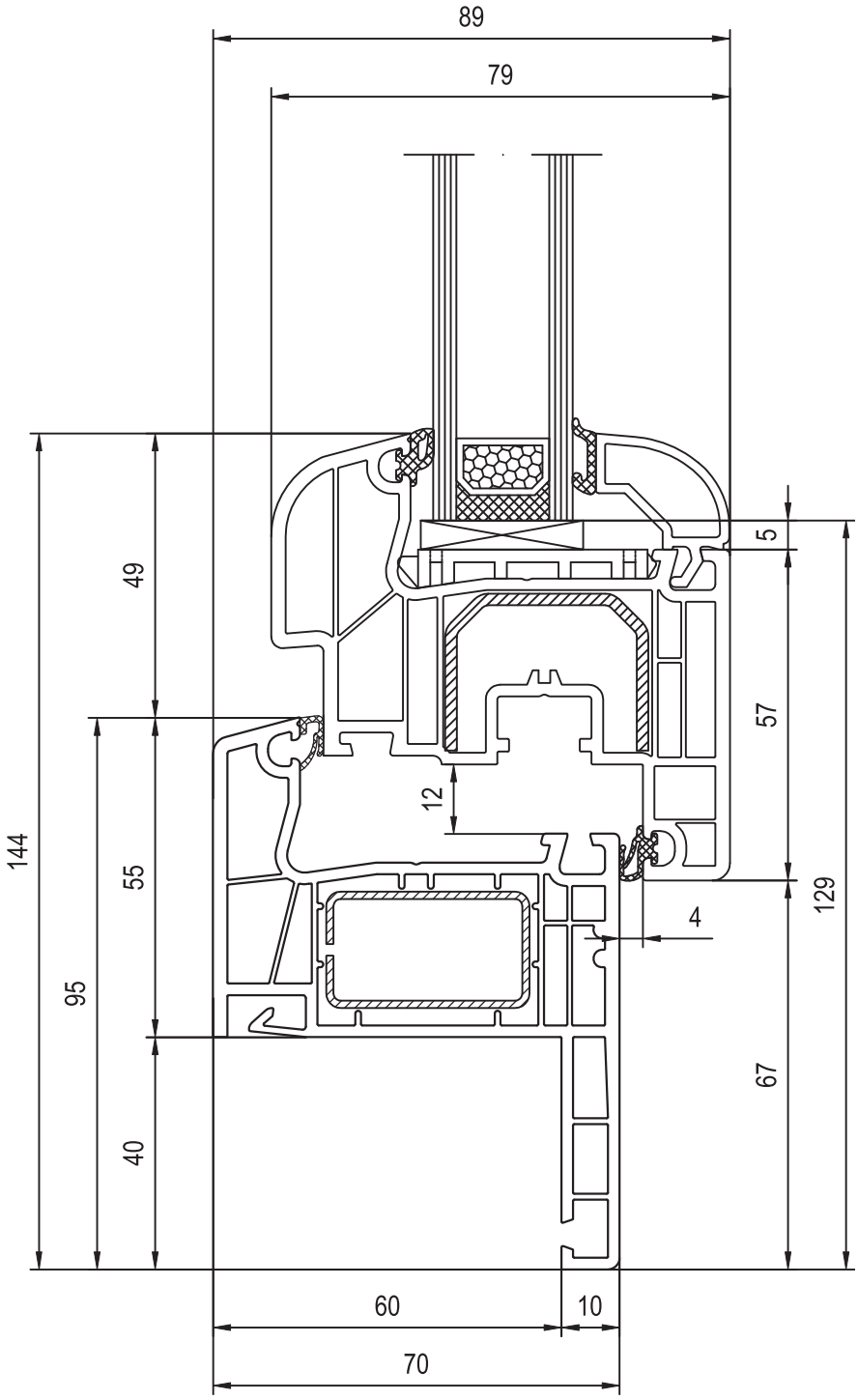

RENOWACJA - Płetwa 40 mm z okrągłym skrzydłem

RENOVATION - Aile de 40 mm avec ouvrant arrondi

RENOVATIE - Lip 40 mm afgeronde vleugel

RENOVIERUNG - Flosse 40 mm mit rundem Flügel

RINNOVAZIONE - Aletta da 40 mm con anta arrotondata

aluplast®
Kunststoff-Fenstersysteme

IDEAL 4000

140x17 - 140x20

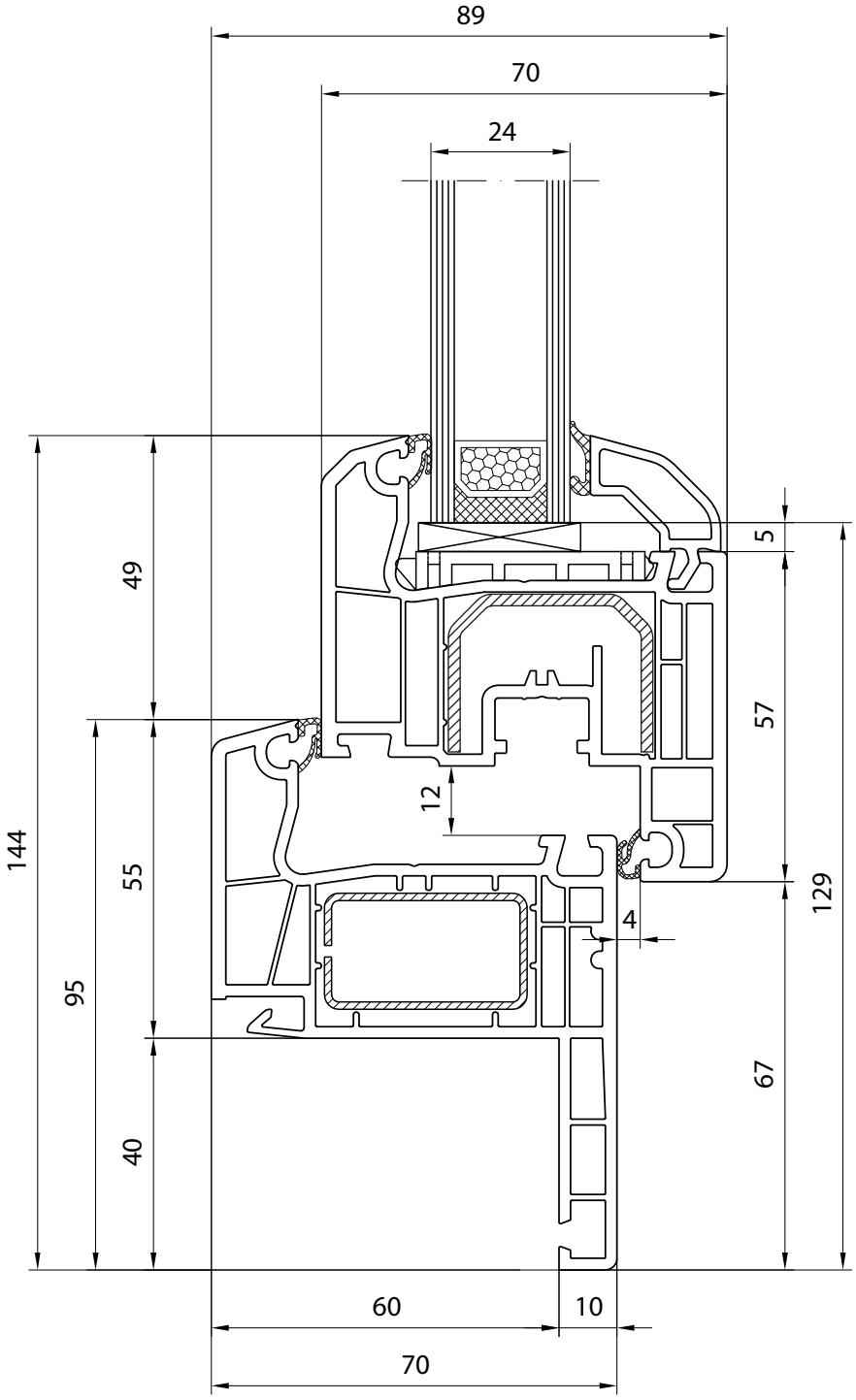

RENOWACJA - Płetwa 40 mm z prostym skrzydłem

RENOVATION - Aile de 40 mm avec ouvrant plat

RENOVATIE - Lip 40 mm rechte vleugel

RENOVIERUNG - Flosse 40 mm mit Flächen versetzt

RINNOVAZIONE - Aletta da 40 mm con anta dritta

aluplast®
Kunststoff-Fenstersysteme

IDEAL 4000

140x17 - 140x22

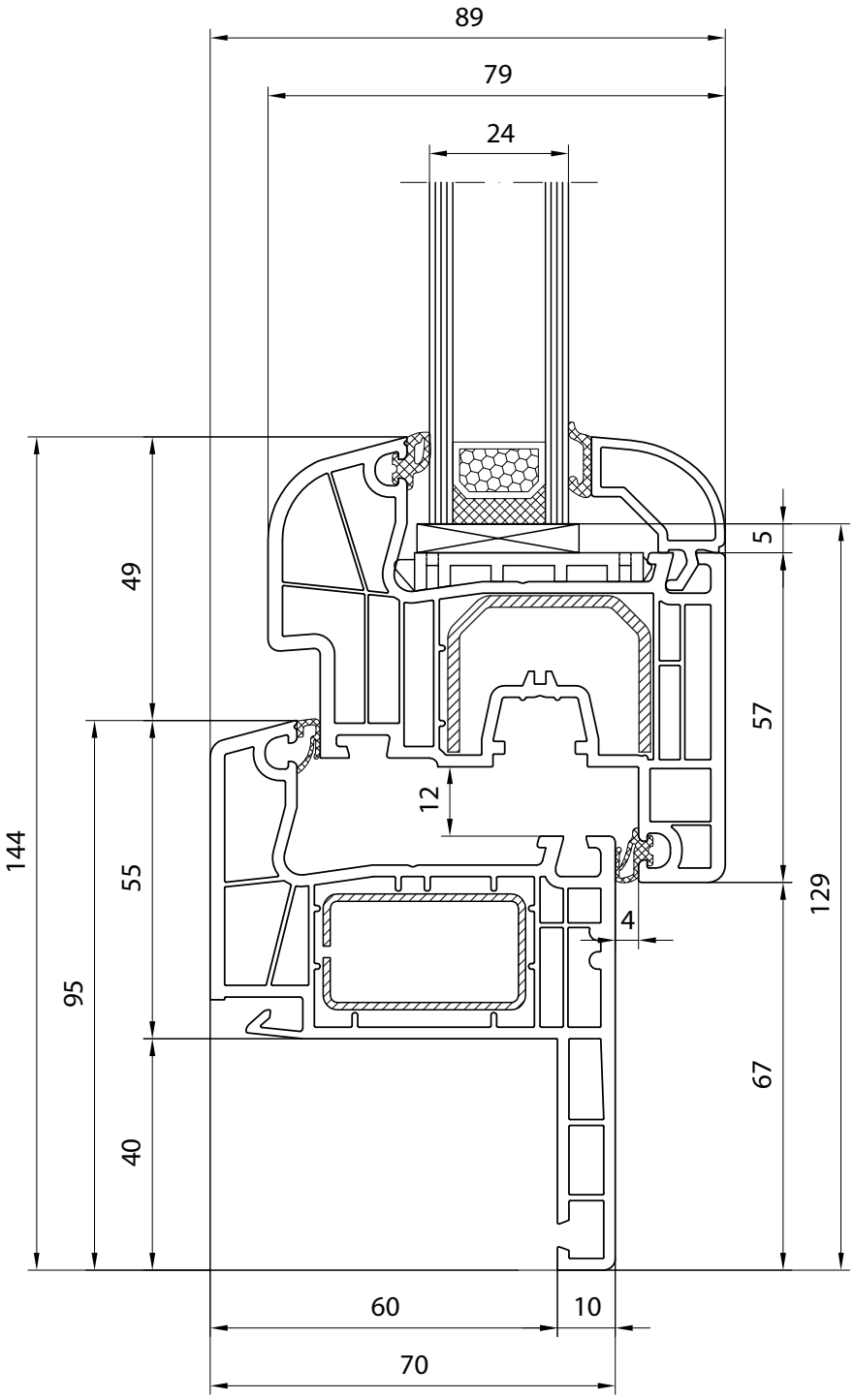

RENOWACJA - Płetwa 40 mm z okrągłym skrzydłem

RENOVATION - Aile de 40 mm avec ouvrant arrondi

RENOVATIE - Lip 40 mm afgeronde vleugel

RENOVIERUNG - Flosse 40 mm mit rundem Flügel

RINNOVAZIONE - Aletta da 40 mm con anta arrotondata

aluplast®
Kunststoff-Fenstersysteme

IDEAL 4000

140x20 - 140x20

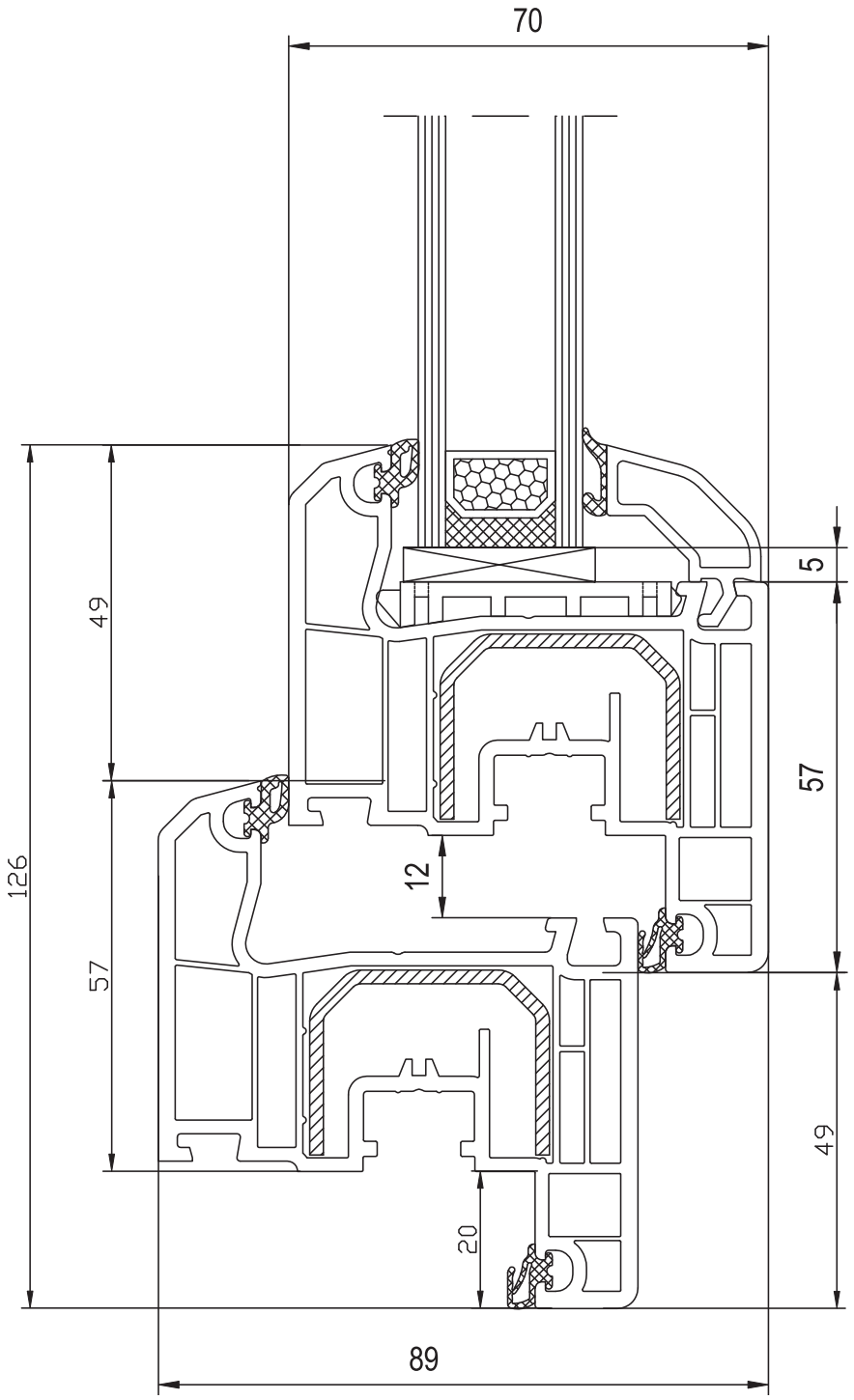

RENOWACJA - Płetwa 20 mm z prostym skrzydłem

RENOVATION - Aile de 20 mm dormant d'ouvrant plat

RENOVATIE - Lip 20 mm kader van de vleugel

RENOVIERUNG - Flosse 20 mm Flügelrahmen

RINNOVAZIONE - Aletta da 20 mm anta su anta

aluplast®
Kunststoff-Fenstersysteme

IDEAL 4000

140x20 - 140x22

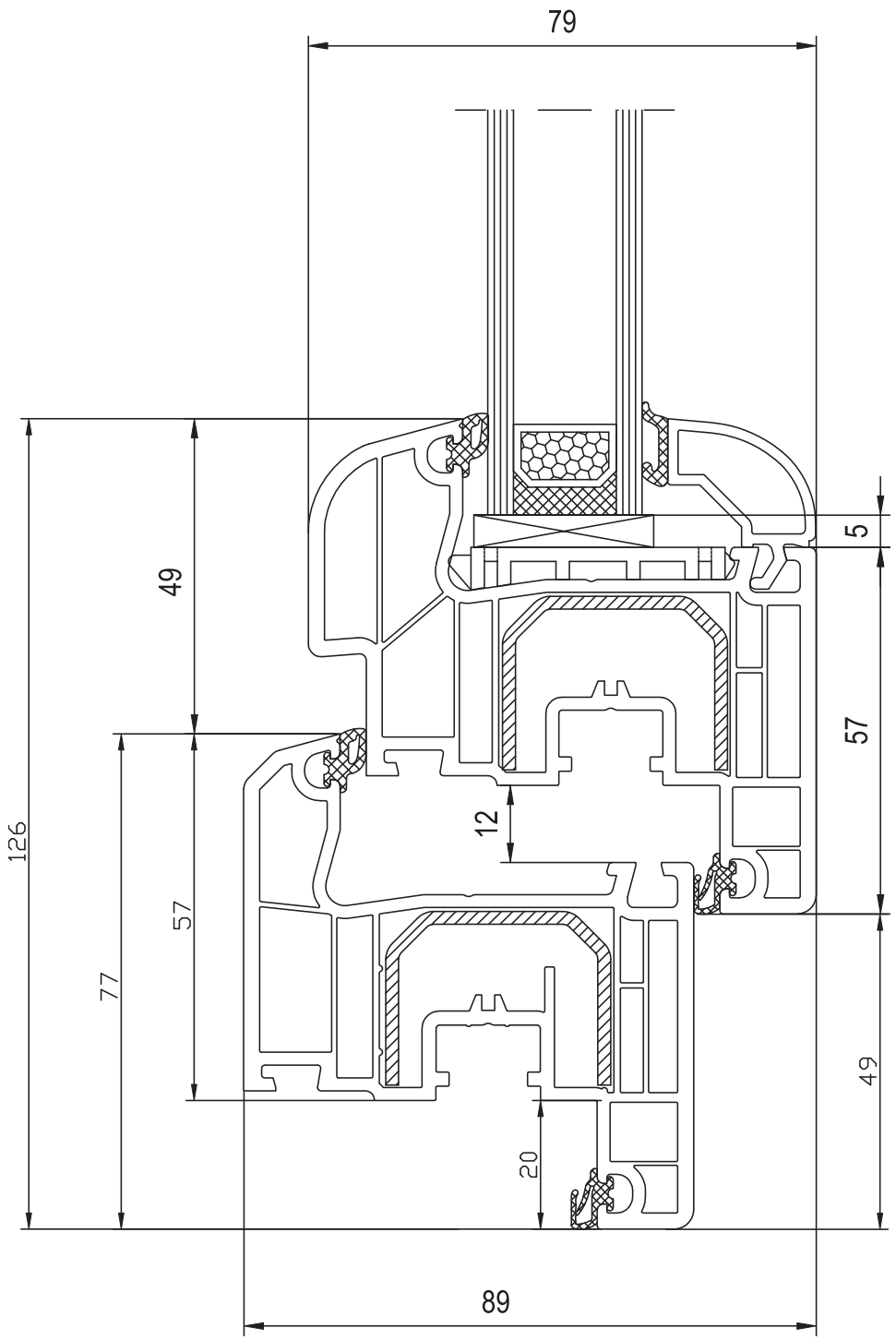

RENOWACJA - Płetwa 20 mm z prostą ramą i okrągłym skrzydłem

RENOVATION - Aile de 20 mm, dormant d'ouvrant arrondi

RENOVATIE - Lip 20 mm, kader van rechte vleugel, afgeronde vleugel

RENOVIERUNG - Flosse 20 mm Flächenversetzter Flügelrahmen, Flügel Rung

RINNOVAZIONE - Aletta da 20 mm, telaio dell'anta soft-line, battente arrotondato

aluplast®
Kunststoff-Fenstersysteme

IDEAL 4000

140x12 - 140x20

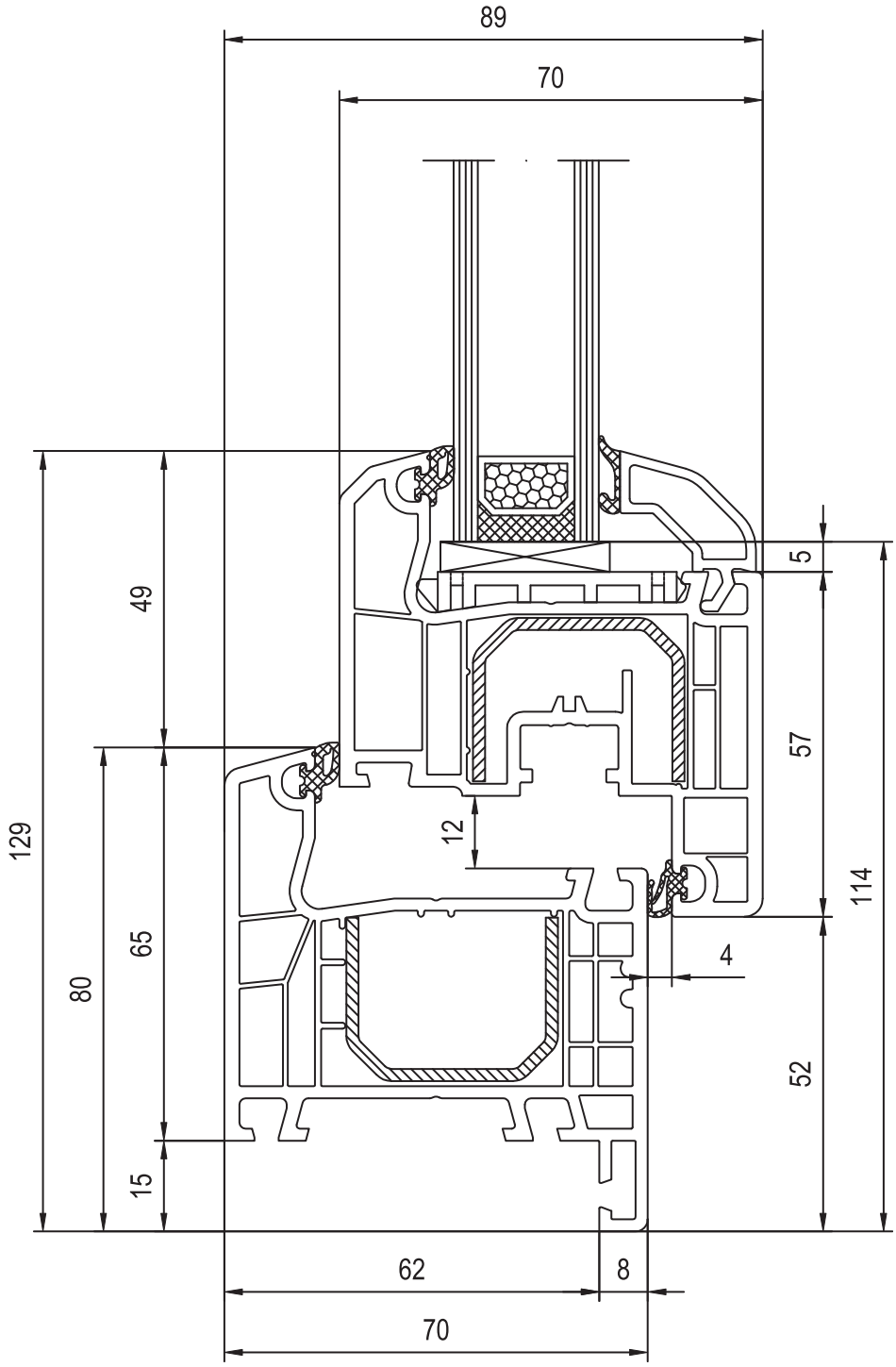

MONOBLOCK - Skrzydło Soft-line

MONOBLOC - Ouvrant Soft-line

MONOBLOK - Vleugel Soft-line

MONOBLOCK - Flügel Soft-line

MONOBLOCK - Ante Soft-line

aluplast®
Kunststoff-Fenstersysteme

IDEAL 4000

140x12 - 140x22

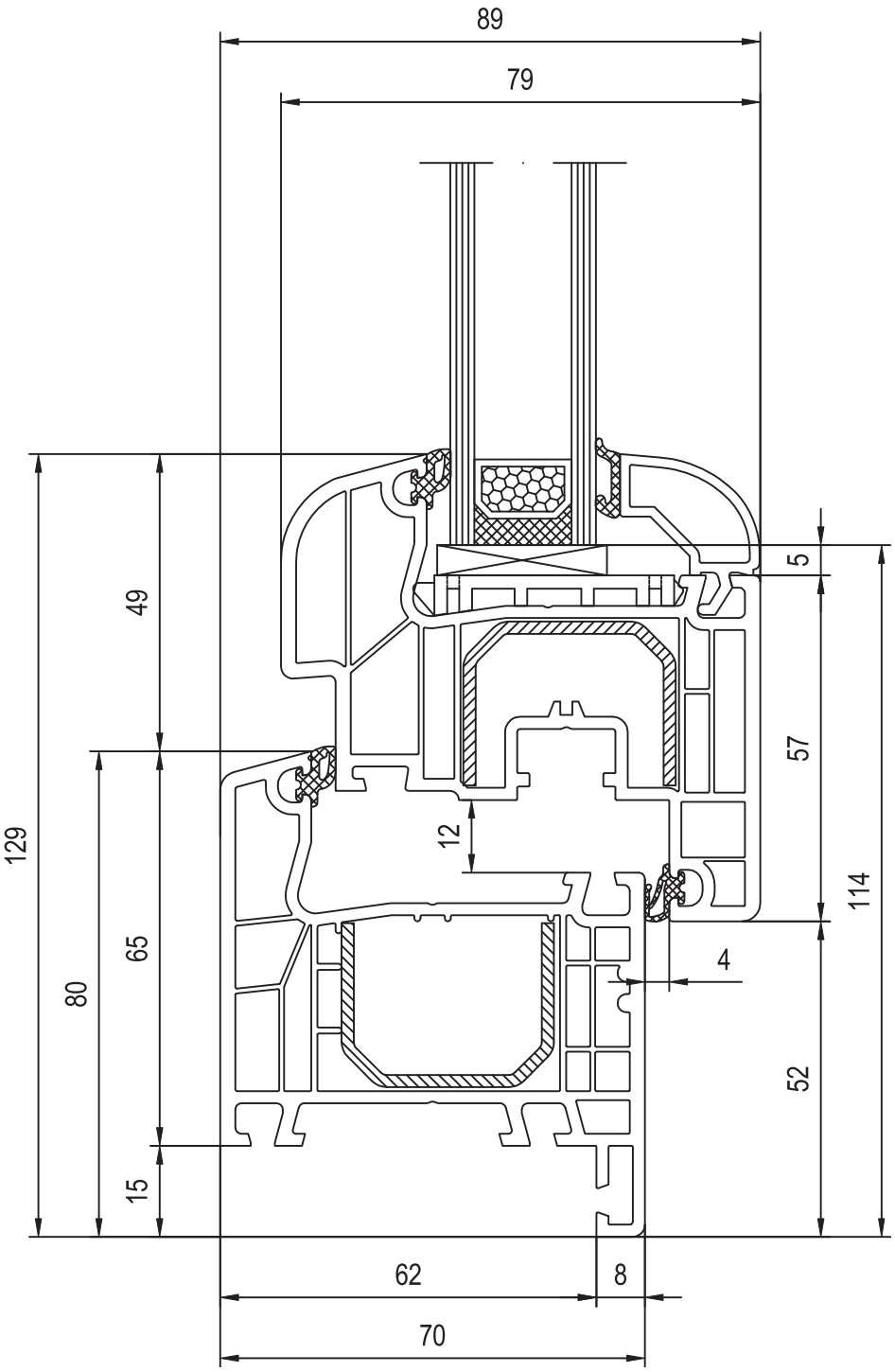

MONOBLOCK - Skrzydło Round-line

MONOBLOC - Ouvrant Round-line

MONOBLOK - Vleugel Round-line

MONOBLOCK - Flügel Round-line

MONOBLOCK - Ante Round-line

aluplast®
Kunststoff-Fenstersysteme

IDEAL 4000

140x14 - 140x20

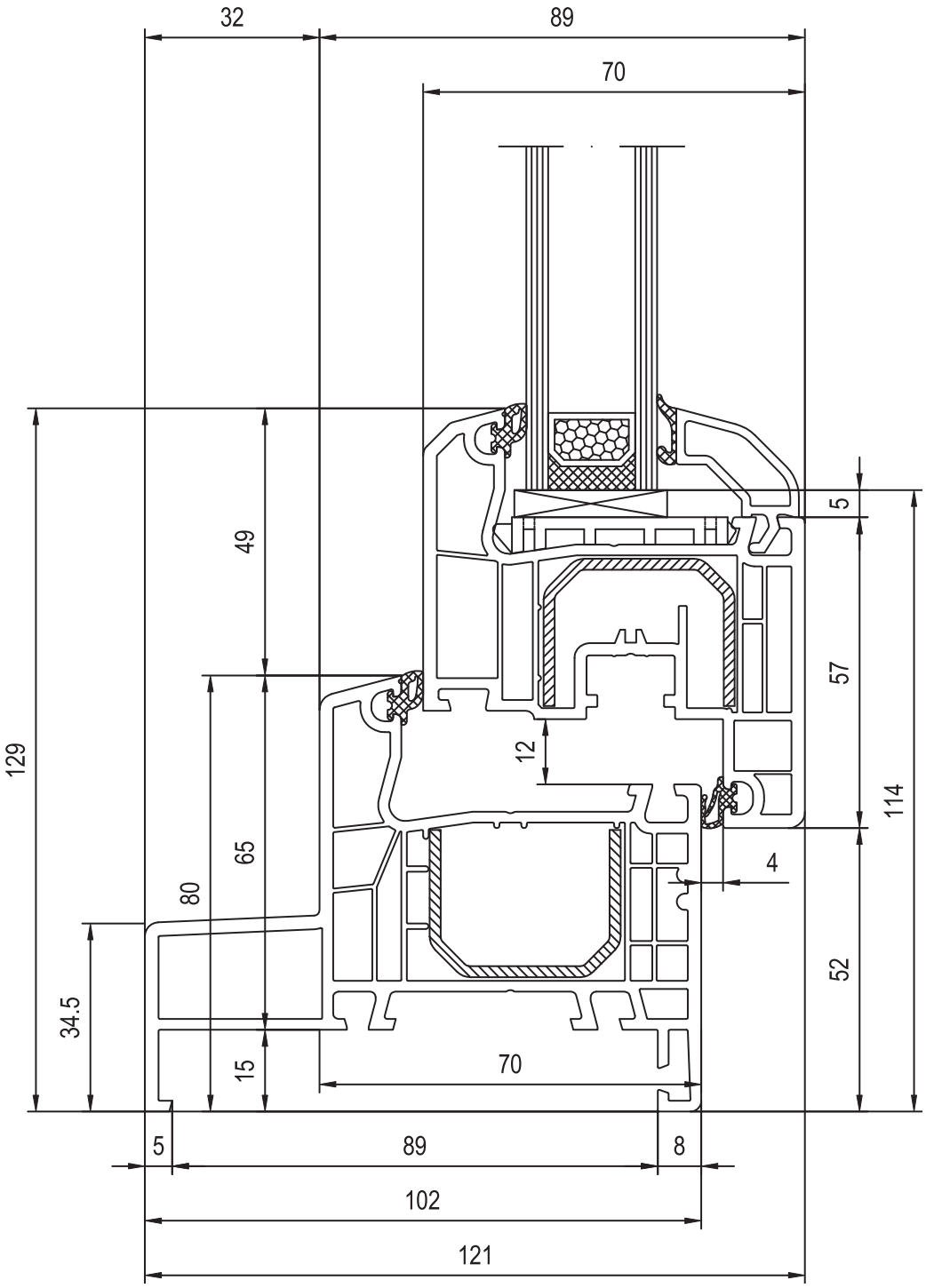

MONOBLOCK - Izolacja 100, Soft-line

MONOBLOC - Isloation 100, Soft-line

MONOBLOK - Isolatie 100, Soft-line

MONOBLOCK - Isolierung 100, Soft-line

MONOBLOCK - Isolamento 100, Soft-line

aluplast®
Kunststoff-Fenstersysteme

IDEAL 4000

140x14 - 140x22

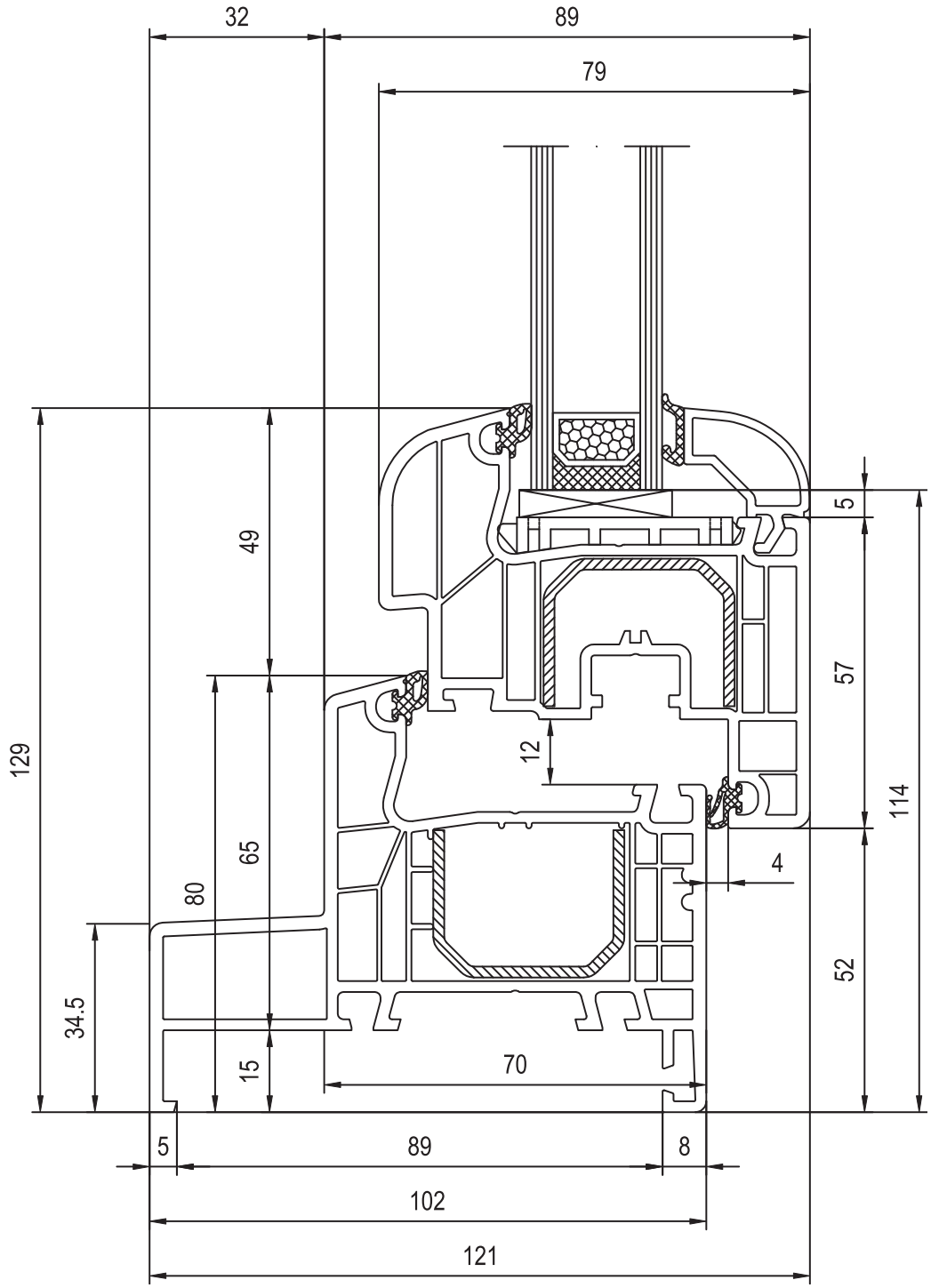

MONOBLOCK - Izolacja 100, Round-line

MONOBLOC - Isloation 100, Round-line

MONOBLOK - Isolatie 100, Round-line

MONOBLOCK - Isolierung 100, Round-line

MONOBLOCK - Isolamento 100, Round-line

aluplast®
Kunststoff-Fenstersysteme

IDEAL 4000

140x16 - 140x20

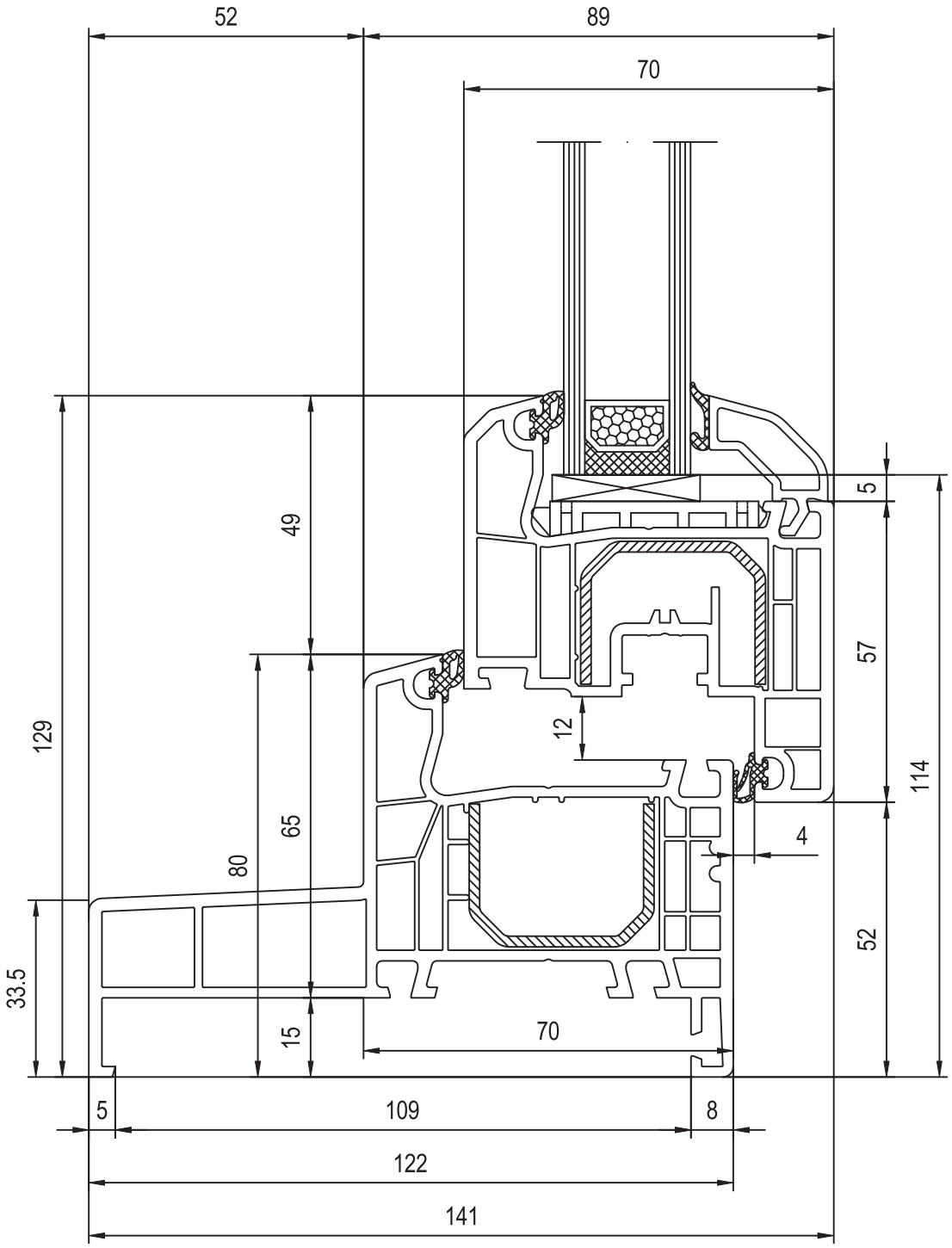

MONOBLOCK - Izolacja 120, Soft-line

MONOBLOC - Isloation 120, Soft-line

MONOBLOK - Isolatie 120, Soft-line

MONOBLOCK - Isolierung 120, Soft-line

MONOBLOCK - Isolamento 120, Soft-line

aluplast®
Kunststoff-Fenstersysteme

IDEAL 4000

140x16 - 140x22

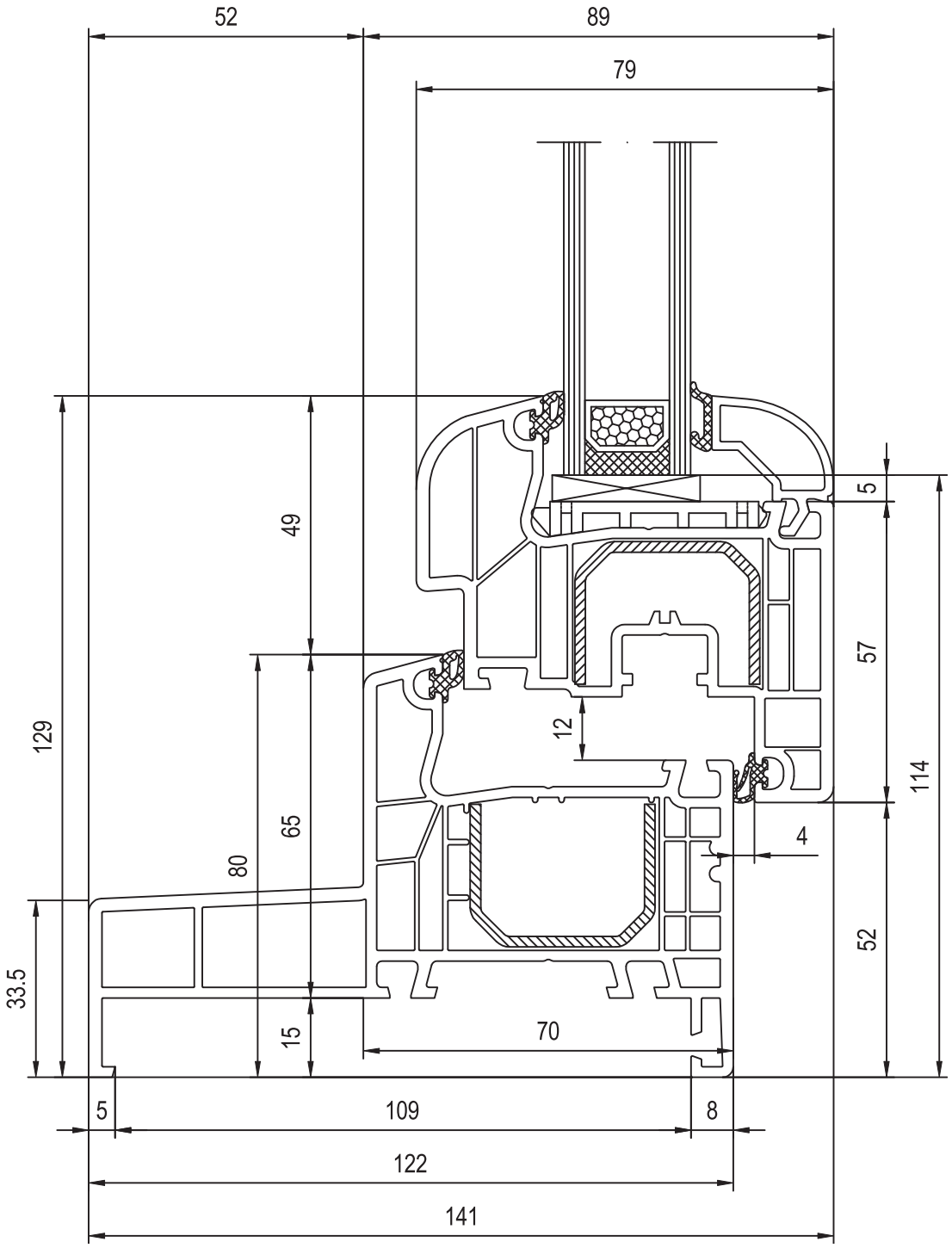

MONOBLOCK - Izolacja 120, Round-line

MONOBLOC - Isloation 120, Round-line

MONOBLOK - Isolatie 120, Round-line

MONOBLOCK - Isolierung 120, Round-line

MONOBLOCK - Isolamento 120, Round-line

aluplast®
Kunststoff-Fenstersysteme

IDEAL 4000

140x18 - 140x20

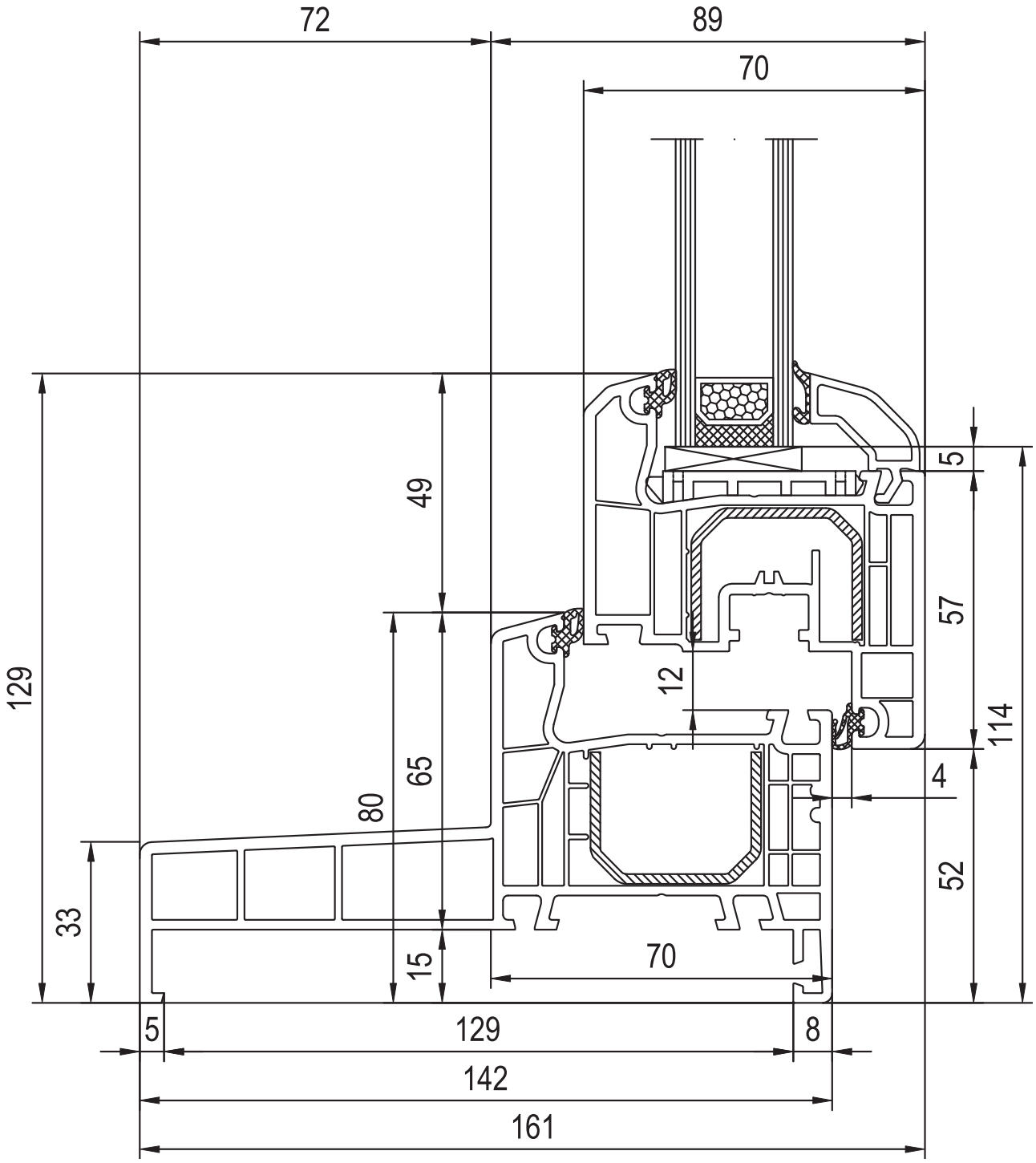

MONOBLOCK - Izolacja 140, Soft-line

MONOBLOC - Isloation 140, Soft-line

MONOBLOK - Isolatie 140, Soft-line

MONOBLOCK - Isolierung 140, Soft-line

MONOBLOCK - Isolamento 140, Soft-line

aluplast®
Kunststoff-Fenstersysteme

IDEAL 4000

140x18 - 140x22

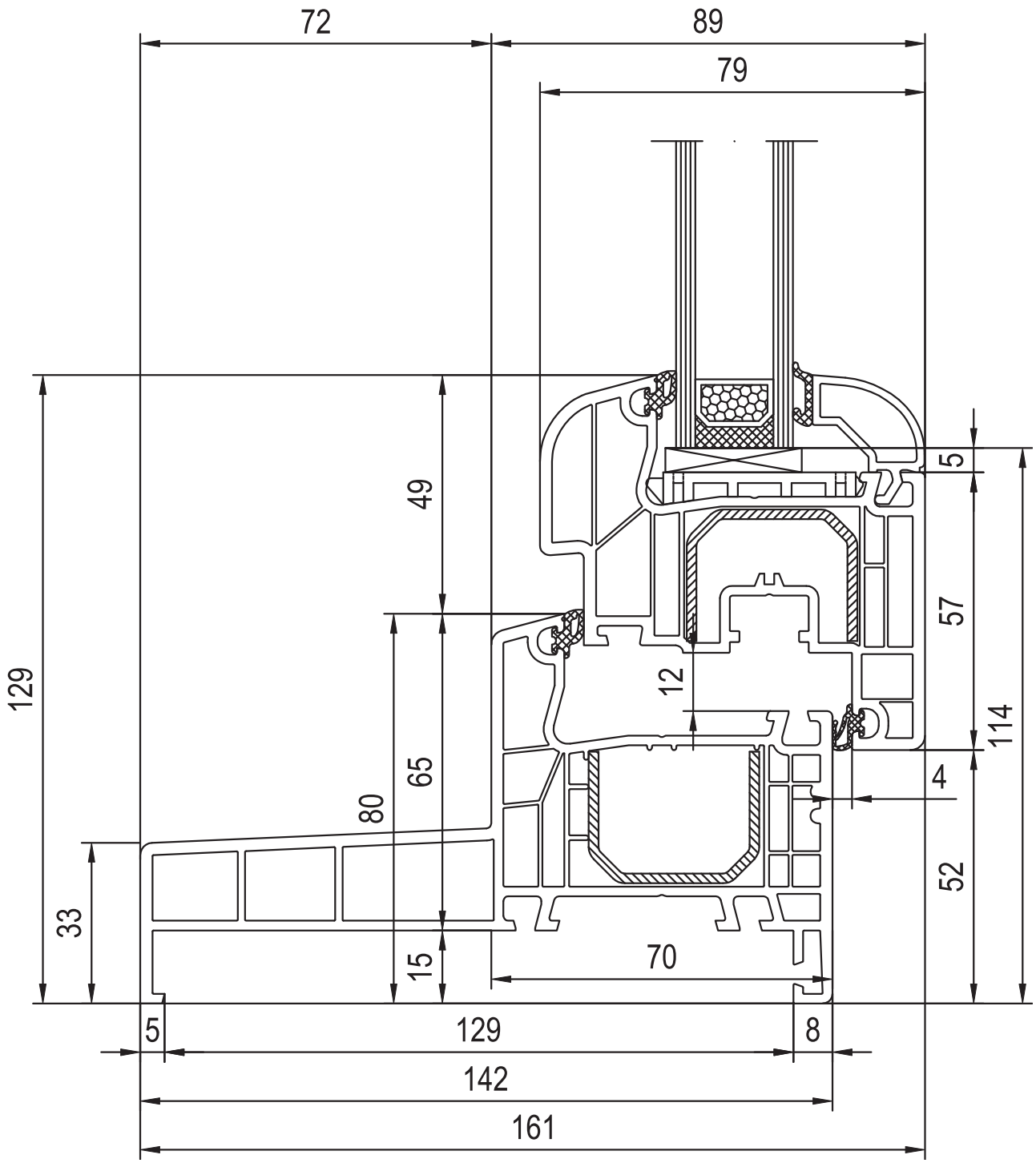

MONOBLOCK - Izolacja 140, Round-line

MONOBLOC - Isloation 140, Round-line

MONOBLOK - Isolatie 140, Round-line

MONOBLOCK - Isolierung 140, Round-line

MONOBLOCK - Isolamento 140, Round-line

aluplast®
Kunststoff-Fenstersysteme

IDEAL 4000

140x19 - 140x20

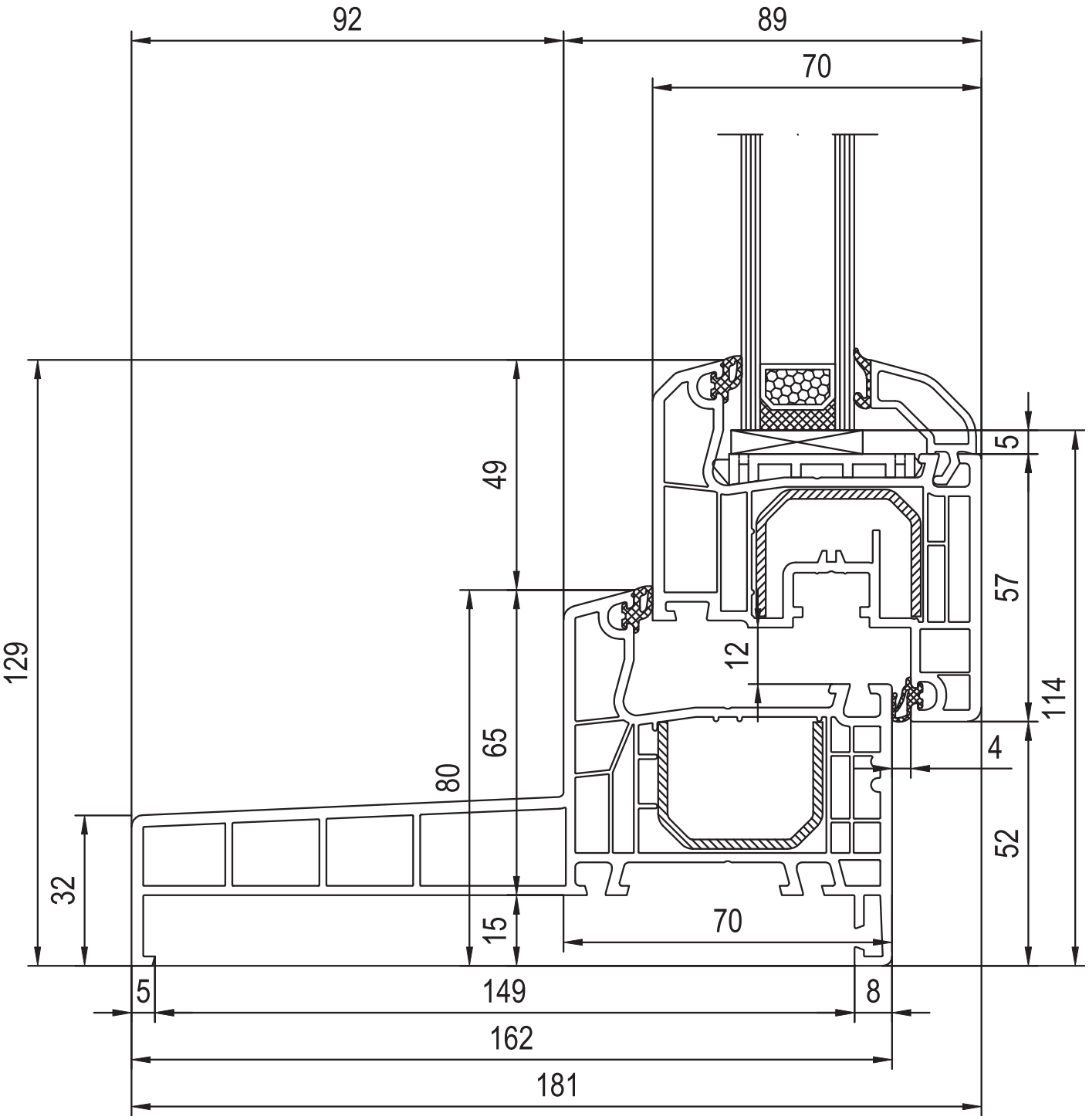

MONOBLOCK - Izolacja 160, Soft-line

MONOBLOC - Isloation 160, Soft-line

MONOBLOK - Isolatie 160, Soft-line

MONOBLOCK - Isolierung 160, Soft-line

MONOBLOCK - Isolamento 160, Soft-line

aluplast®
Kunststoff-Fenstersysteme

IDEAL 4000

140x19 - 140x22

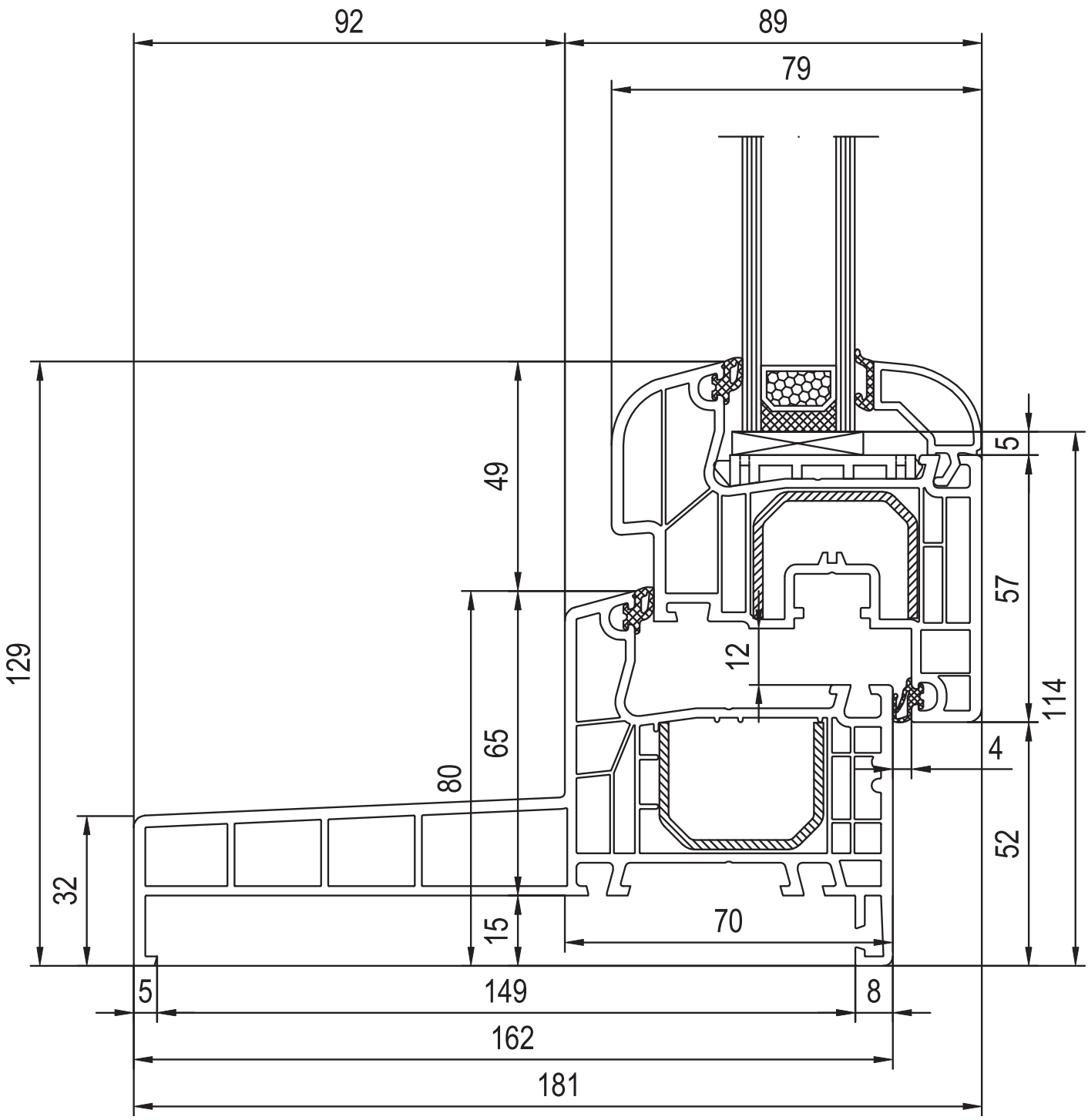

MONOBLOCK - Izolacja 160, Round-line

MONOBLOC - Isloation 160, Round-line

MONOBLOK - Isolatie 160, Round-line

MONOBLOCK - Isolierung 160, Round-line

MONOBLOCK - Isolamento 160, Round-line

aluplast®
Kunststoff-Fenstersysteme

IDEAL 4000

140x20

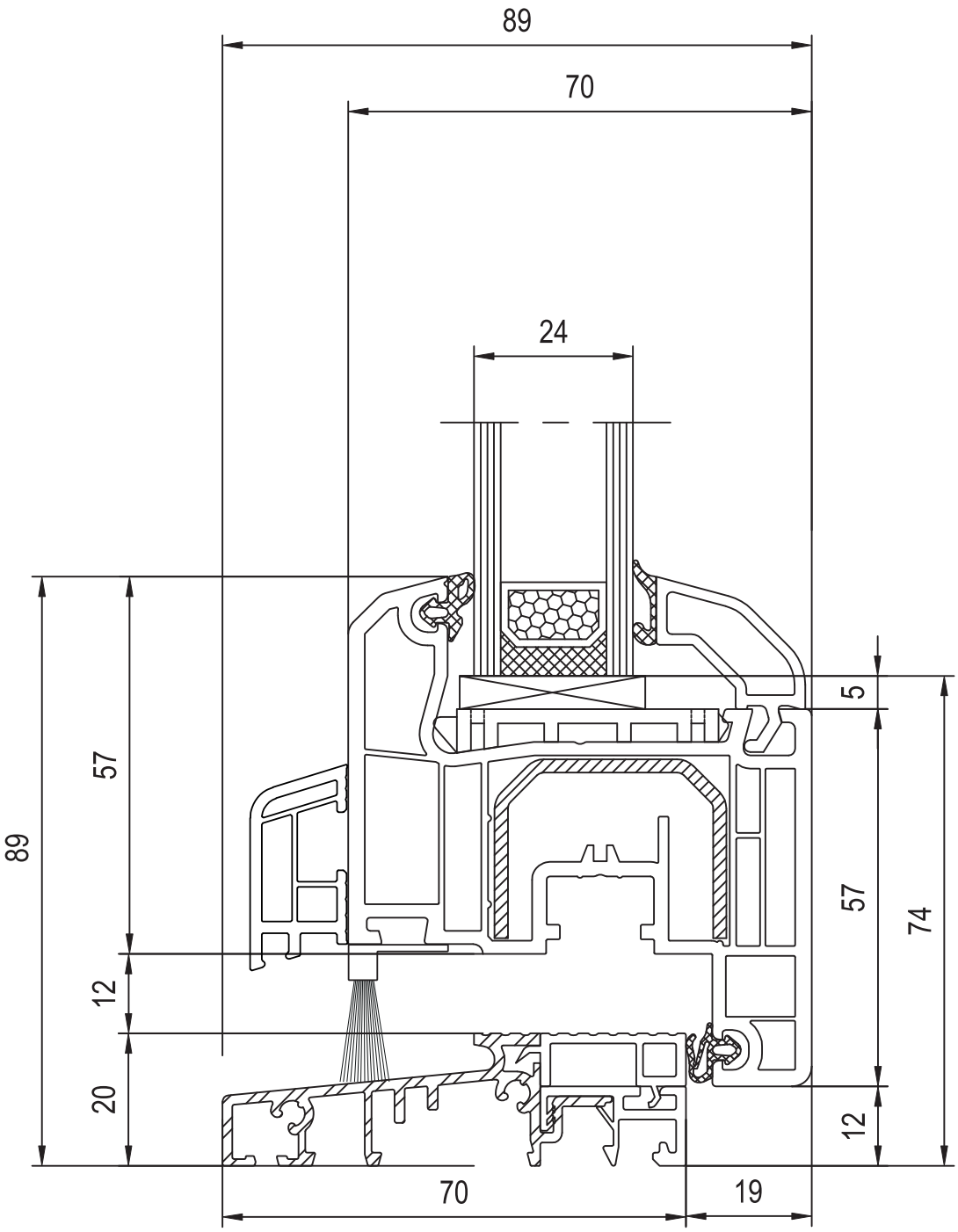

Skrzydło okienne z progiem, Soft-line

Porte-fenêtre avec seuil plat 20 mm, Soft-line

Balkon raam met drempel, Soft-line

Balkontür mit Schwelle, Soft-line

Portafinestra con soglia, Soft-line

aluplast®
Kunststoff-Fenstersysteme

IDEAL 4000

140x22

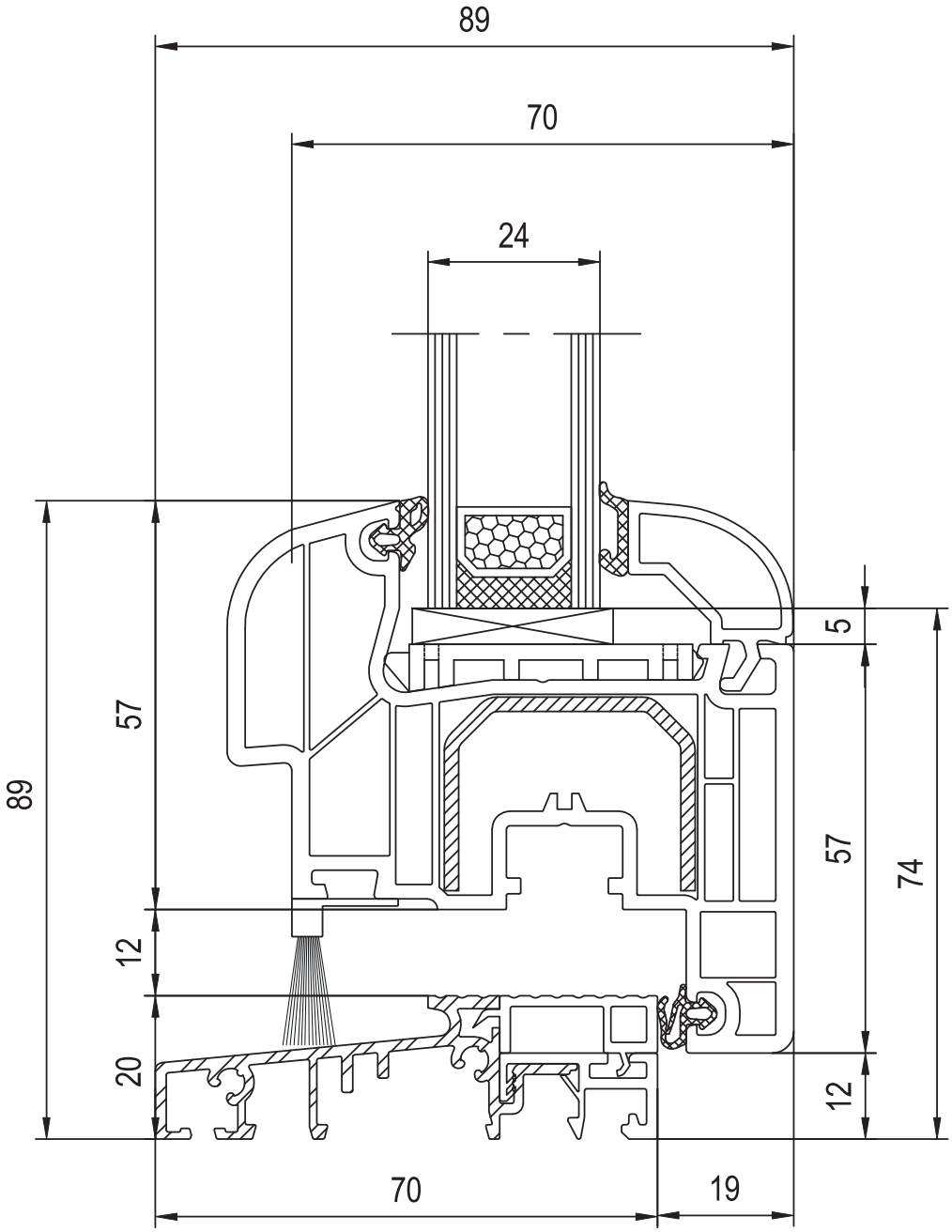

Skrzydło okienne z progiem, Round-line

Porte-fenêtre avec seuil plat 20 mm, Round-line

Balkon raam met drempel, Round-line

Balkontür mit Schwelle, Round-line

Portafinestra con soglia, Round-line

aluplast®
Kunststoff-Fenstersysteme

IDEAL 4000

140x30 - 249060

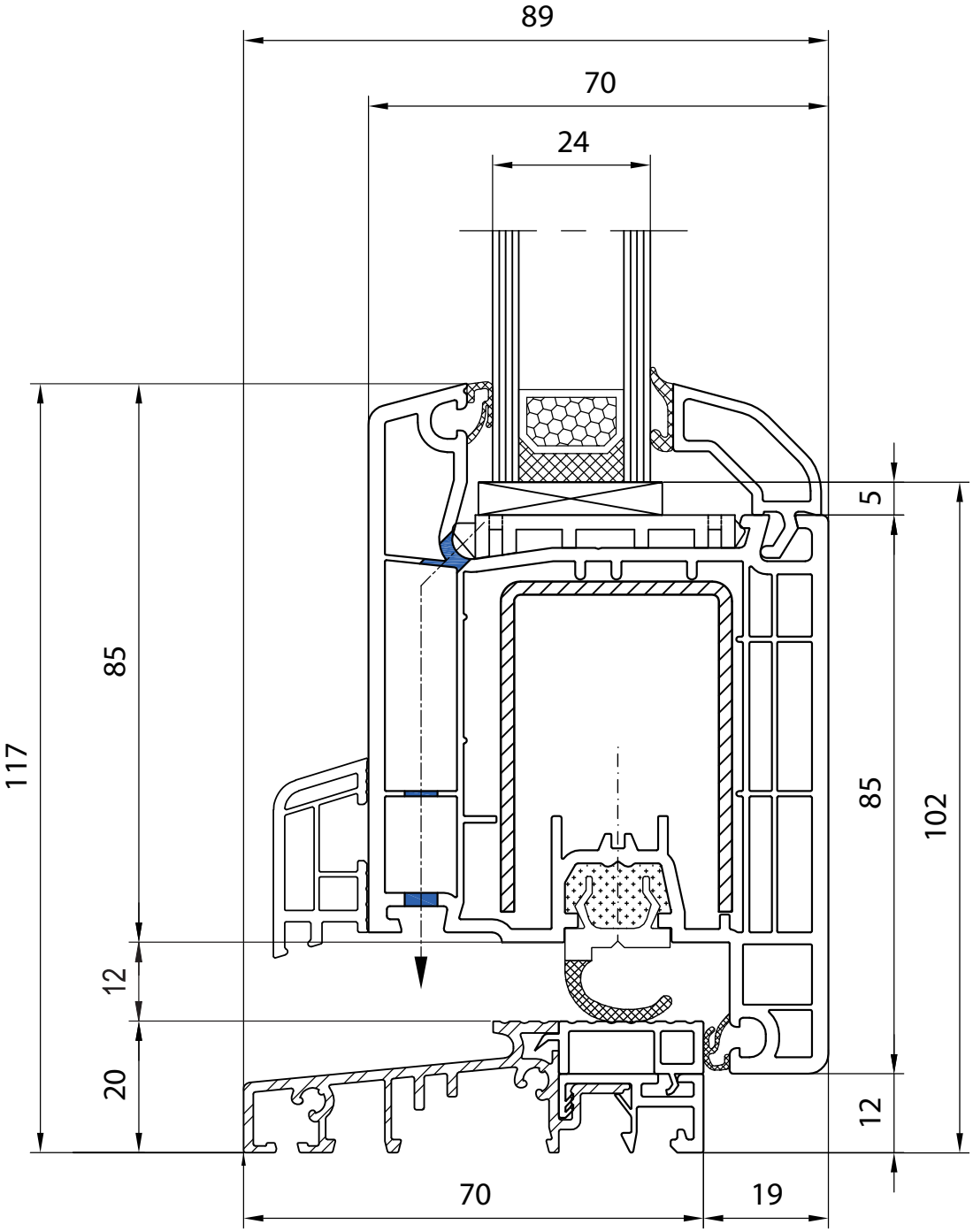

Skrzydło drzwiowe tarasowe z progiem, otwierane do wewnątrz

Profil de passage avec seuil plat 20 mm, ouverture vers l'intérieur

Terras profiel met drempel, naar binnen opendraaiend

Terassentür mit Schwelle, nach Innen öffnend

Portaveranda con soglia, l'apertura verso interno

aluplast®
Kunststoff-Fenstersysteme

IDEAL 4000

140x31 - 249060

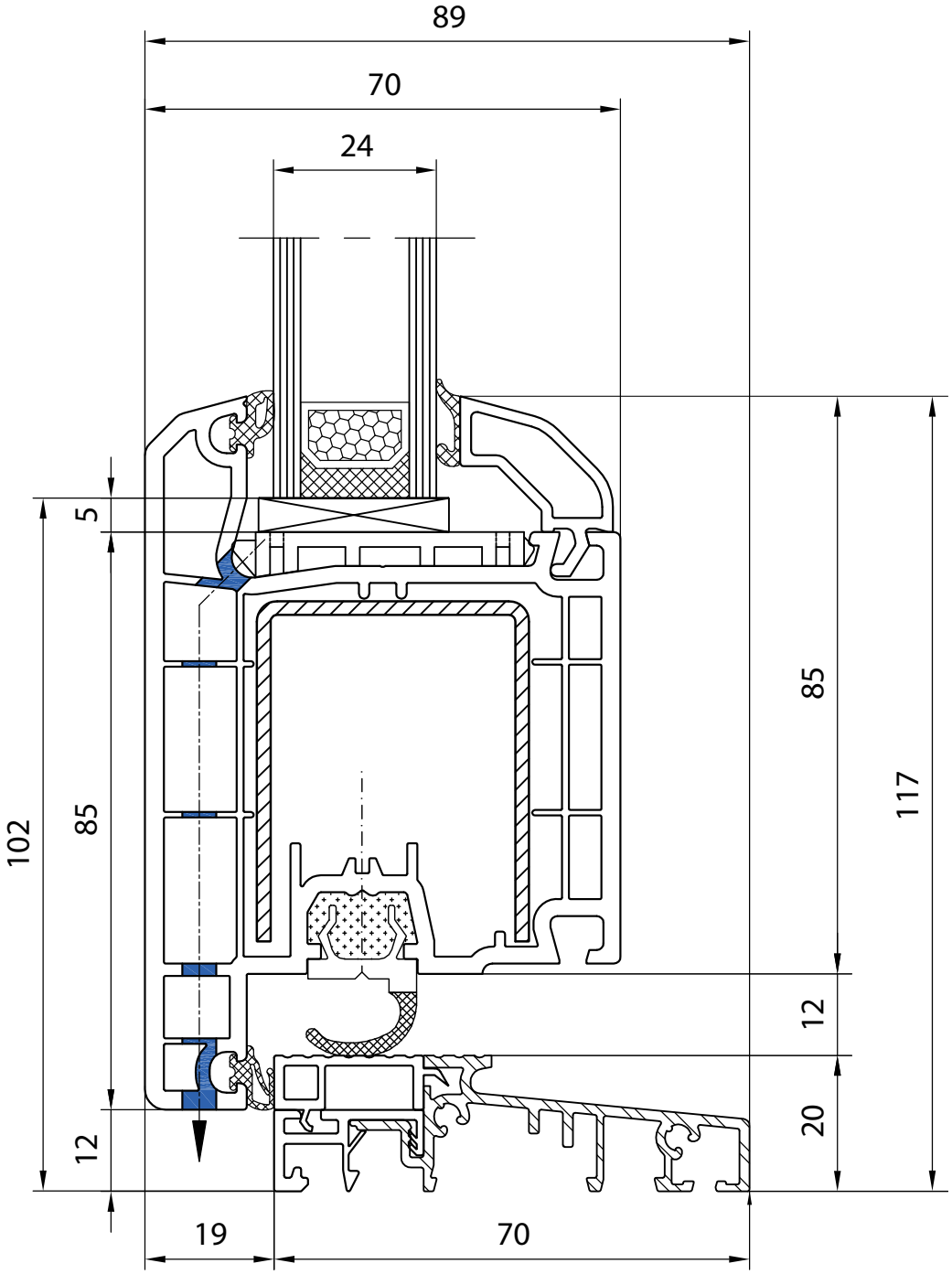

Skrzydło drzwiowe tarasowe z progiem, otwierane na zewnątrz

Profil de passage avec seuil plat 20 mm, ouverture vers l'extérieur

Terras profiel met drempel, naar buiten opendraaiend

Terassentür mit Schwelle, nach Aussen öffnend

Portaveranda con soglia, l'apertura verso esterno

aluplast®
Kunststoff-Fenstersysteme

IDEAL 4000

140x33 - 249060

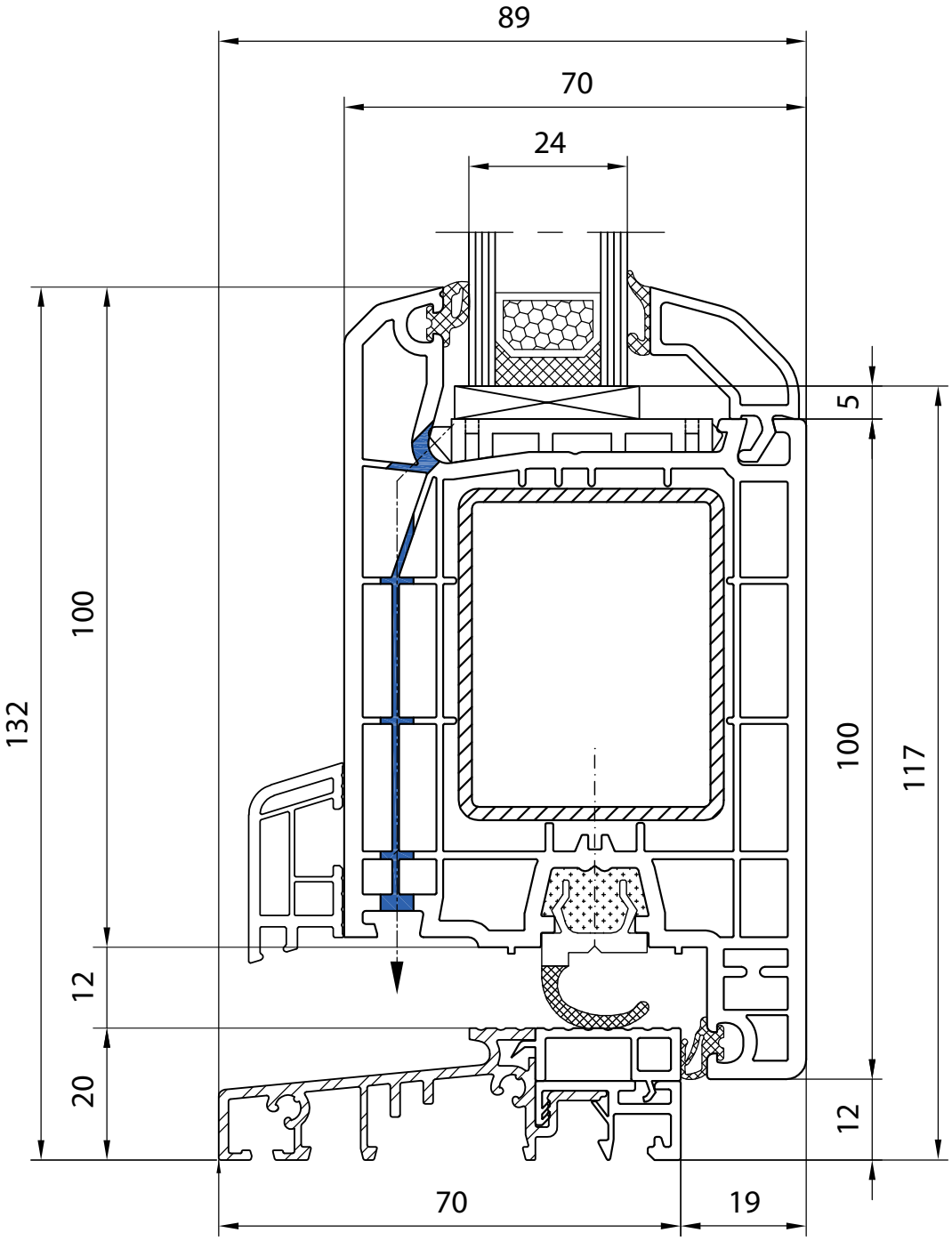

Dolny przekrój, drzwi wejściowe typu A, otwierane do wewnątrz

Coupe du bas, porte d'entrée type A, ouverture vers l'intérieur

Onderste doorsnede, deur versie A, naar binnen opendraien

Unterer Querschnitt, eingangstür Version „A", nach Innen öffnend

Sezione inferiore, porta d'ingresso la versione „A", l'apertura verso interno

aluplast®
Kunststoff-Fenstersysteme

IDEAL 4000

140x35 - 249060

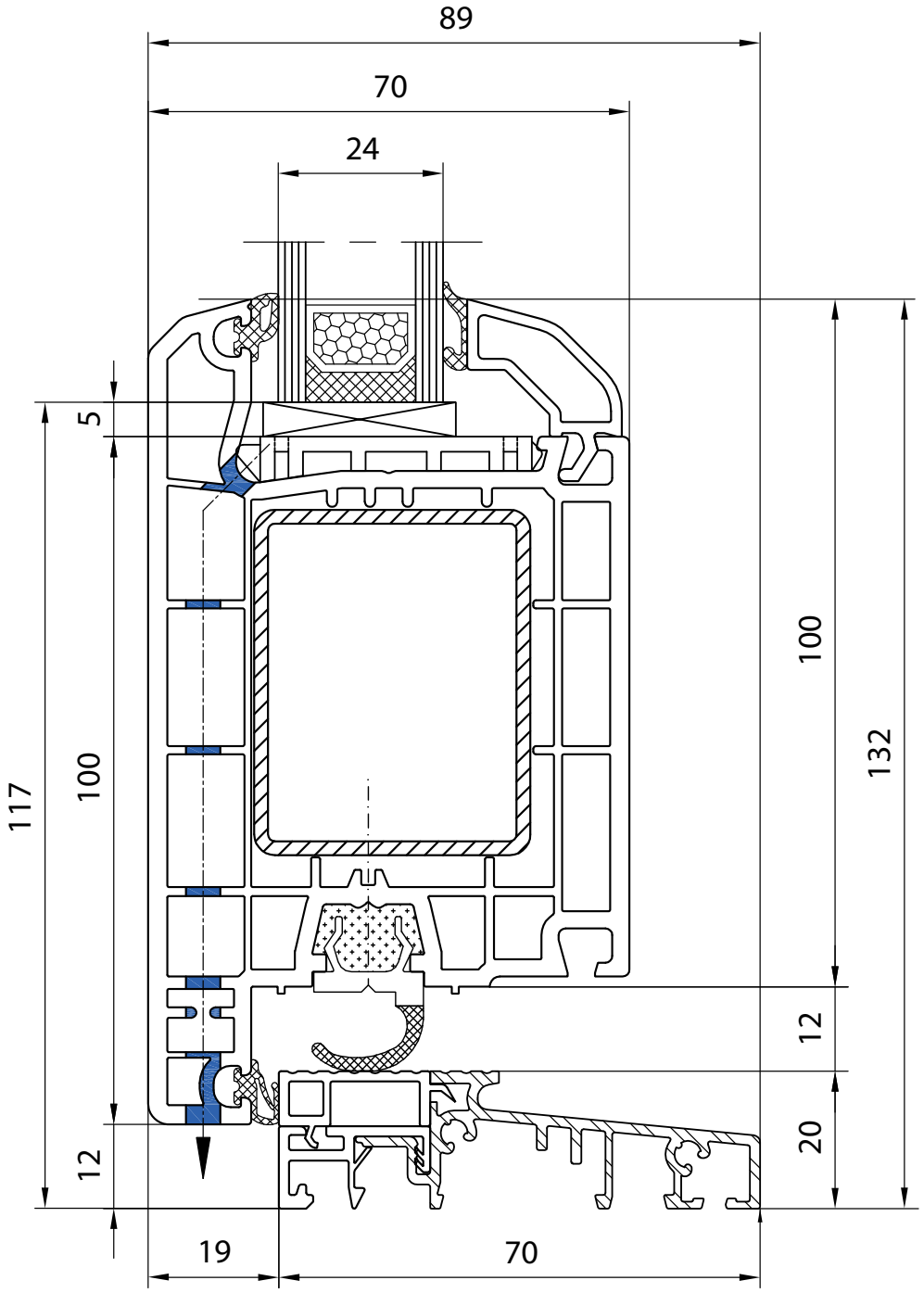

Dolny przekrój, drzwi wejściowe typu A, otwierane na zewnątrz

Coupe du bas, porte d'entrée type A, ouverture vers l'extérieur

Onderste doorsnede, deur versie A, naar buiten opendraaiend

Unterer Querschnitt, eingangstür Version „A", nach Aussen öffnend

Sezione inferiore, porta d'ingresso la versione „A", l'apertura verso esterno

aluplast®
Kunststoff-Fenstersysteme

IDEAL 4000

140x20 - 140x41 - 140x20

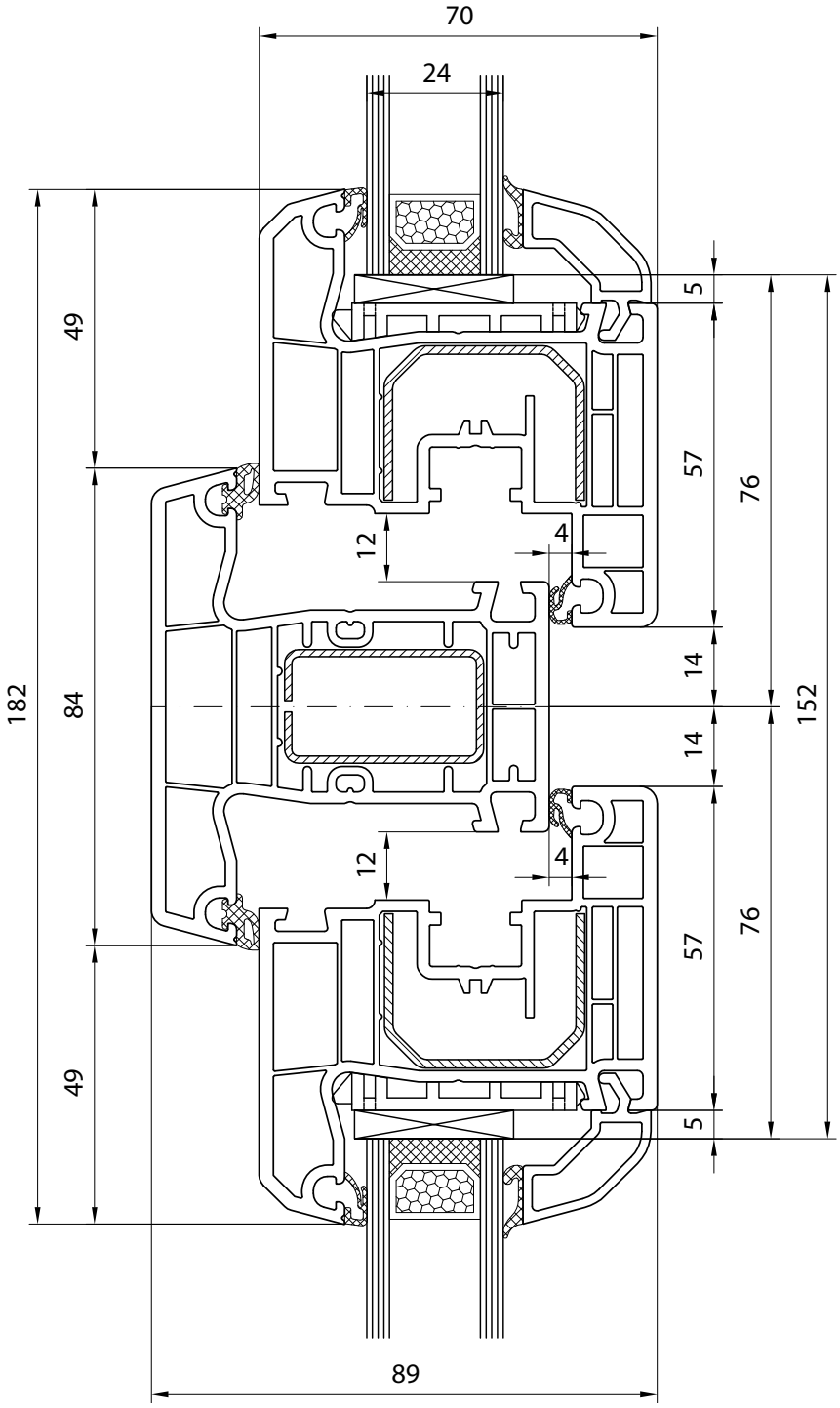

Przekrój przez słupek stały (standard 84 mm) z dwoma skrzydłami, Soft-line

Coupe meneau fixe (standard de 84 mm) avec deux ouvrants, Soft-line

Doorsnede, vaste stijl (std 84 mm) met twee vleugels, Soft-line

Längsschnitt fester Pfosten (std 84 mm) mit zwei Flügeln, Soft-line

Sezione del montante fisso (standard 84 mm) con due ante, Soft-line

aluplast®
Kunststoff-Fenstersysteme

IDEAL 4000

140x22 - 140x41 - 140x22

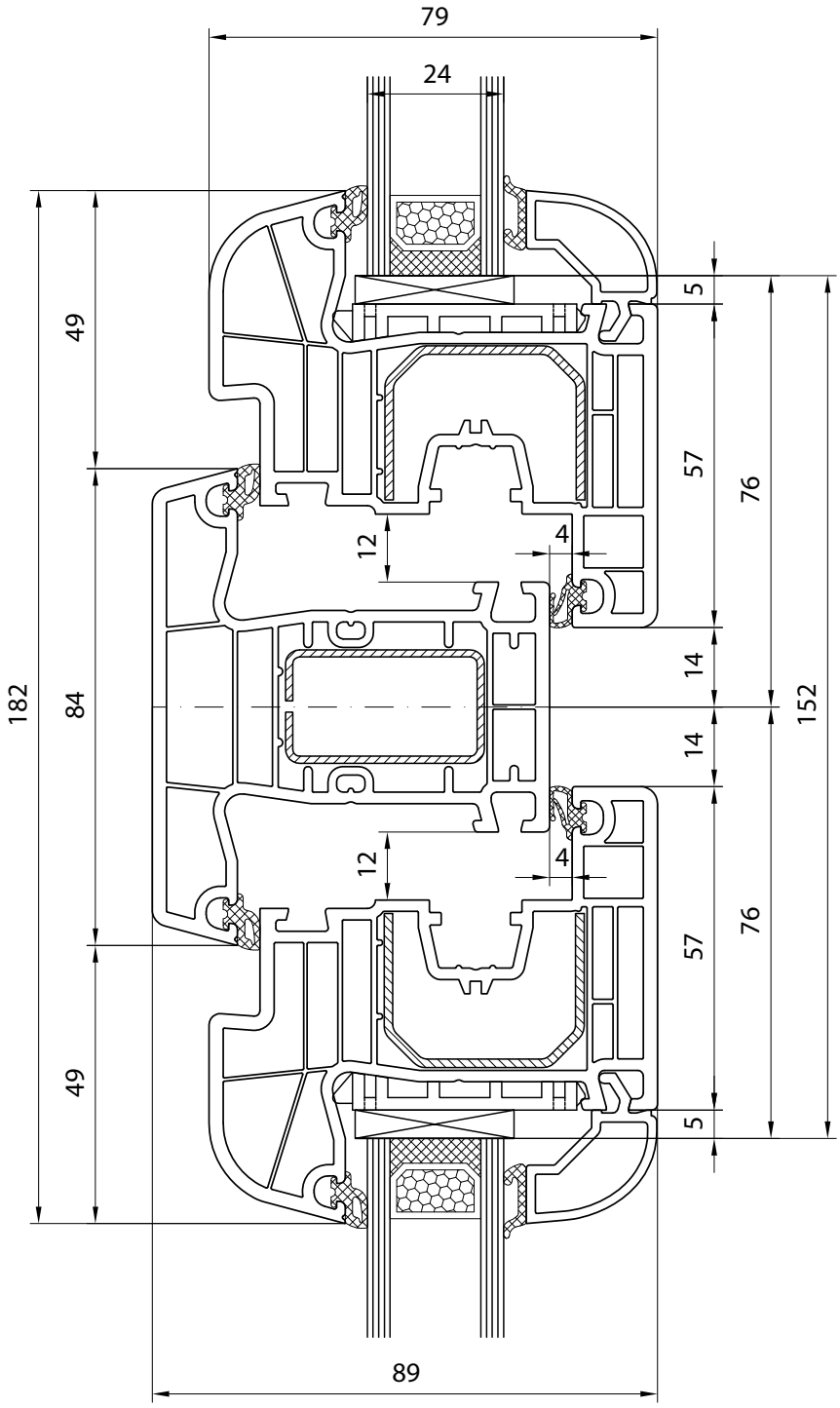

Przekrój przez słupek stały (standard 84 mm) z dwoma skrzydłami, Round-line

Coupe meneau fixe (standard de 84 mm) avec deux ouvrants, Round-line

Doorsnede, vaste stijl (std 84 mm) met twee vleugels, Round-line

Längsschnitt Fenster Pfosten (std 84 mm) mit zwei Flügeln, Round-line

Sezione del montante fisso (standard 84 mm) con due ante, Round-line

aluplast®
Kunststoff-Fenstersysteme

IDEAL 4000

140x30 - 140x41 - 140x30

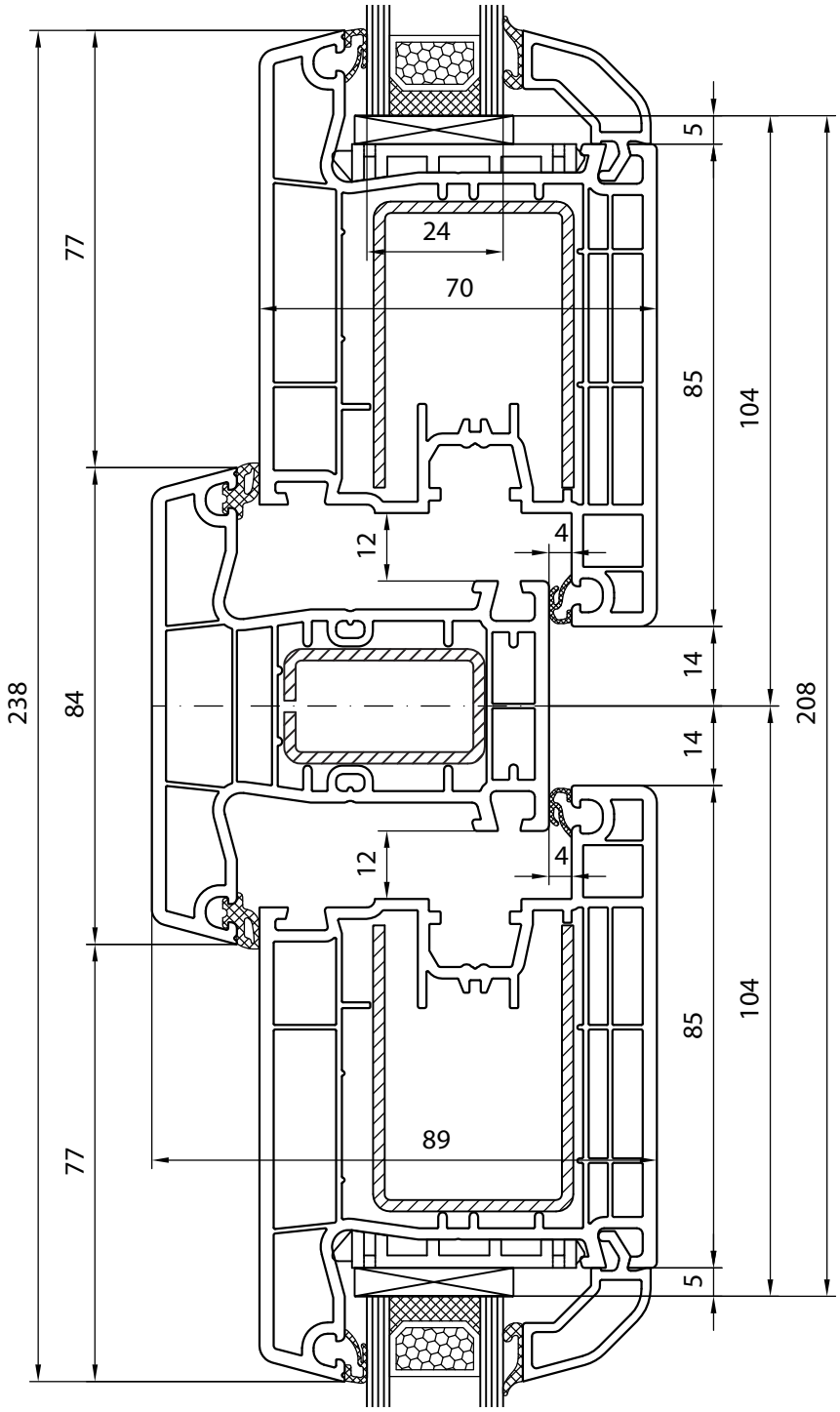

Przekrój przez słupek stały 84 mm z dwoma skrzydłami tarasowymi, otwierany do wewnątrz

Coupe profil de passage, deux ouvrants, ouverture vers l'intérieur avec meneau fixe de 84 mm

Doorsnede terras profiel, twee vleugels naar binnen opendraaiend met vaste stijl 84 mm

Längsschnitt Terassentür mit zwei Flügeln, nach Innen öffnend mit festem Pfahl 84 mm

Sezione della portaveranda a due ante, l'apertura verso interno con montante fisso 84 mm

aluplast®
Kunststoff-Fenstersysteme

IDEAL 4000

140x31 - 140x41 - 140x31

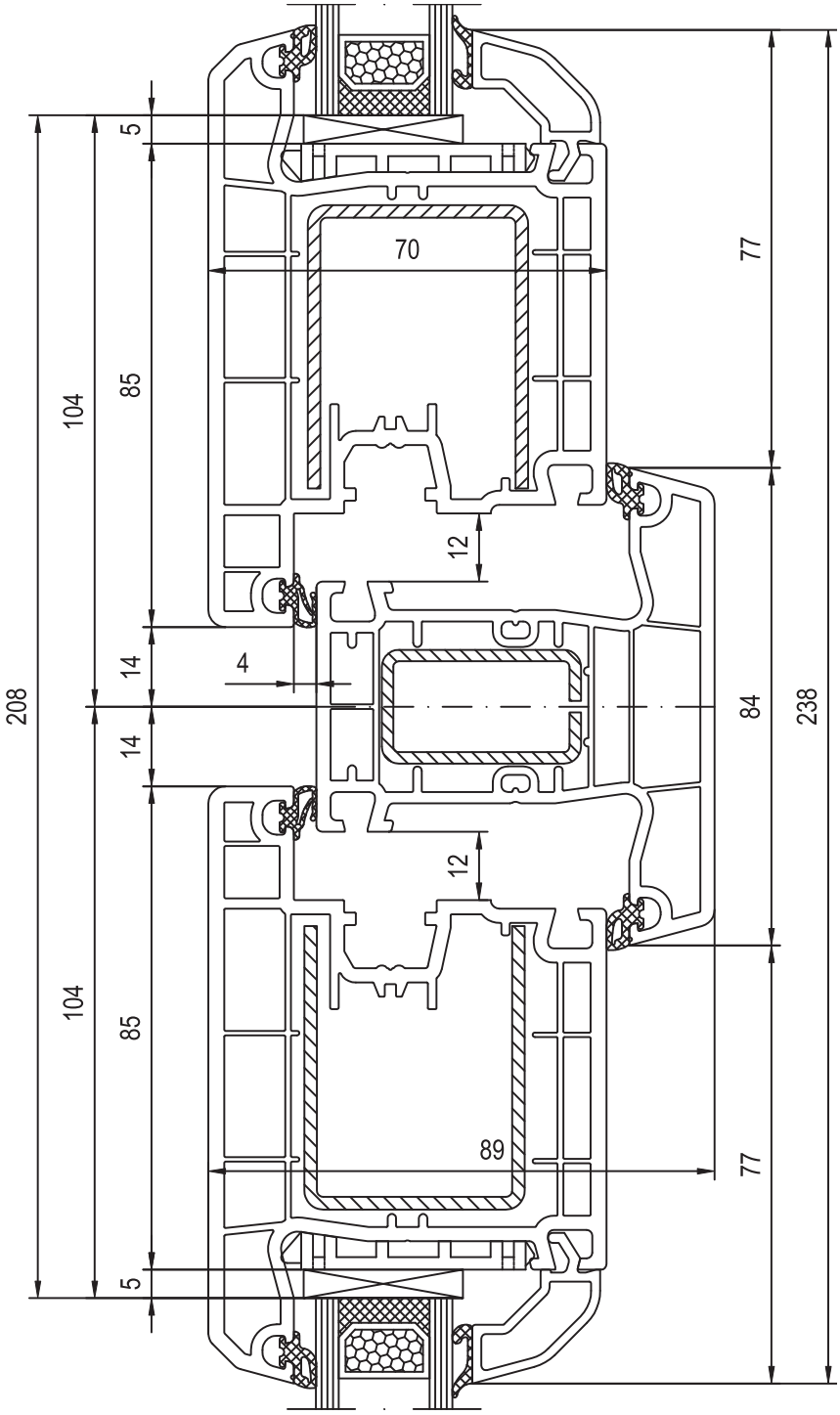

Przekrój przez słupek stały 84 mm z dwoma skrzydłami tarasowymi, otwierany na zewnątrz

Coupe profil de passage, deux ouvrants, ouverture vers l'extérieur avec meneau fixe de 84 mm

Doorsnede terras profiel, twee vleugels naar buiten opendraaiend met vaste stijl 84 mm

Querschnitt Terassentür mit zwei Flügeln, nach Aussen öffnend mit festem Pfahl 84 mm

Sezione della portaveranda a due ante, l'apertura verso esterno con montante fisso 84 mm

aluplast®
Kunststoff-Fenstersysteme

IDEAL 4000

140x33 - 140x41 - 140x33

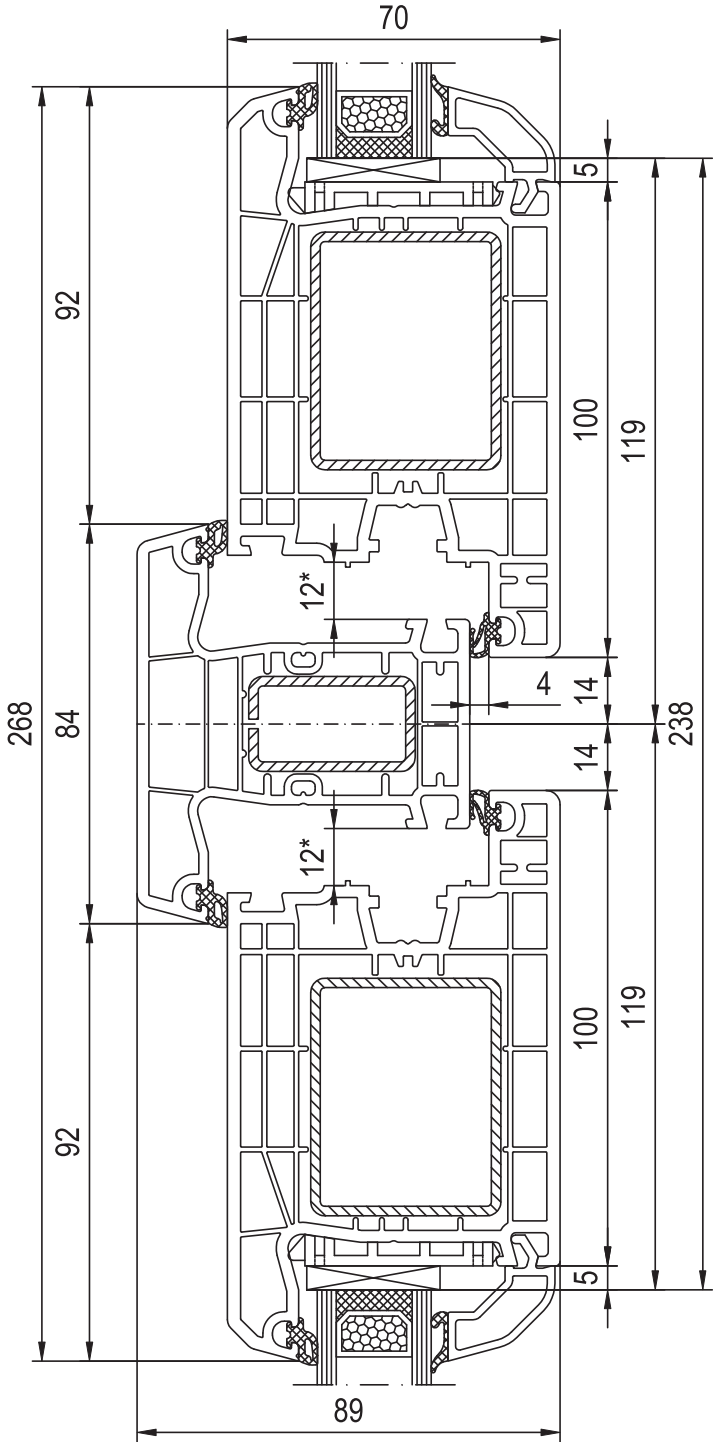

Dwa skrzydła drzwiowe ze słupkiem stałym 84 mm, otwierane do wewnątrz

Deux ouvrants de porte avec meneau fixe de 84 mm, ouverture vers l'intérieur

Twee deur vleugels met vaste stijl 84 mm, naar binnen opendraaiend

Zwei Türflügel mit festem Pfahl 84 mm, nach Innen öffnend

Porta a due ante con montante fisso 84 mm, l'apertura verso interno

aluplast®
Kunststoff-Fenstersysteme

IDEAL 4000

140x35 - 140x41 - 140x35

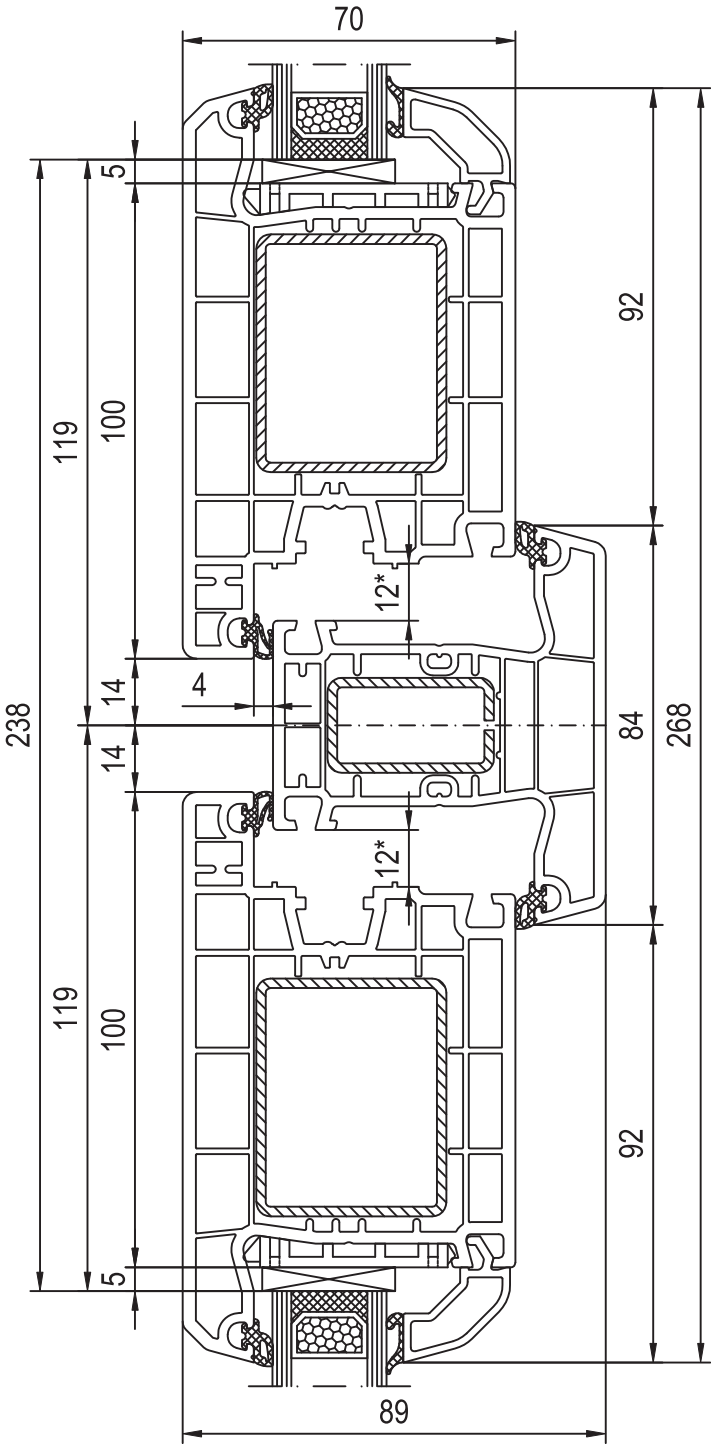

Dwa skrzydła drzwiowe ze słupkiem stałym 84 mm, otwierane na zewnątrz

Deux ouvrants de porte avec meneau fixe de 84 mm, ouverture vers l'extérieur

Twee deur vleugels met vaste stijl 84 mm, naar buiten opendraaiend

Zwei Türflügel mit festem Pfahl 84 mm, nach Aussen öffnend

Porta a due ante con montante fisso 84 mm, l'apertura verso esterno

aluplast®
Kunststoff-Fenstersysteme

IDEAL 4000

140x41

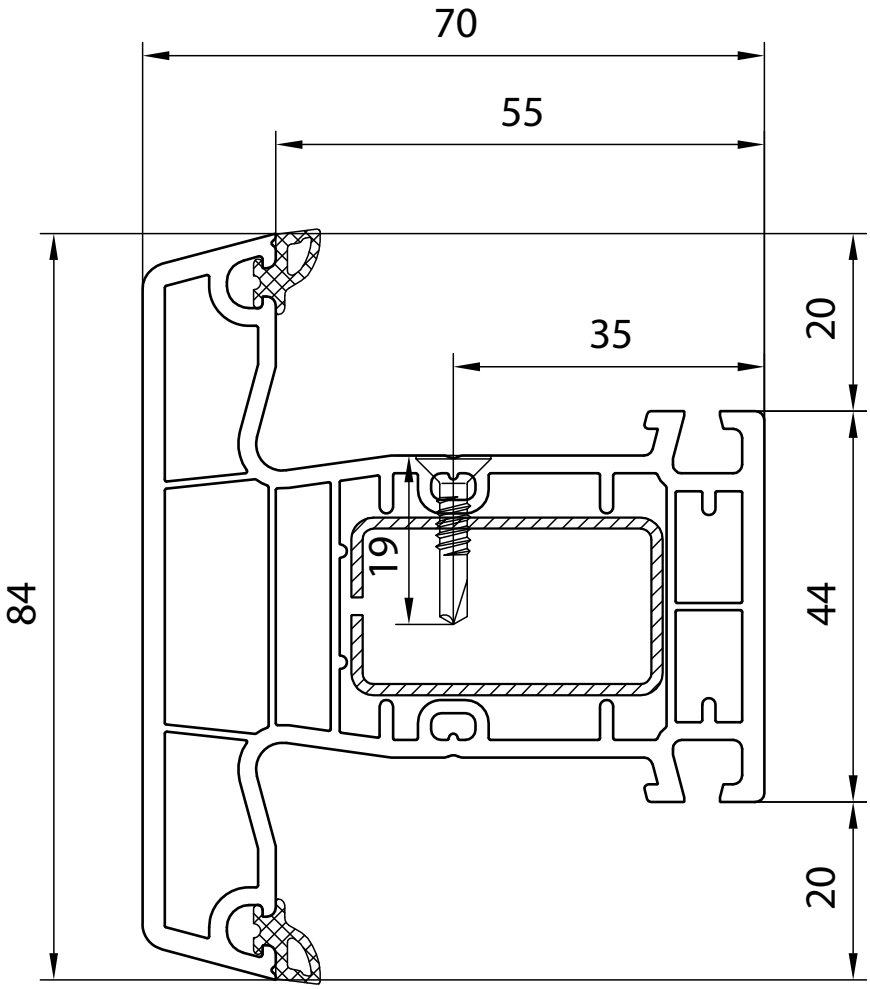

Standardowy słupek stały 84 mm

Meneau standard de 84 mm

Standaard stijl 84 mm

Fester Pfosten standard 84 mm

Montante standard 84 mm

aluplast®
Kunststoff-Fenstersysteme

IDEAL 4000

140x20 - 140x45 - 140x20

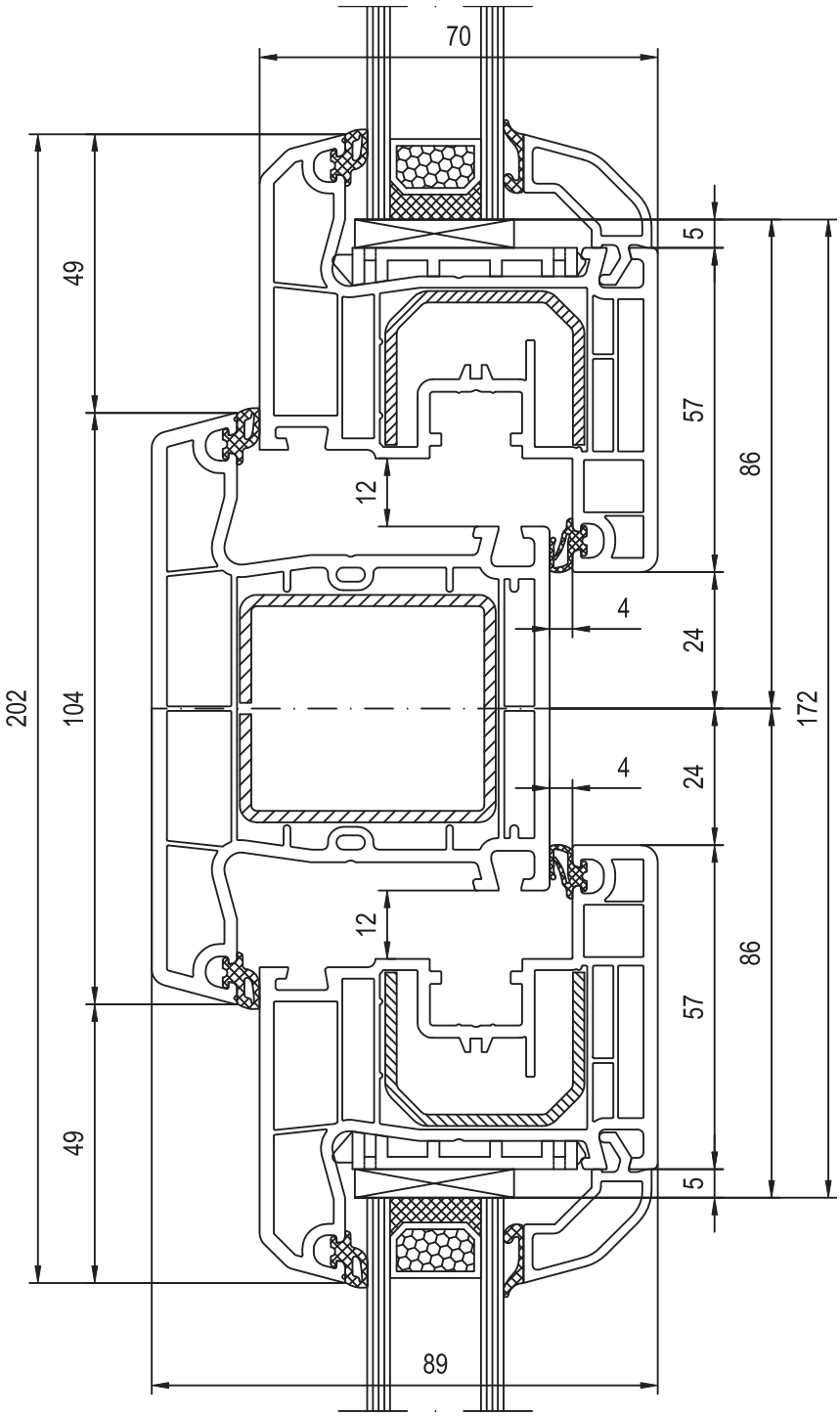

Przekrój przez słupek stały 104 mm z dwoma skrzydłami, Soft-line

Coupe de deux ouvrants de fenêtre soft-line avec meneau large de 104 mm

Aansluiting van twee raam vleugels soft-line met brede stijl 104 mm

Verbunden mit Hilfe eines breiten Pfostens mit 104 mm Breite

Giunzione di due ante finestra soft-line con montante 104 mm

aluplast®
Kunststoff-Fenstersysteme

IDEAL 4000

140x22 - 140x45 - 140x22

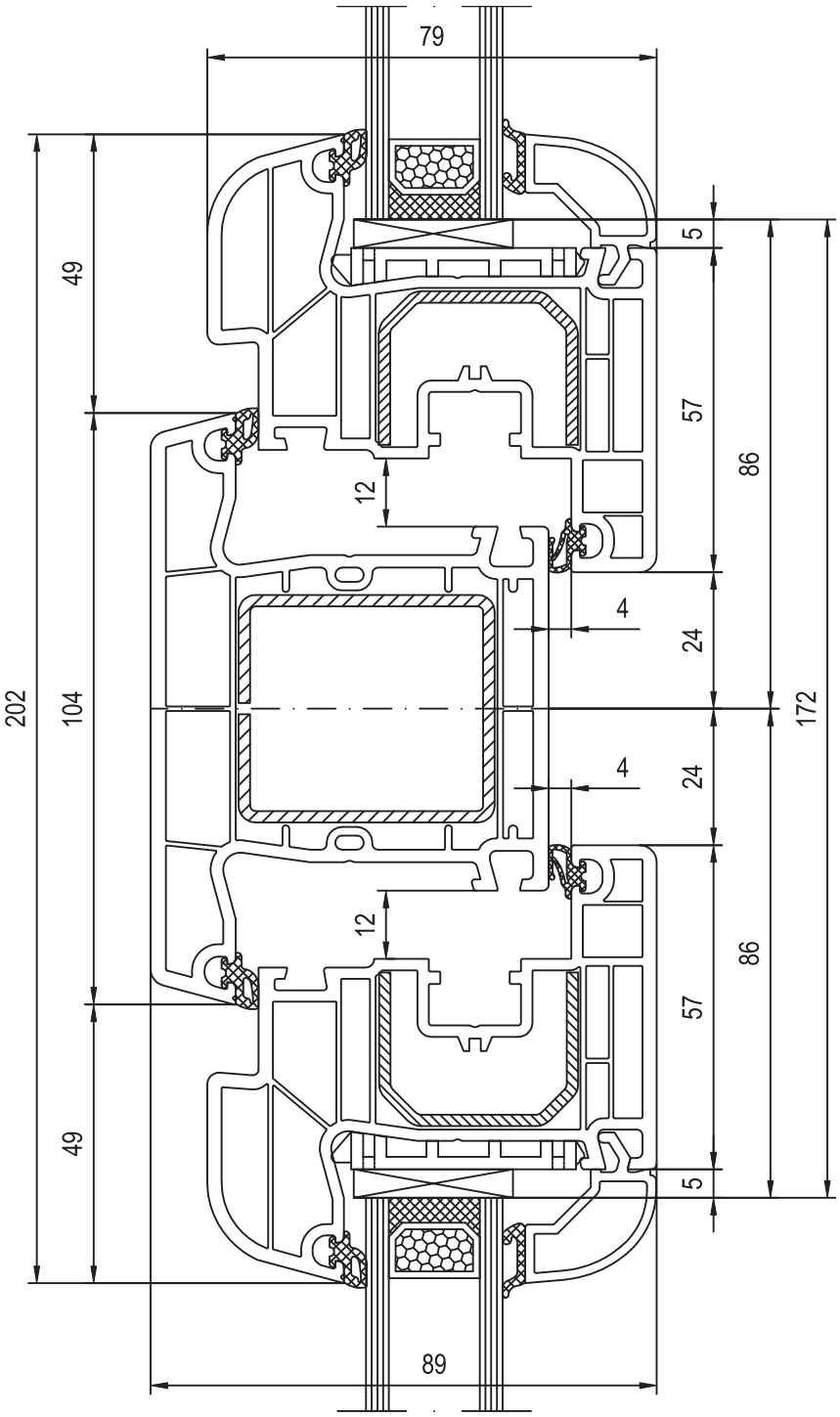

Przekrój przez słupek stały 104 mm z dwoma skrzydłami, Round-line

Coupe de deux ouvrants de fenêtre round-line avec meneau large de 104 mm

Aansluiting van twee raam vleugels round-line met brede stijl 104 mm

Zwei Fensterflügel Round-line verbunden mit Hilfe eines breiten Pfostens mit 104 mm Breite

Giunzione di due ante finestra round-line con montante 104 mm

aluplast®
Kunststoff-Fenstersysteme

IDEAL 4000

140x30 - 140x45 - 140x30

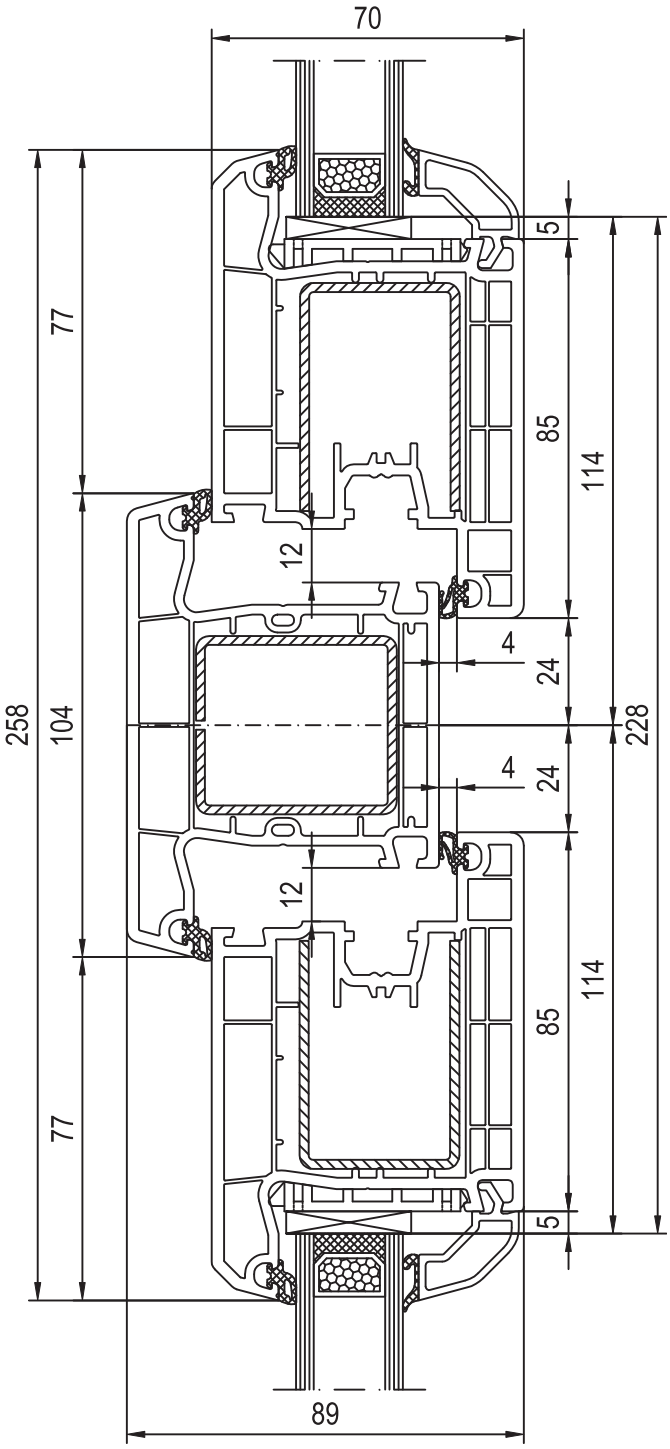

Przekrój przez słupek stały 104 mm z dwoma skrzydłami tarasowymi, otwierane do wewnątrz

Coupe de deux ouvrants de porte de passage avec meneau large de 104 mm, ouverture vers l'intérieur

Aansluiting van twee terras vleugels met brede stijl 104 mm, naar binnen opendraaiend

Zewi Terassenflügel verbunden mit Hilfe eines breiten Pfosten mit 104 mm Breite

Giunzione di due ante portaverande con montante 104 mm, l'apertura verso interno

aluplast®
Kunststoff-Fenstersysteme

IDEAL 4000

140x31 - 140x45 - 140x31

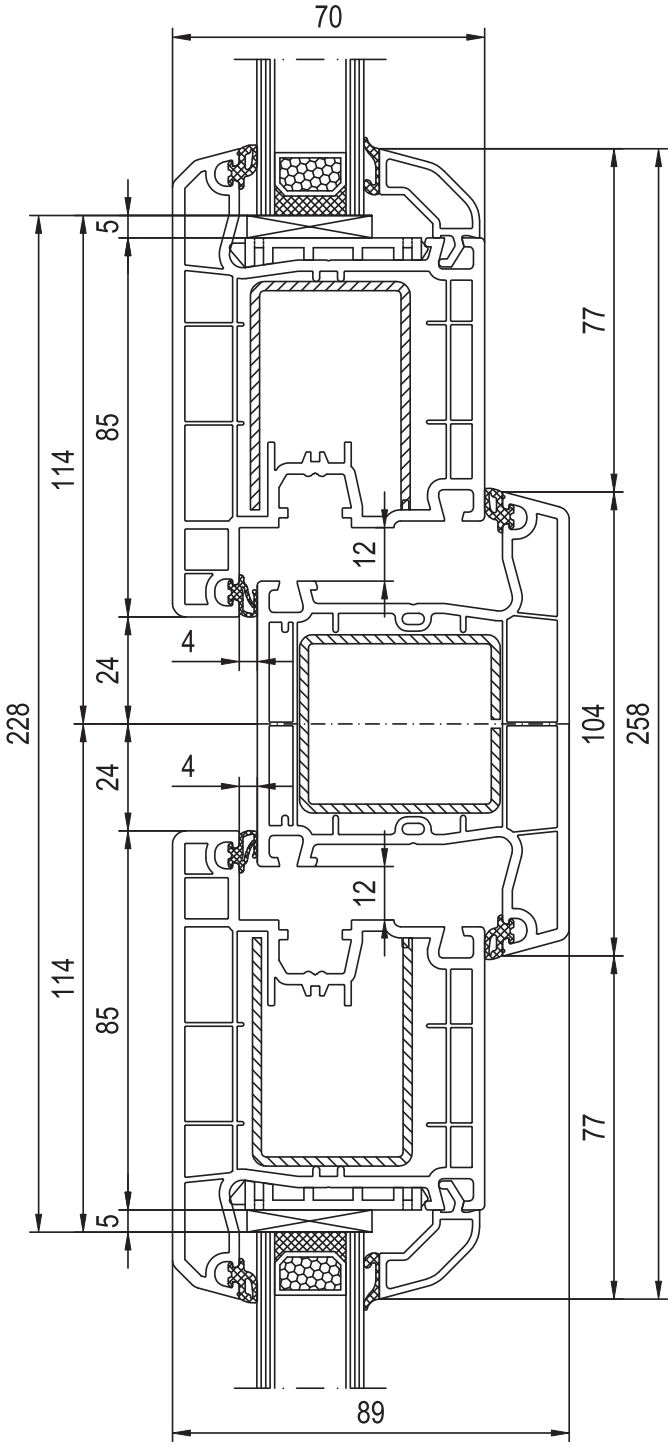

Przekrój przez słupek stały 104 mm z dwoma skrzydłami tarasowymi, otwierane na zewnątrz

Coupe de deux ouvrants de porte de passage avec meneau large de 104 mm, ouverture vers l'extérieur

Aansluiting van twee terras vleugels met brede stijl 104 mm, naar buiten opendraaiend

Zewi Terassenflügel verbunden mit Hilfe eines breiten Pfosten mit 104 mm Breite, nach Aussen öffnend

Giunzione di due ante portaverande con montante 104 mm, l'apertura verso esterno

aluplast®
Kunststoff-Fenstersysteme

IDEAL 4000

140x33 - 140x45 - 140x33

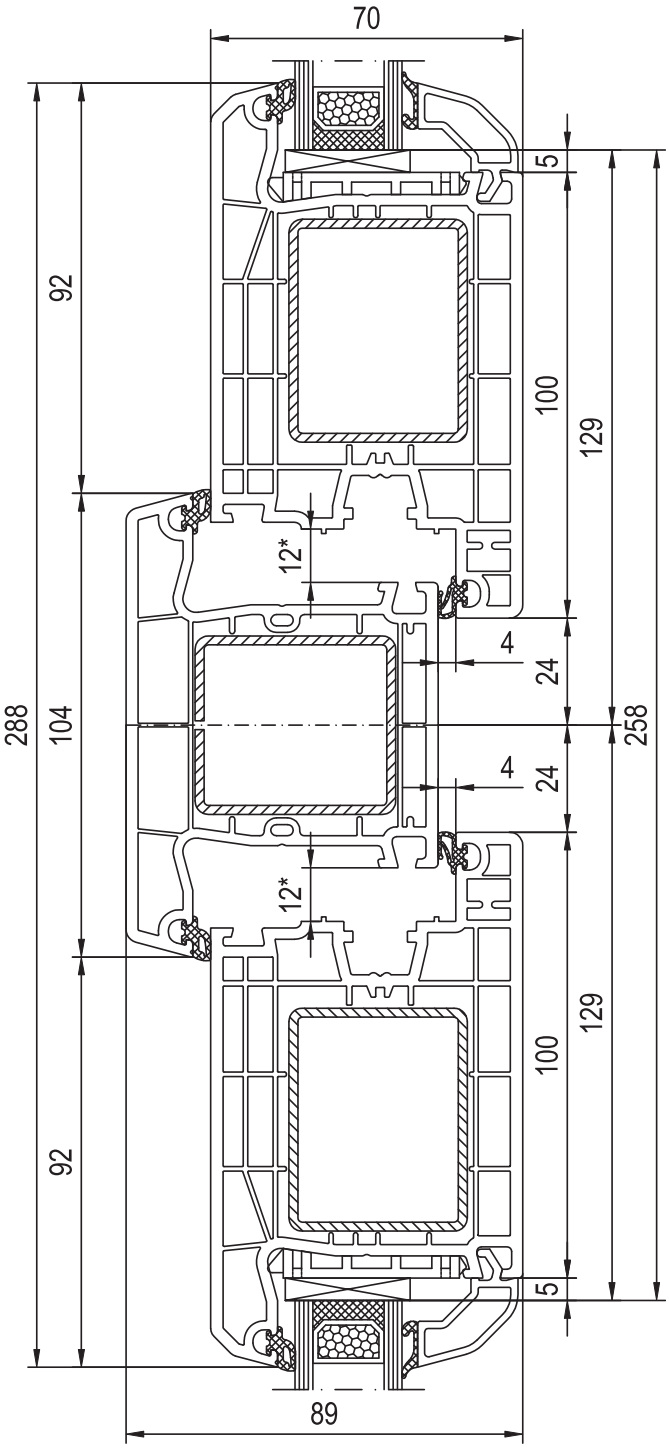

Dwa skrzydła drzwiowe ze słupkiem stałym 104 mm, otwierane do wewnątrz

Coupe de deux ouvrants de porte, meneau large de 104 mm, ouverture vers l'intérieur

Aansluiting van twee deur vleugels met brede stijl 104 mm, naar binnen opendraaiend

Zwei Türflügel mit festem Pfahl 104 mm, nach Innen öffnend

Giunzione di due ante della porta con montante 104 mm, l'apertura verso interno

aluplast®
Kunststoff-Fenstersysteme

IDEAL 4000

140x35 - 140x45 - 140x35

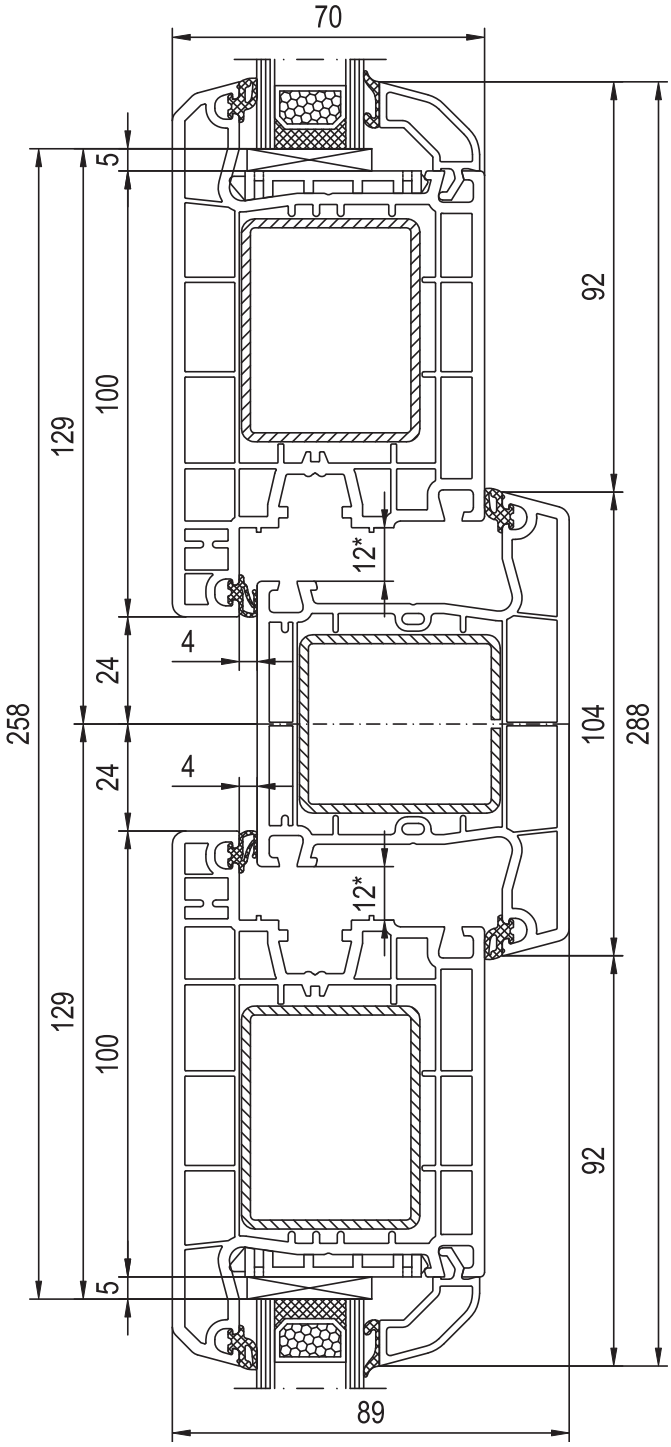

Dwa skrzydła drzwiowe ze słupkiem stałym 104 mm, otwierane na zewnątrz

Coupe de deux ouvrants de porte avec meneau large de 104 mm, ouverture vers l'extérieur

Aansluiting van twee deur vleugels met brede stijl 104 mm, naar buiten opendraaiend

Zwei Türflügel verbunden mit Hilfe eines breiten Pfosten mit 104 mm Breite, nach Aussen öffnend

Giunzione di due ante porta con montante 104 mm, l'apertura verso esterno

aluplast®
Kunststoff-Fenstersysteme

IDEAL 4000

140x45

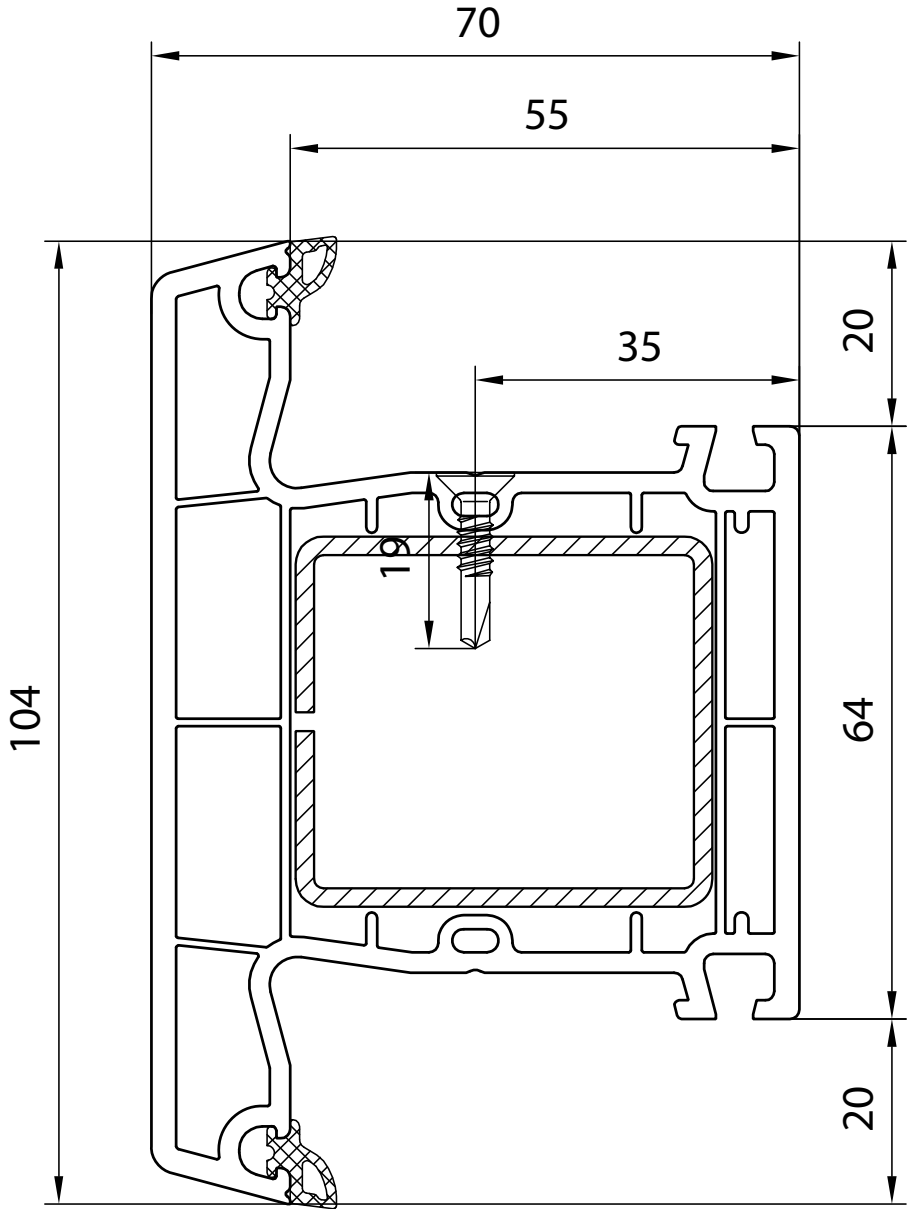

Słupek stały 104 mm

Meneau large de 104 mm

Brede stijl 104 mm

Breiter Pfosten 104 mm

Montante 104 mm

aluplast®
Kunststoff-Fenstersysteme

IDEAL 4000

140x20 - 140x65 - 140x20

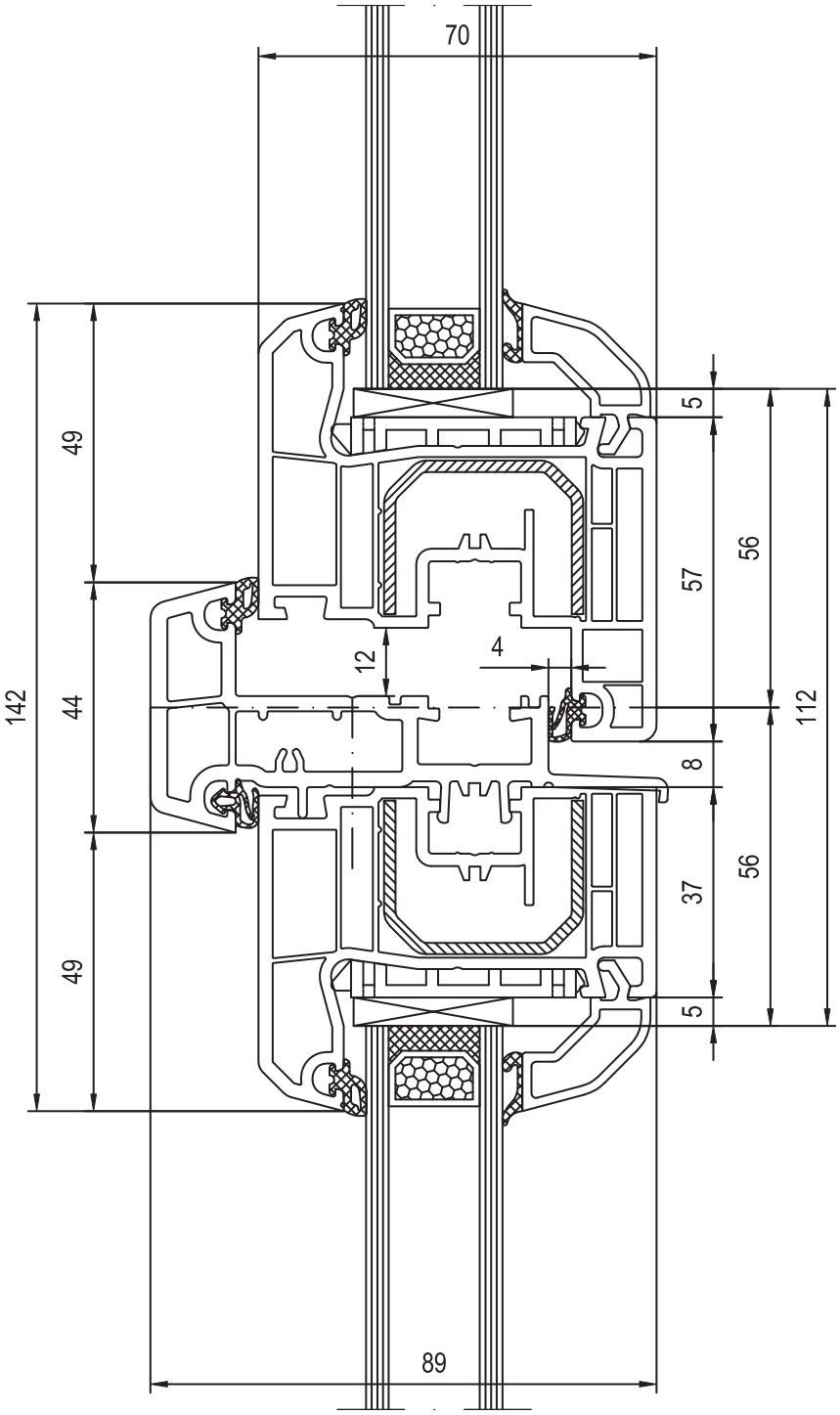

Przekrój przez połączenie dwóch skrzydeł Soft-line z wąskim słupkiem

Coupe de deux ouvrants de fenêtre Soft-line avec meneau étroit mobile

Aansluiting van twee raam vleugels Soft-line met smalle mobile paal

Zwei Fensterflügel verbunden mit Hilfe eines Schmalen Stulps

Giunzione di due ante finestra Soft-line con montante stretto

aluplast®
Kunststoff-Fenstersysteme

IDEAL 4000

140x22 - 140x65 - 140x22

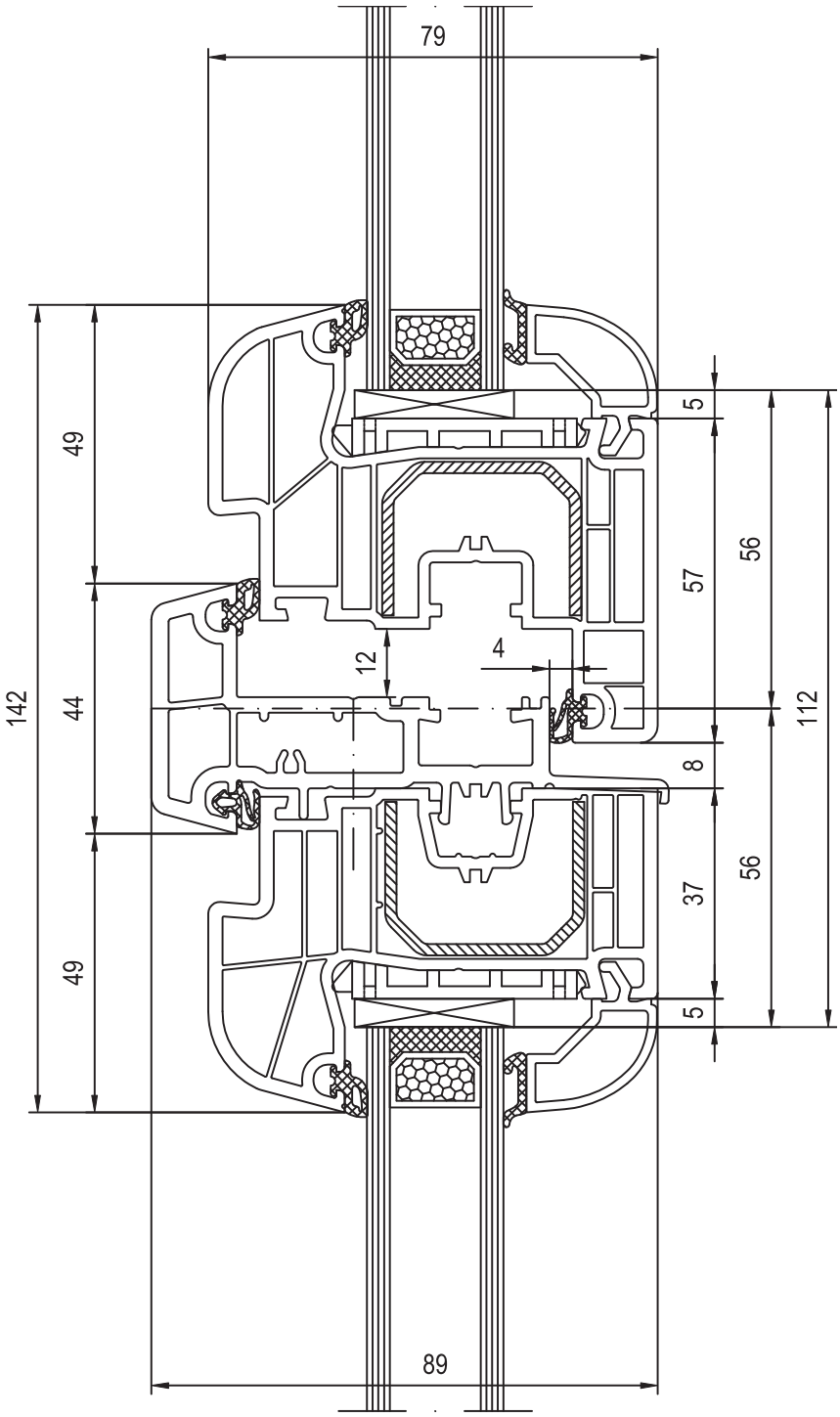

Przekrój przez połączenie dwóch skrzydeł Round-line z wąskim słupkiem

Coupe de deux ouvrants de fenêtre Round-line avec meneau étroit mobile

Aansluiting van twee raam vleugels Round-line met smalle mobile paal

Zwei Fensterflügel Round-line verbunden mit Hilfe eines Schamlen Stulps

Giunzione di due ante finestra Round-line con montante stretto

aluplast®
Kunststoff-Fenstersysteme

IDEAL 4000

140x65

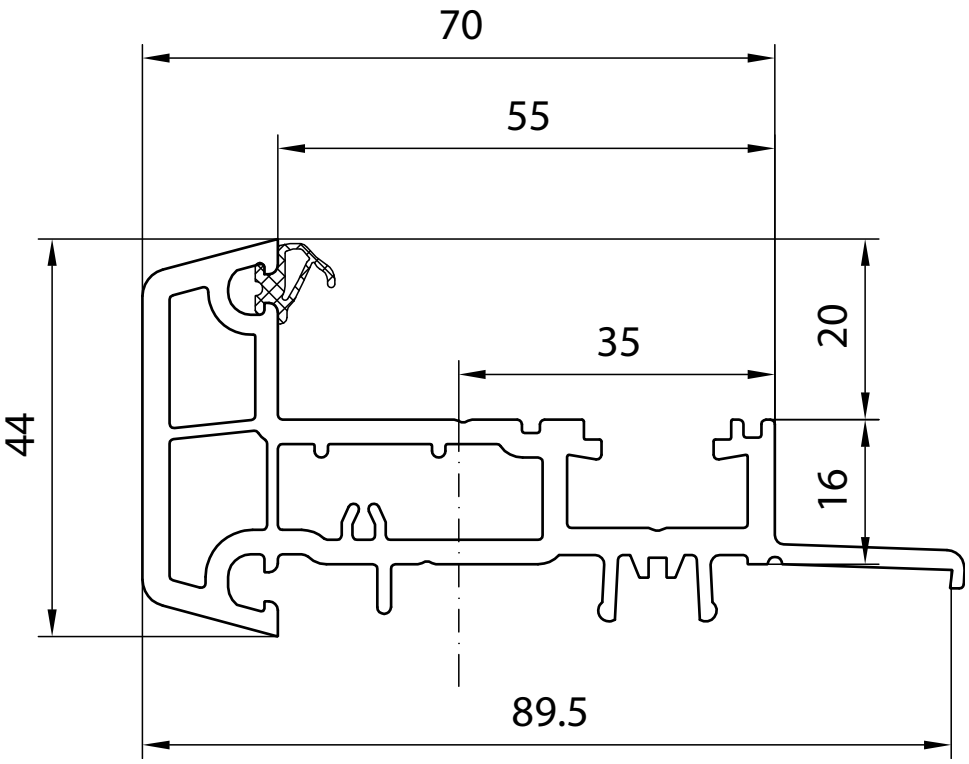

Słupek ruchomy, wąski 44 mm

Meneau mobile étroit de 44 mm

Smalle stijl 44 mm stulp

Schmaler Stulp 44 mm

Montante stretto mobile 44 mm

aluplast®
Kunststoff-Fenstersysteme

IDEAL 4000

140x20 - 140x66 - 140x20

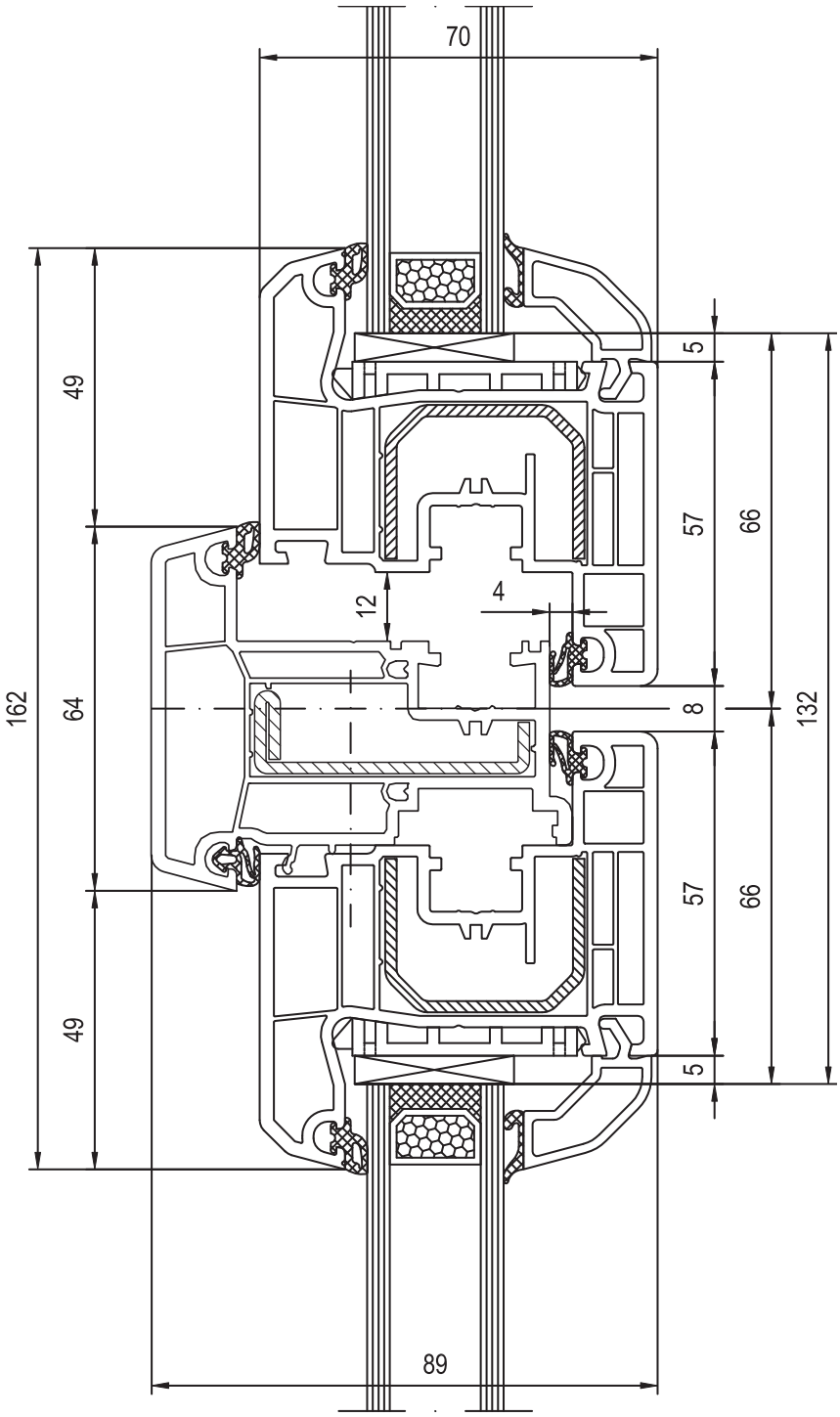

Przekrój przez ruchomy słupek 64 mm z dwoma skrzydłami Soft-line

Coupe de deux ouvrants Soft-line avec meneau mobile de 64 mm

Aansluiting van twee raam vleugels Soft-line met brede stijl 64 mm

Zwei Flügel Soft-line verbunden mit Hilfe eines breiten Stulps mit 64 mm Breite

Giunzione di due ante Soft-line, montante mobile 64 mm

aluplast®
Kunststoff-Fenstersysteme

IDEAL 4000

140x22 - 140x66 - 140x22

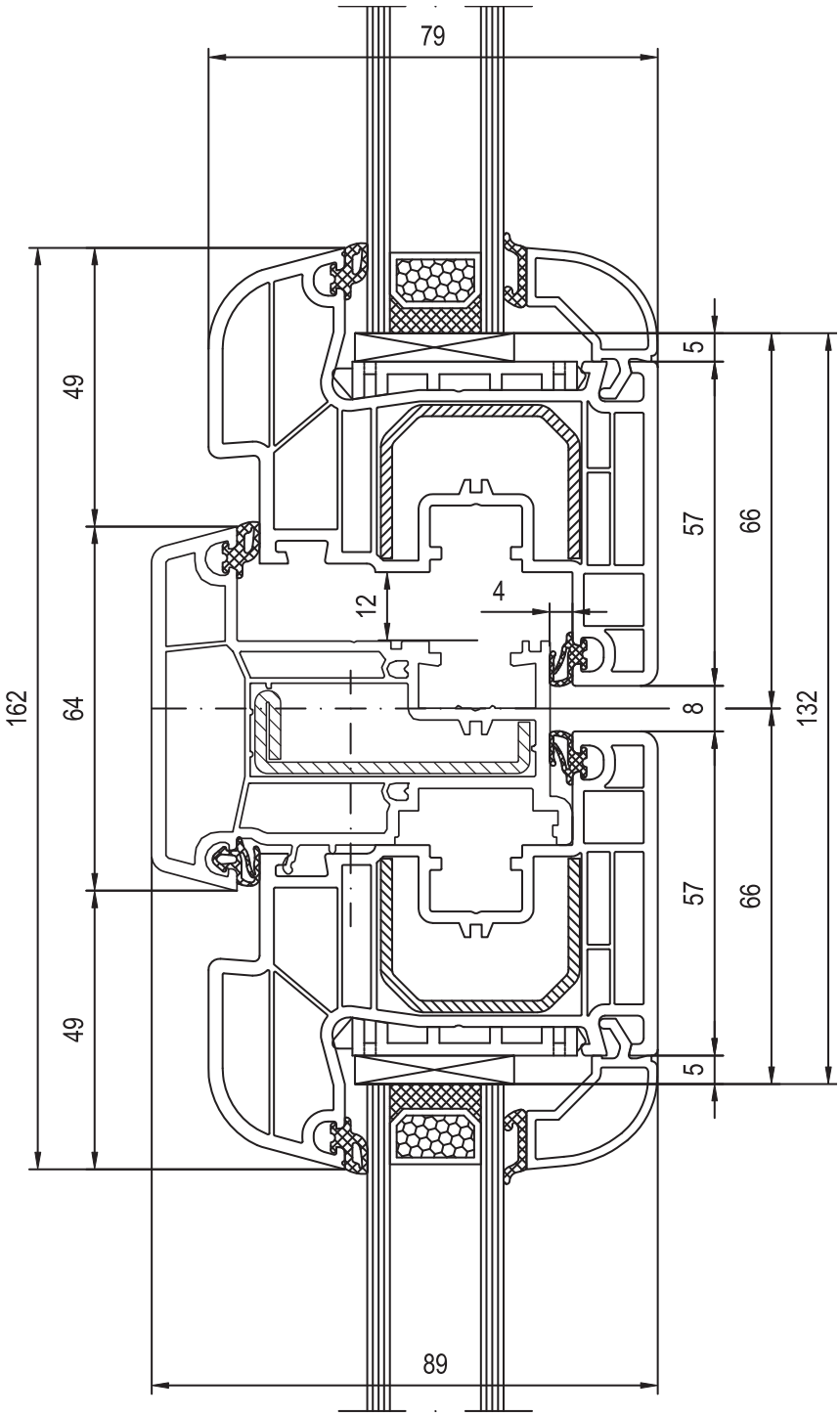

Przekrój przez ruchomy słupek 64 mm z dwoma skrzydłami Round-line

Coupe de deux ouvrants Round-line avec meneau mobile de 64 mm

Aansluiting van twee raam vleugels Round-line met brede stijl 64 mm

Zwei Flügel Round-line verbunden mit Hilfe eines breiten Stulps mit 64 mm Breite

Giunzione di due ante Round-line con montante mobile 64 mm

aluplast®
Kunststoff-Fenstersysteme

IDEAL 4000

140x66

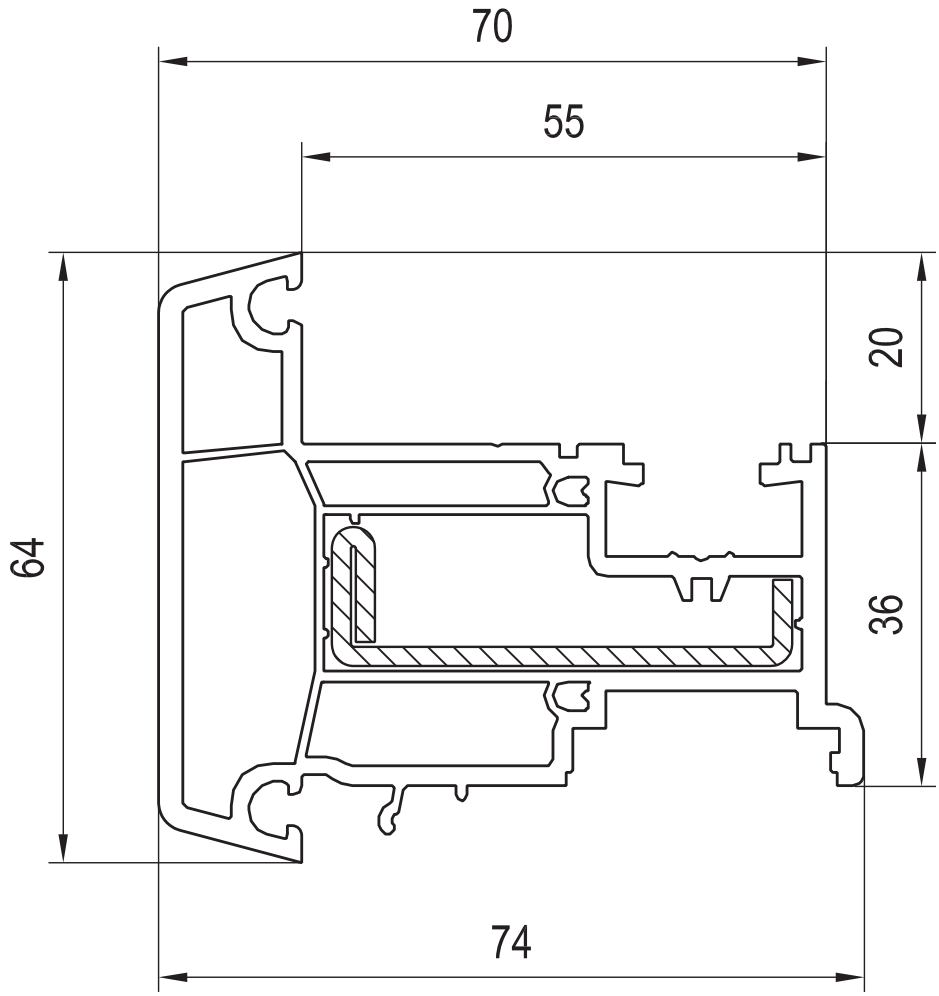

Ruchomy słupek 64 mm

Meneau mobile de 64 mm

Brede stijl 64 mm stulp

Breiter Stulp 64 mm

Montante mobile 64 mm

aluplast®
Kunststoff-Fenstersysteme

IDEAL 4000

140x76 - 140x20

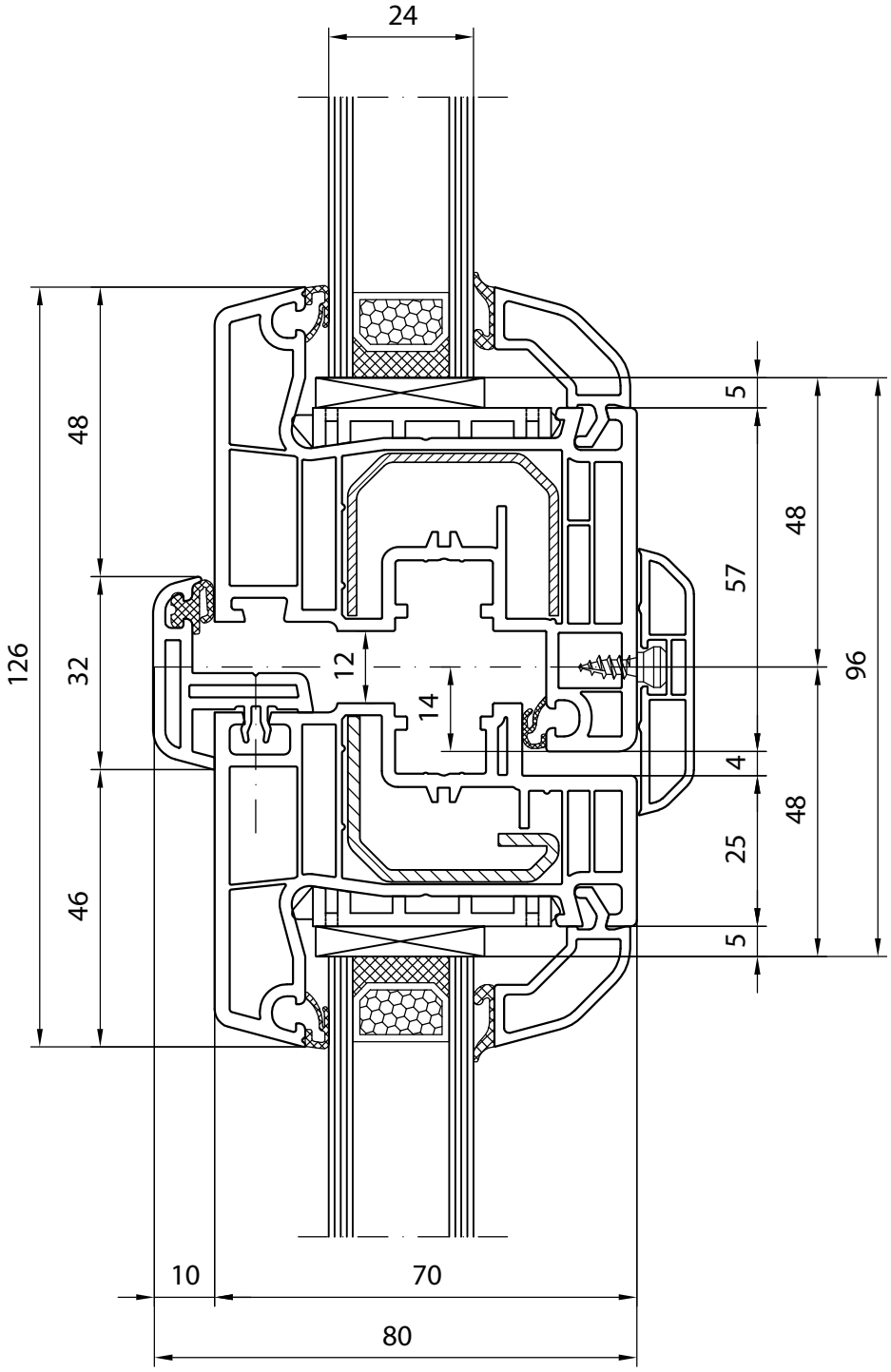

Klamka centralna, skrzydło Classic-line

Battue centrée, ouvrant Classic-line

Centrale kruk, vleugel Classic-line

Zentrale Olive, Flügel Classic-line

Maniglia centrale, ante Classic-line

aluplast®
Kunststoff-Fenstersysteme

IDEAL 4000

140x82 - 140x22

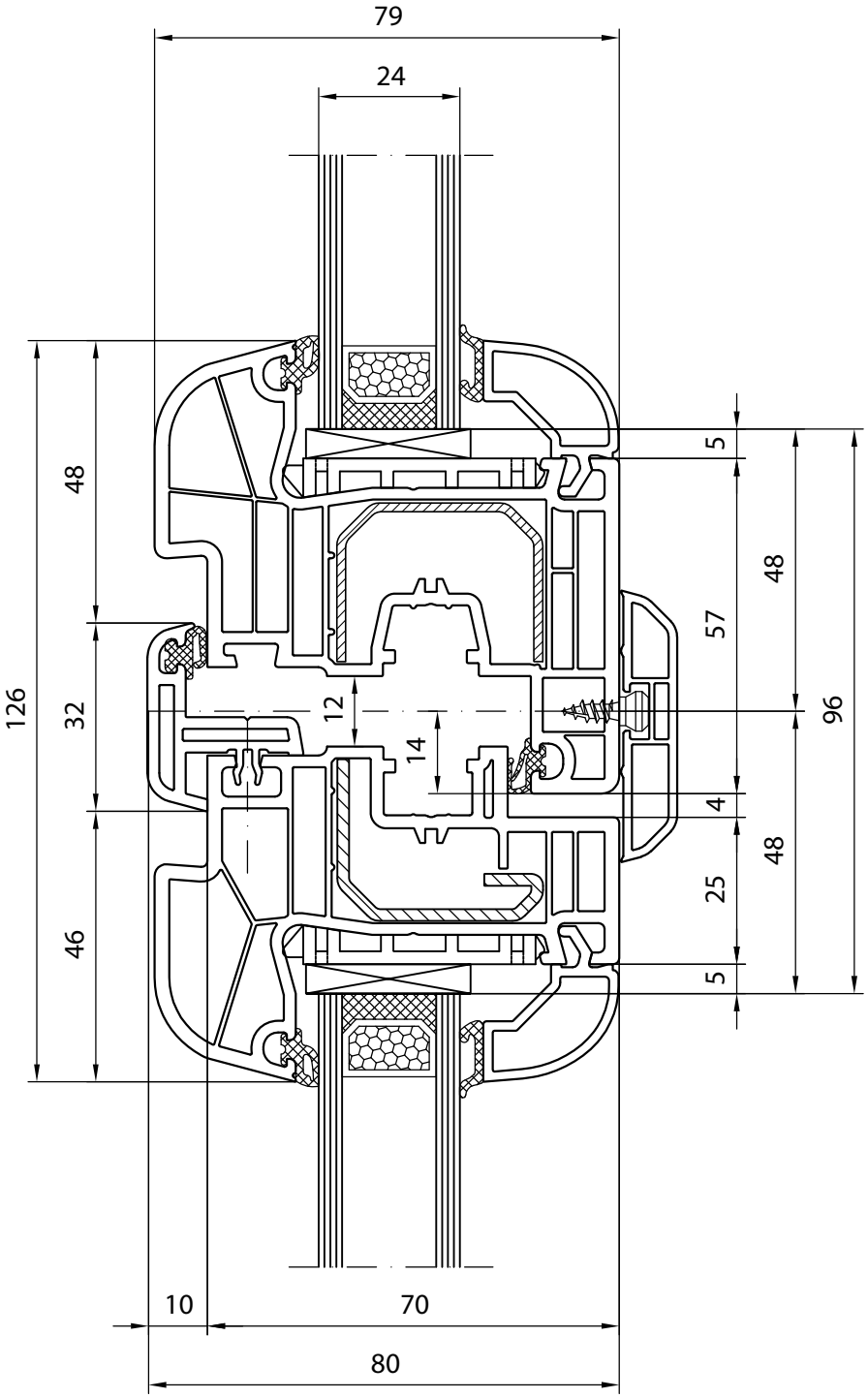

Klamka centralna, skrzydło Round-line

Battue centrée, ouvrant Round-line

Centrale kruk, vleugel Round-line

Zentrale Olive, Flügel Round-line

Maniglia centrale, ante Round-line

aluplast®
Kunststoff-Fenstersysteme

IDEAL 4000 NEW

IDEAL 4000 NEW | 5 komór | 2 uszczelki
Stal pokazana na rysunku może nie być stalą stosowaną standardwowo.

IDEAL 4000 NEW | 5 chambres | 2 joints
Renfort en ecier présenté sur le dessin ci-dessus est en option.

IDEAL 4000 NEW | 5 kamer | 2 afdichtingen
Staal die u op de tekening ziet, is niet standaard.

IDEAL 4000 NEW | 5 Kammern | 2 Dichtungen
Der angewendete Stahlkern kann von dem abgebildeten Kern abweichen.

IDEAL 4000 NEW | 5 camere | 2 guarnizioni
L'acciaio presentato sul disegno può essere un acciaio non standard.

aluplast®
Kunststoff-Fenstersysteme

IDEAL 4000 NEW

140x00 - 140x20

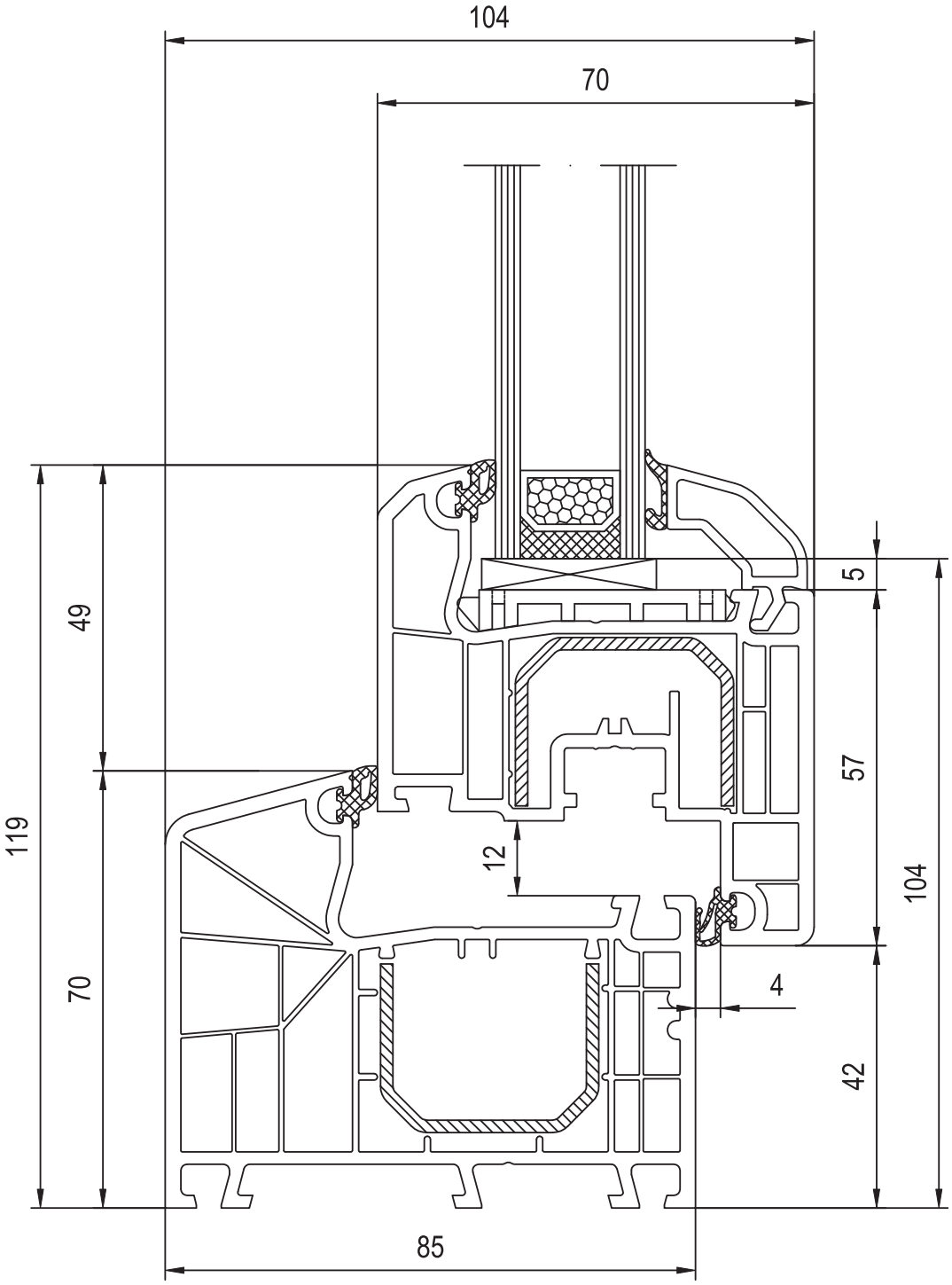

Skrzydło Soft-line

Ouvrant Soft-line

Vleugel Soft-line

Flügel Soft-line

Ante Soft-line

aluplast®
Kunststoff-Fenstersysteme

IDEAL 4000 NEW

140x00 - 140x22

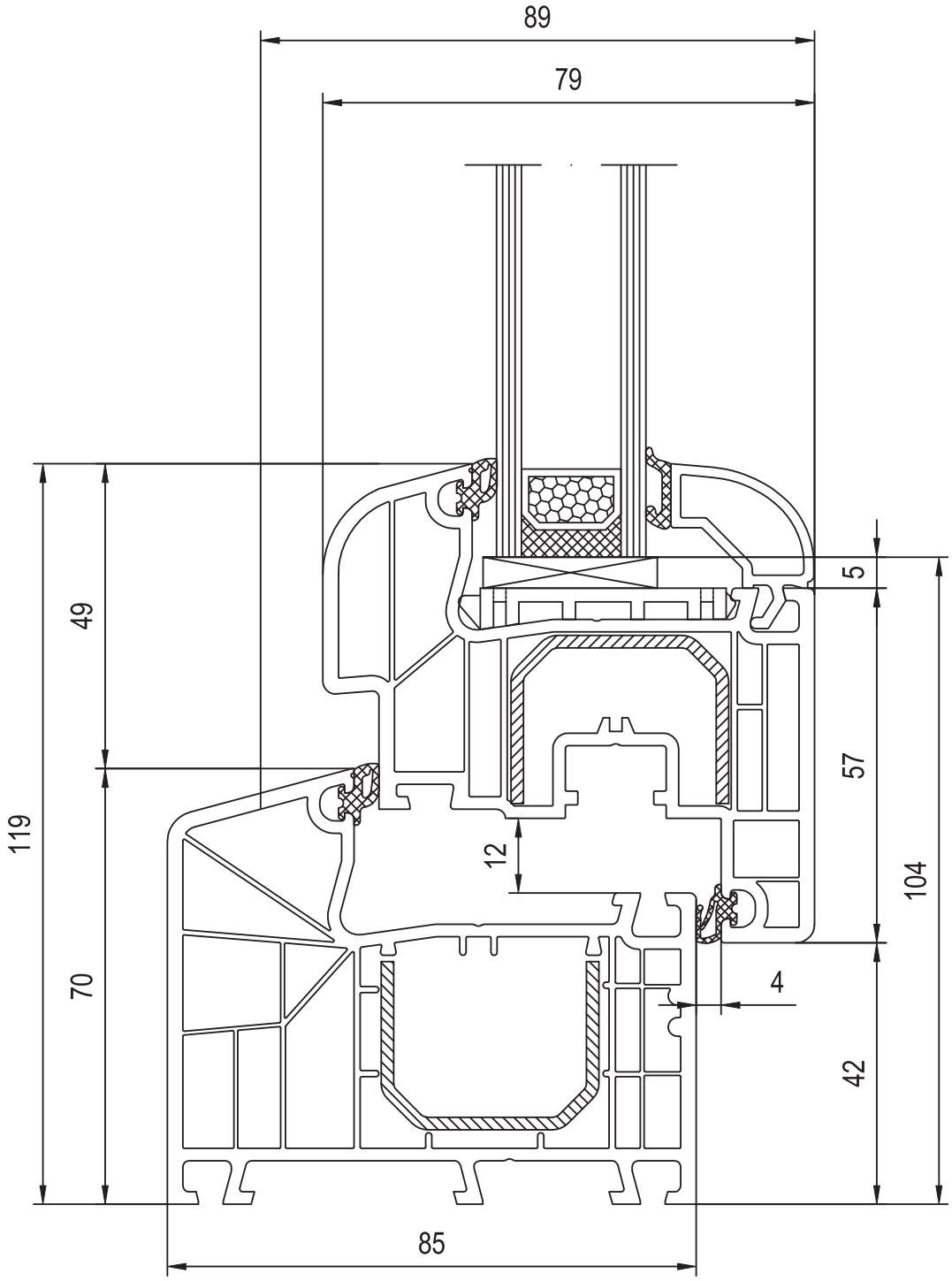

Skrzydło Round-line

Ouvrant Round-line

Vleugel Round-line

Flügel Round-line

Ante Round-line

aluplast®
Kunststoff-Fenstersysteme

IDEAL 4000 NEW

140x00 - 140x30

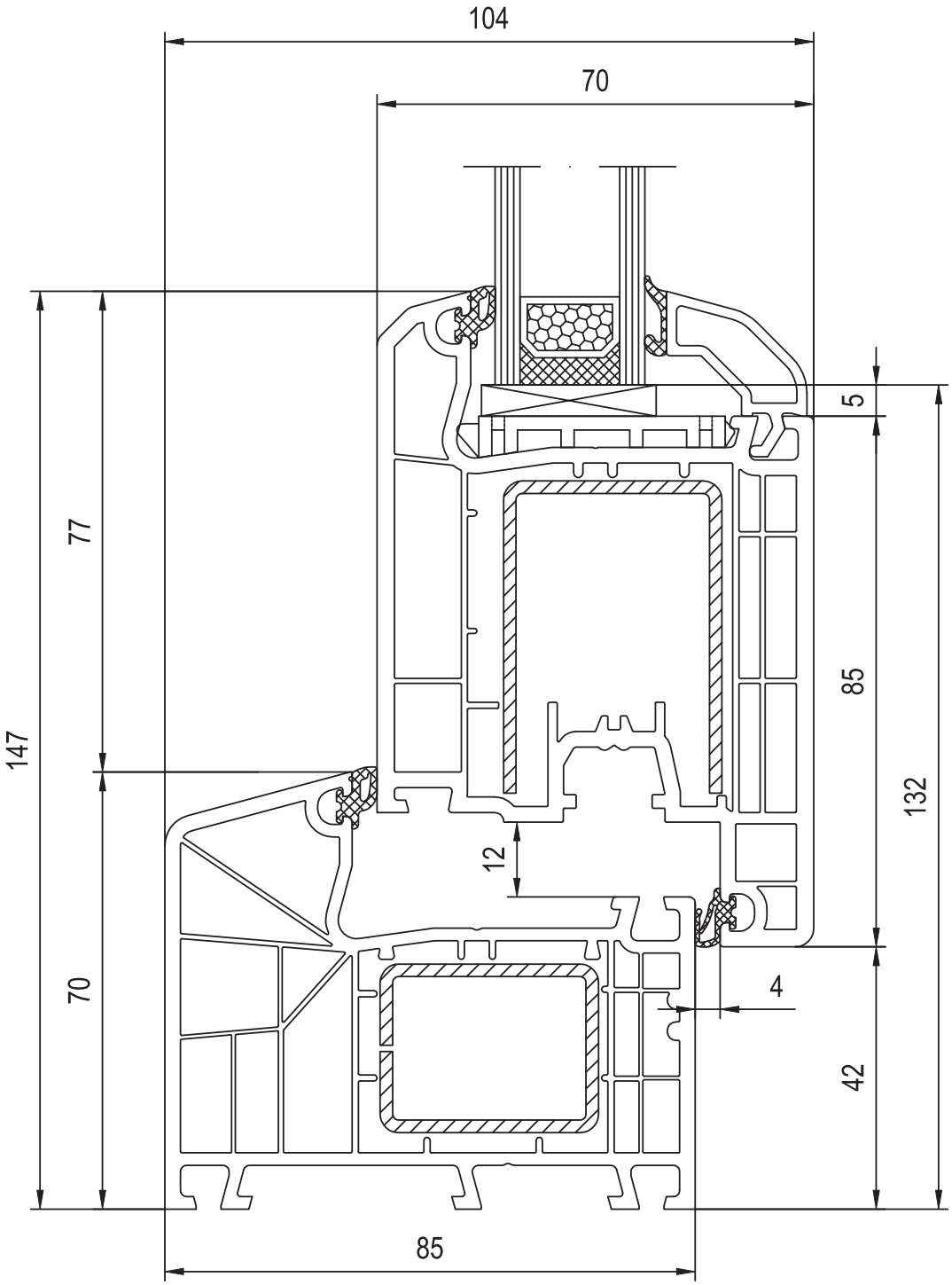

Skrzydło tarasowe, otwierane do wewnątrz

Ouvrant de passage, ouverture vers l'intérieur

Terras profiel, naar binnen opendraaiend

Terassenflügel nach Innen öffnend

Anta della portaveranda, l'apertura verso interno

aluplast®
Kunststoff-Fenstersysteme

IDEAL 4000 NEW

140x00 - 140x31

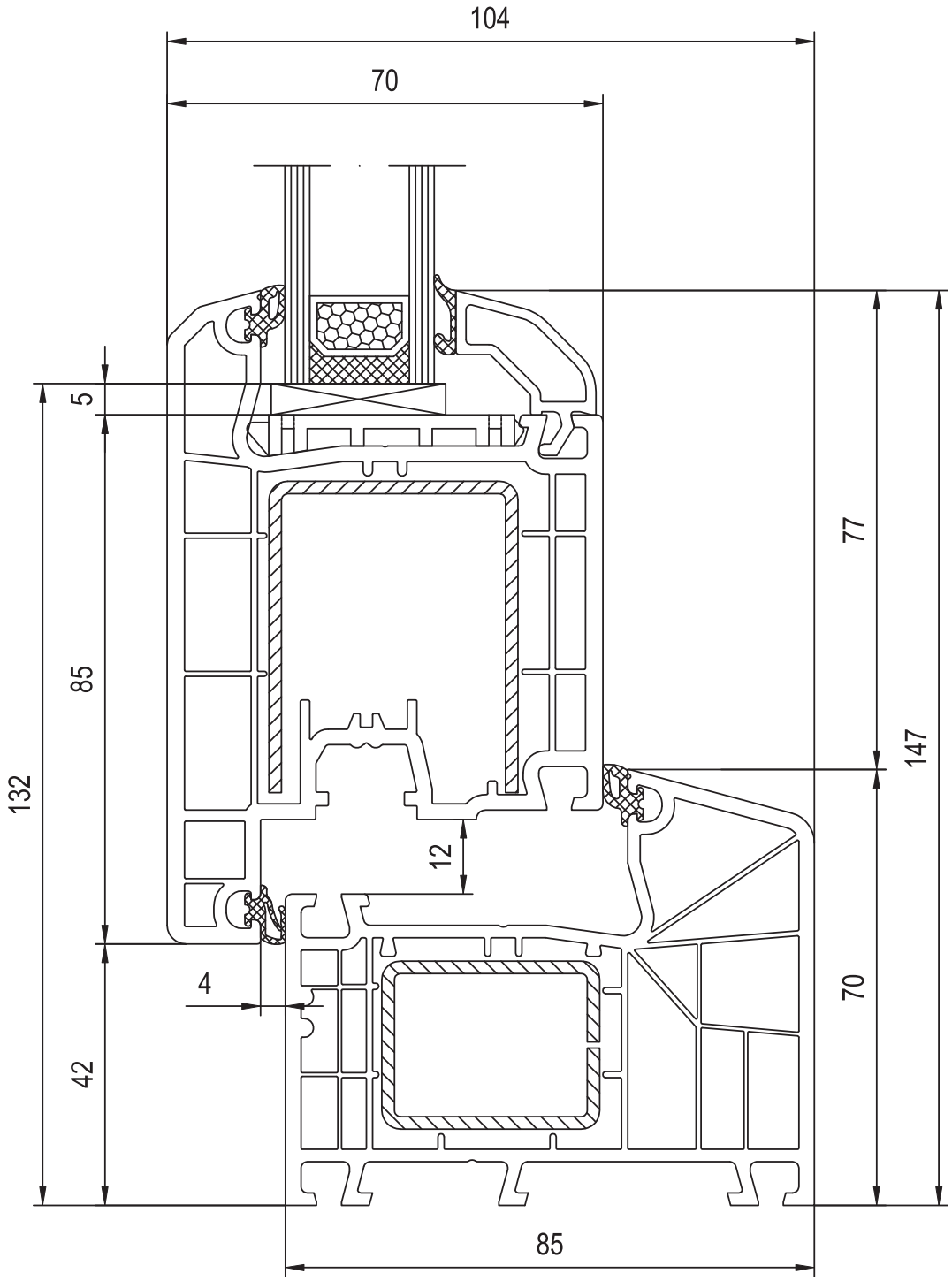

Skrzydło tarasowe, otwierane na zewnątrz

Ouvrant de passage, ouverture vers l'extérieur

Terras profiel, naar biuten opendraaiend

Terassenflügel nach Aussen öffnend

Anta della portaveranda, l'apertura verso esterno

aluplast®
Kunststoff-Fenstersysteme

IDEAL 4000 NEW

140x00 - 140x33

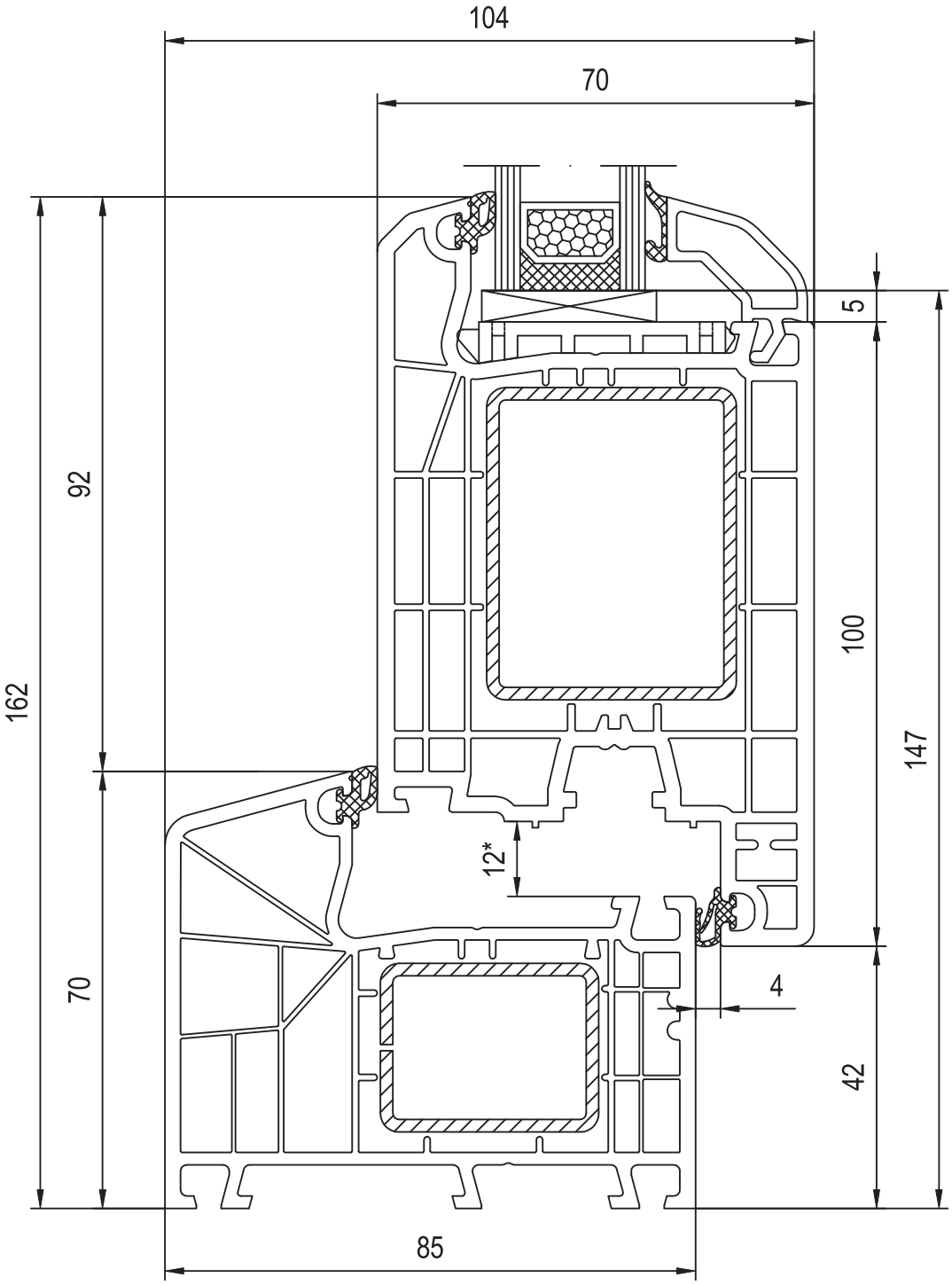

Skrzydło drzwiowe z ramą Ideal 4000 new, otwierane do wewnątrz

Ouvrant de porte, dormant Ideal 4000 new, ouverture vers l'intérieur

Deur vleugel op het kader Ideal 4000 nieuw, naar binnen opendraaiend

Türflügel mit Rahmen Ideal 4000 neu, nach Innen öffnend

Anta della porta sul telaio Ideal 4000 neu, l'apertura verso interno

aluplast®
Kunststoff-Fenstersysteme

IDEAL 4000 NEW

140x00 - 140x35

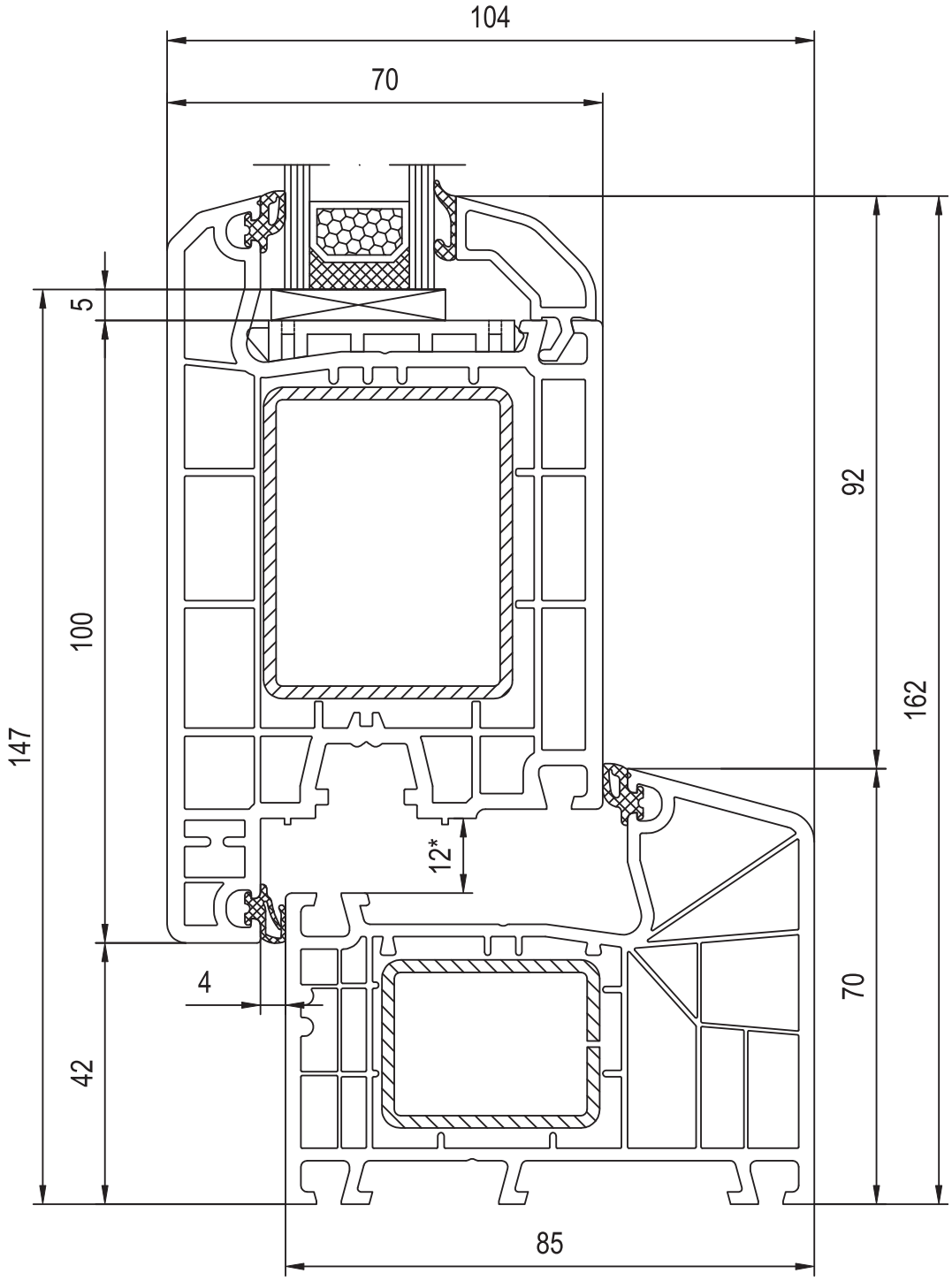

Skrzydło drzwiowe z ramą Ideal 4000 new, otwierane na zewnątrz

Ouvrant de porte, dormant Ideal 4000 new, ouverture vers l'extérieur

Deur vleugel op het kader Ideal 4000 nieuw, naar biuten opendraaiend

Türflügel mit Rahmen Ideal 4000 neu, nach Aussen öffnend

Anta della porta sul telaio Ideal 4000 neu, l'apertura verso esterno

aluplast®
Kunststoff-Fenstersysteme

IDEAL 4000 NEW

140x00

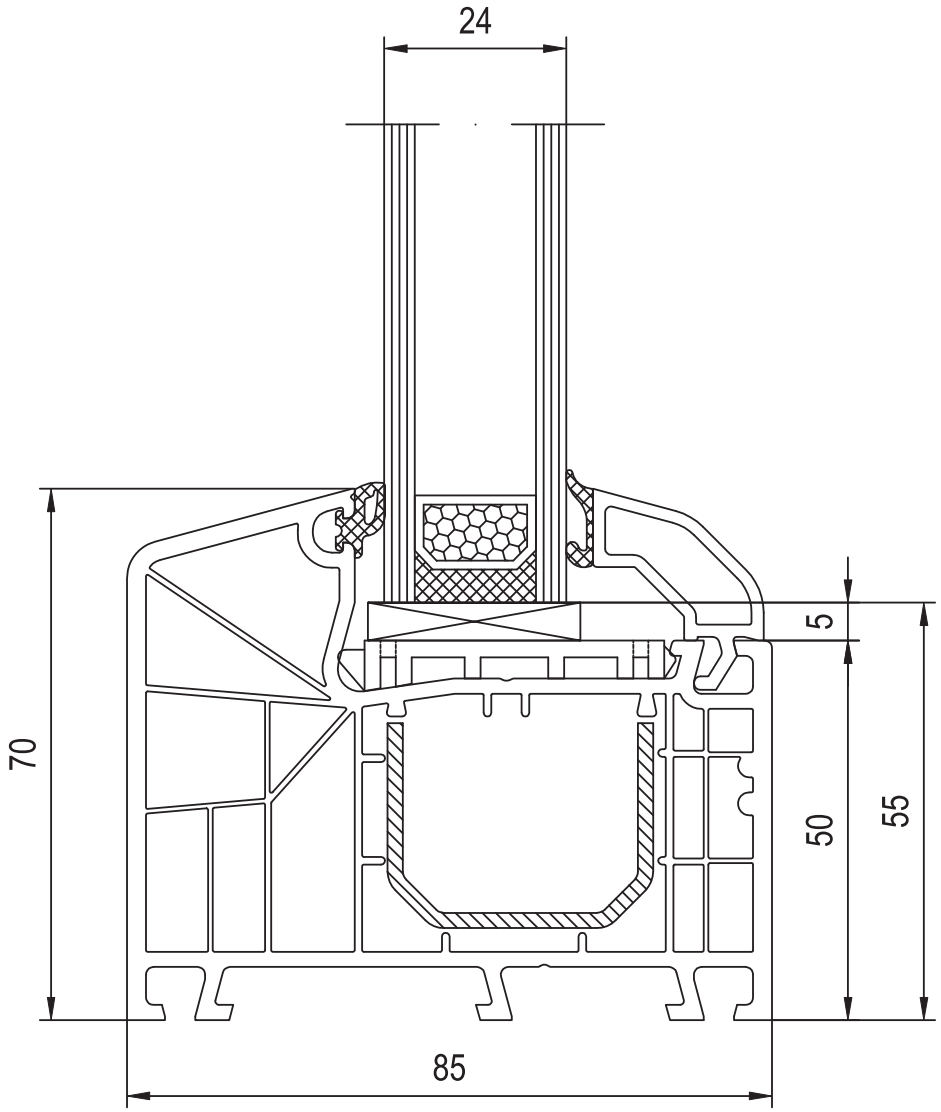

Szklenie stałe w ramie

Dormant fixe

Vast kader

Fest im Rahmen

Serramento fisso

aluplast®
Kunststoff-Fenstersysteme

IDEAL 5000

IDEAL 5000 | 5 komór | 3 uszczelki
Stal pokazana na rysunku może nie być stalą stosowaną standardwowo.

IDEAL 5000 | 5 chambres | 3 joints
Renfort en ecier présenté sur le dessin ci-dessus est en option.

IDEAL 5000 | 5 kamers | 3 afdichtingen
Staal die u op de tekening ziet, is niet standaard.

IDEAL 5000 | 5 Kammern | 3 Dichtungen
Der angewendete Stahlkern kann von dem abgebildeten Kern abweichen.

IDEAL 5000 | 5 camere | 3 guarnizioni
L'acciaio presentato sul disegno può essere un acciaio non standard.

aluplast®
Kunststoff-Fenstersysteme

IDEAL 5000

150x02 - 150x20

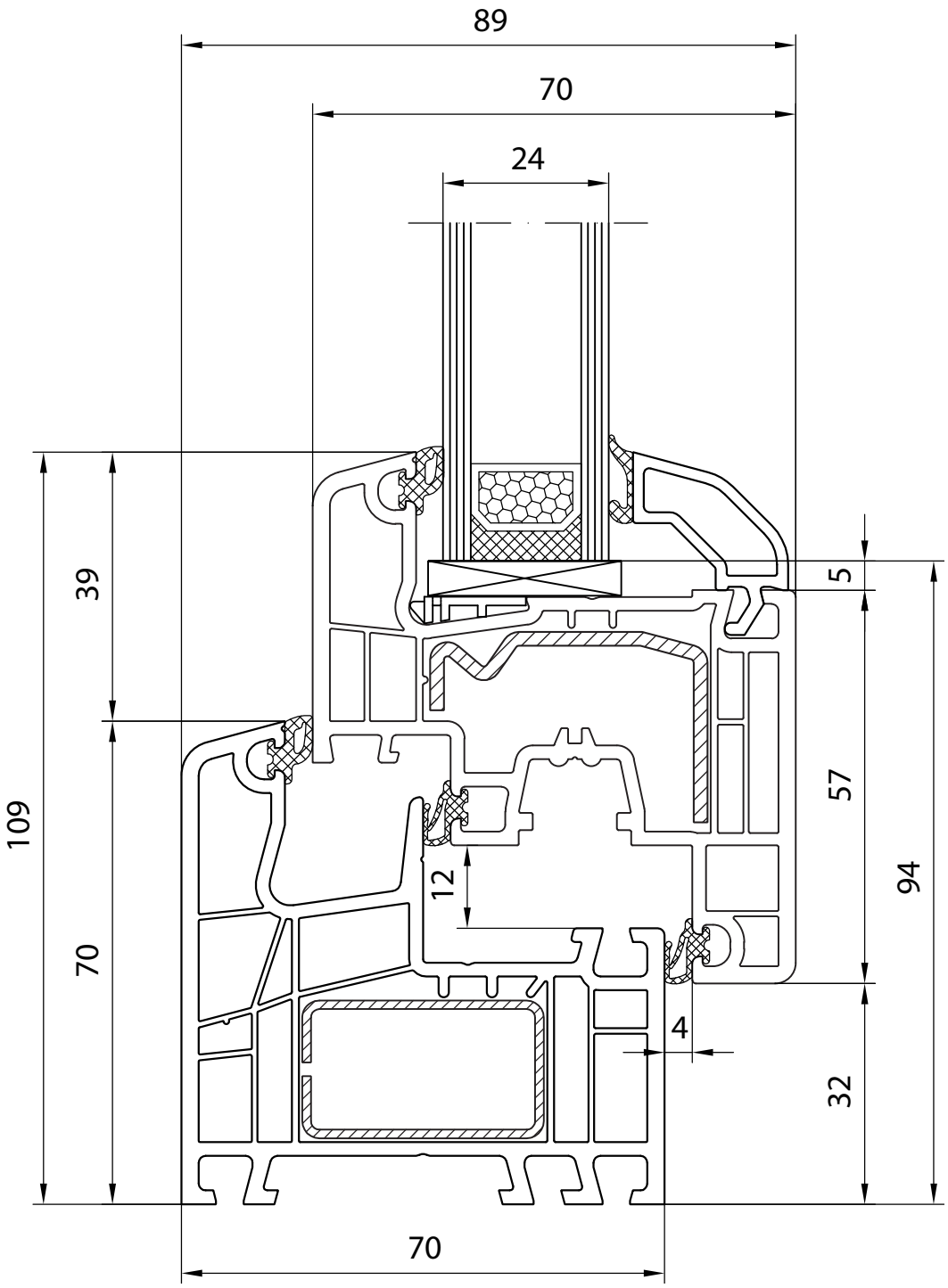

Skrzydło Classic-line

Ouvrant Classic-line

Vleugel Classic-line

Flügel Classic-line

Ante Classic-line

aluplast®
Kunststoff-Fenstersysteme

IDEAL 5000

150x02 - 150x26

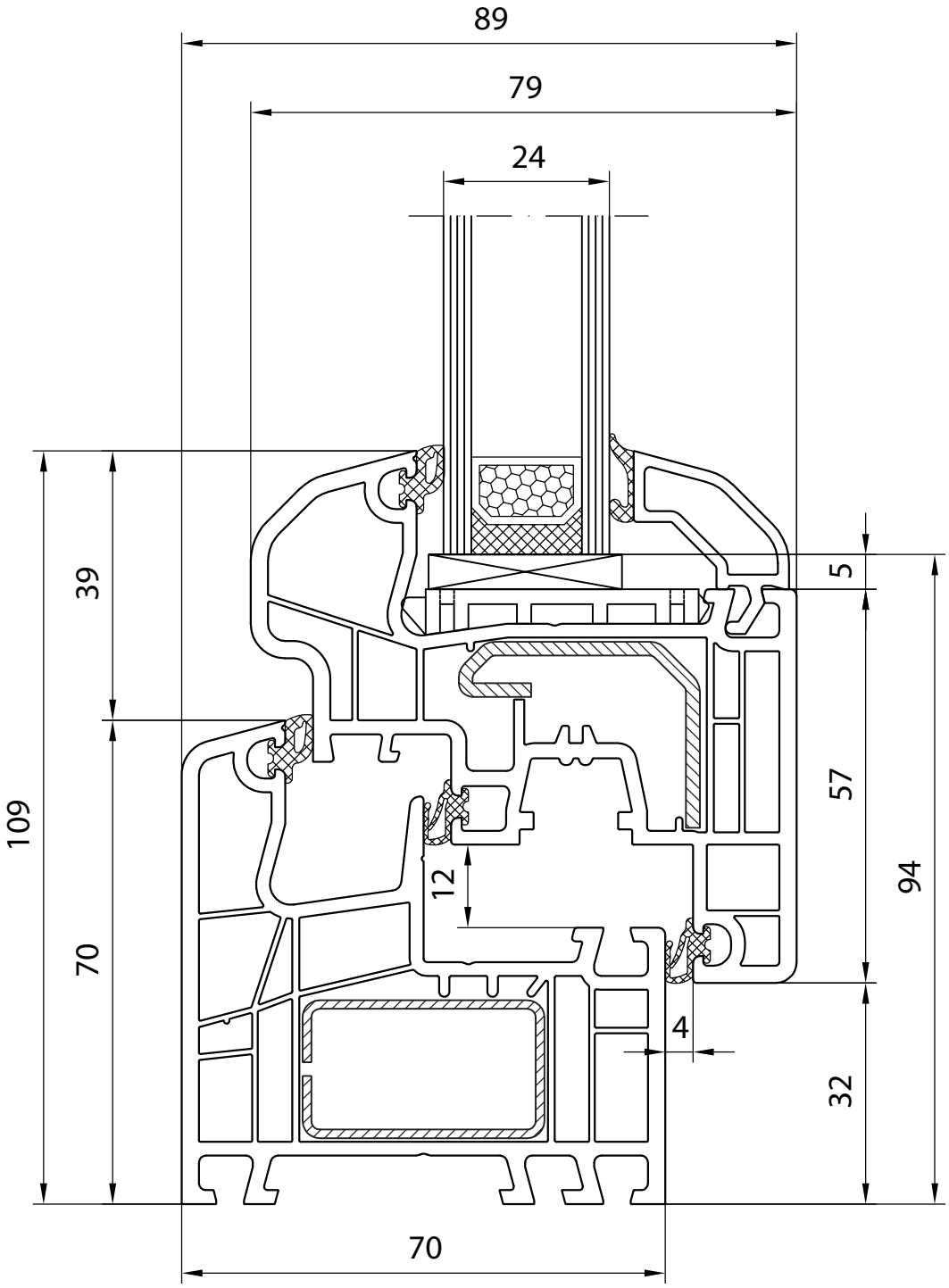

Skrzydło Round-line

Ouvrant Round-line

Vleugel Round-line

Flügel Round-line

Ante Round-line

aluplast®
Kunststoff-Fenstersysteme

IDEAL 5000

150x03 - 150x20

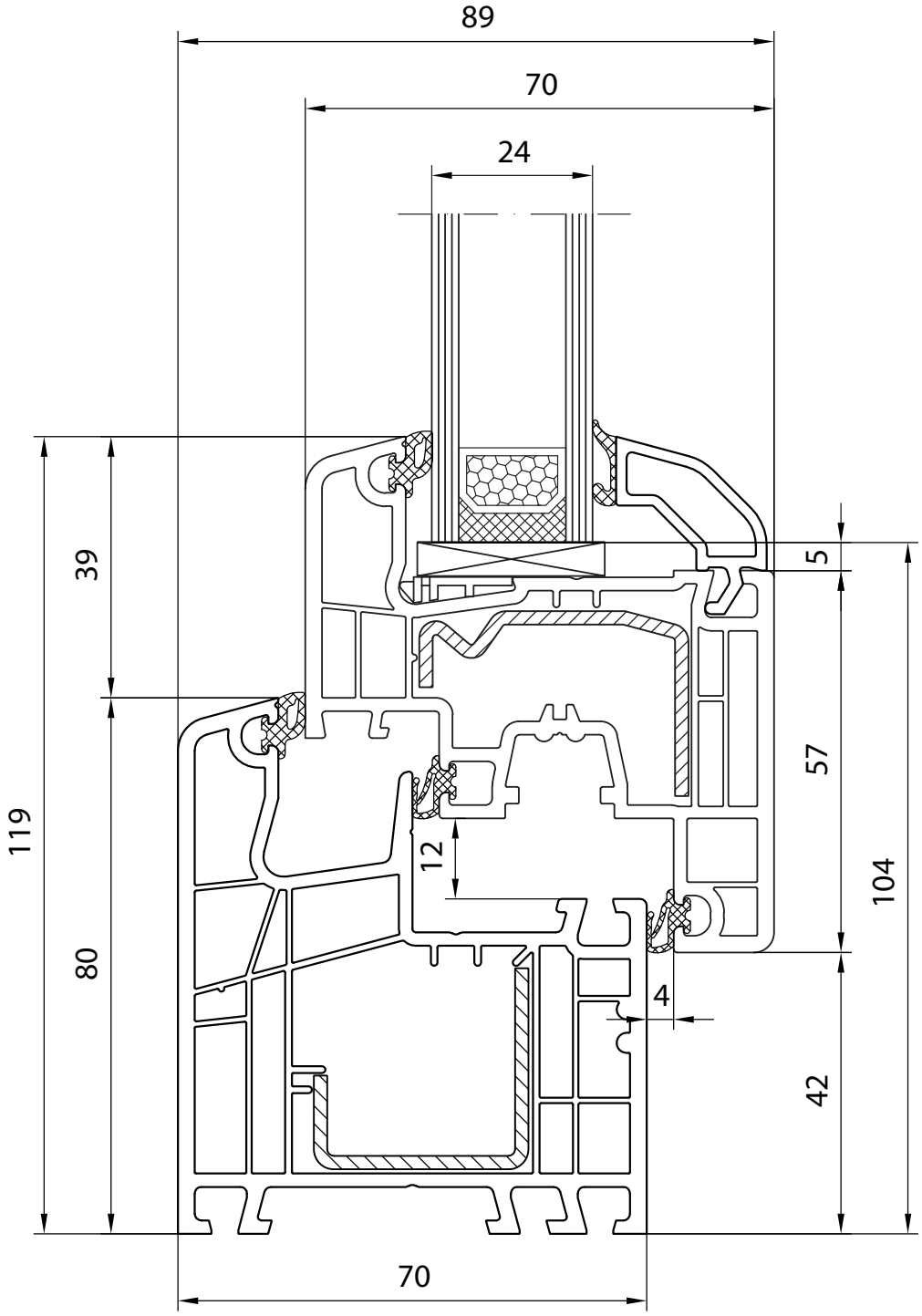

Skrzydło Classic-line

Ouvrant Classic-line

Vleugel Classic-line

Flügel Classic-line

Ante Classic-line

aluplast®
Kunststoff-Fenstersysteme

IDEAL 5000

150x03 - 150x26

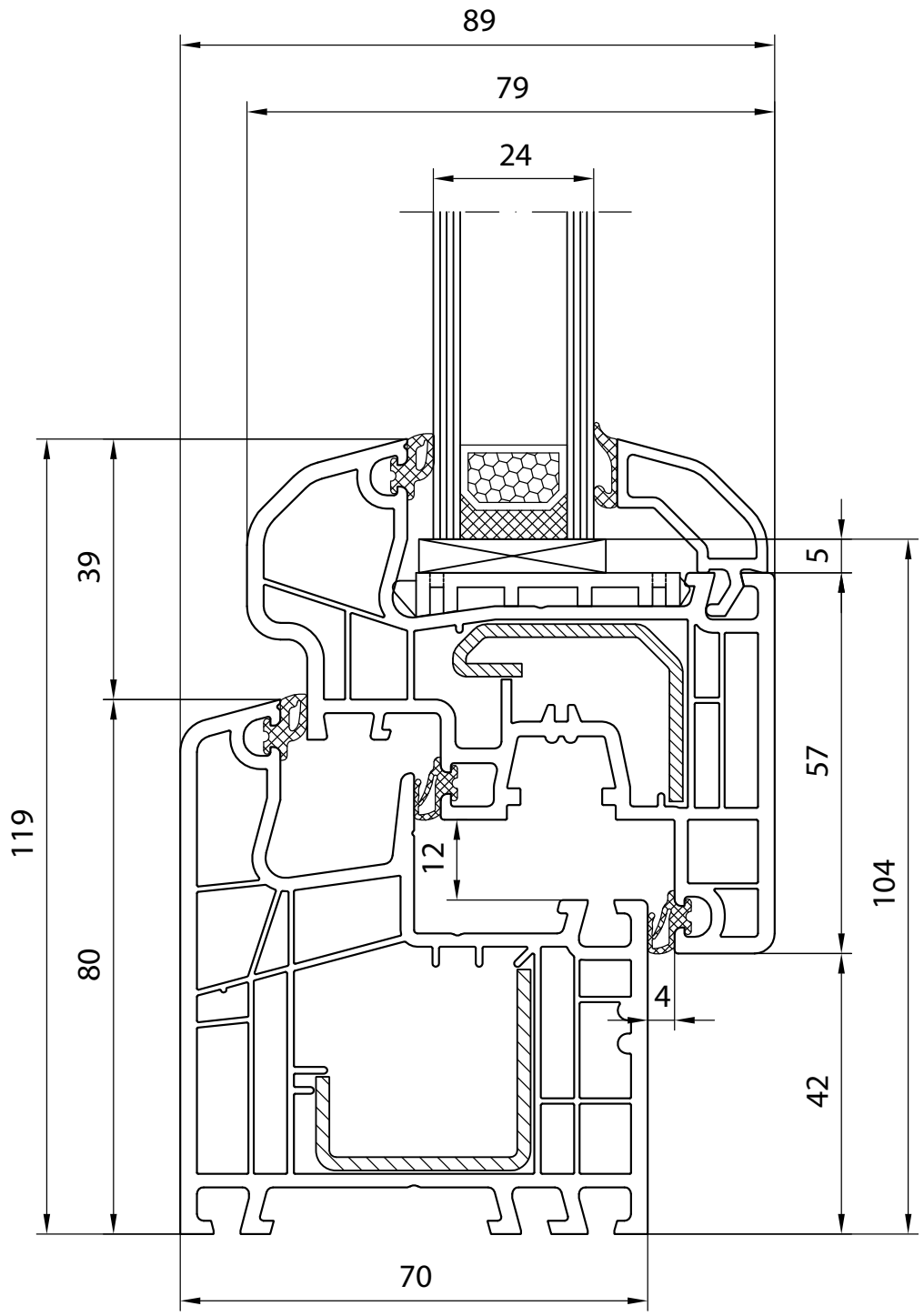

Skrzydło Round-line

Ouvrant Round-line

Vleugel Round-line

Flügel Round-line

Ante Round-line

aluplast®
Kunststoff-Fenstersysteme

IDEAL 5000

150x03 - 150x30

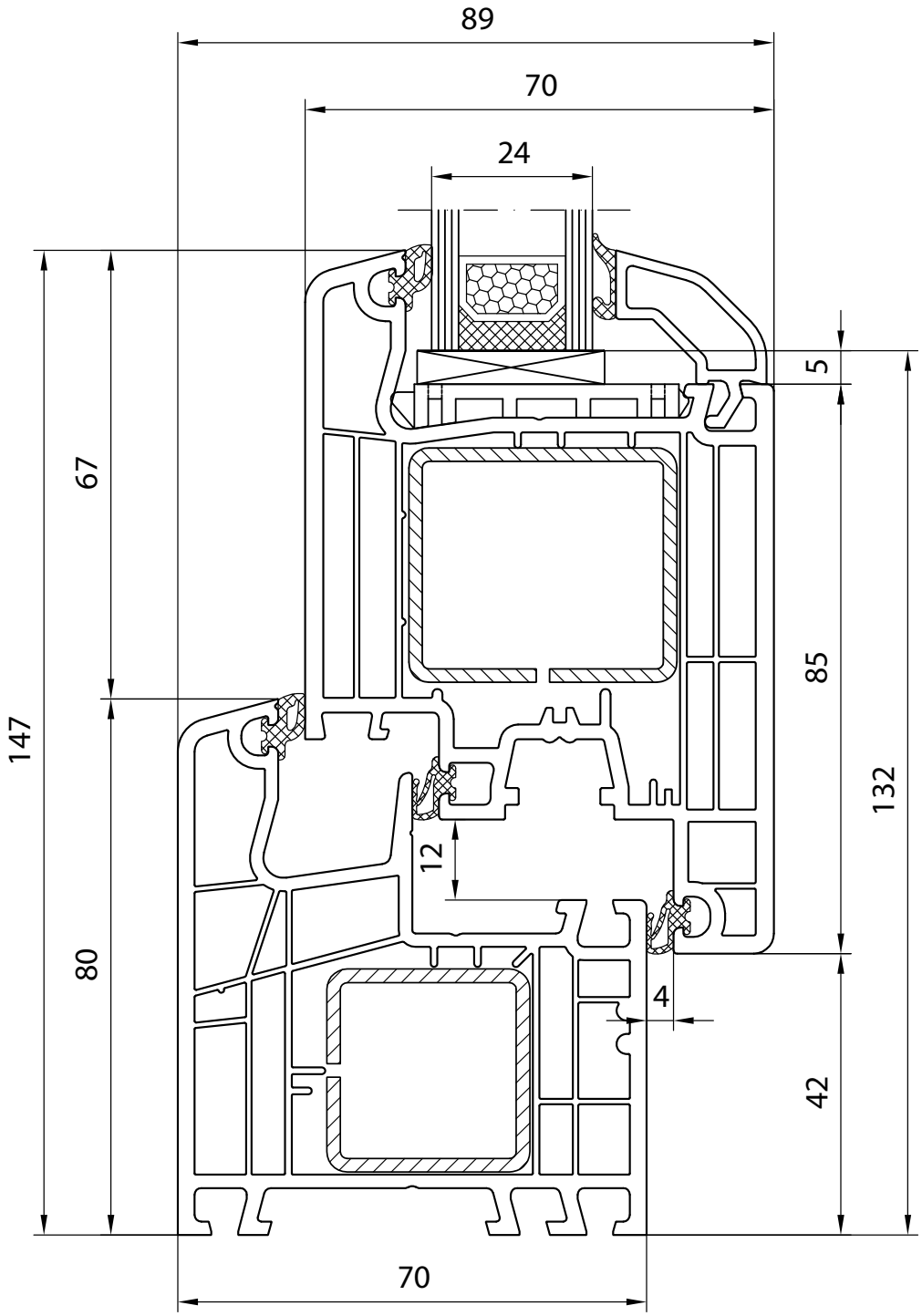

Drzwi wejściowe, otwierane do wewnątrz

Porte d'entrée, ouverture vers l'intérieur

Deur naar binnen opendraaiend

Eingangstür nach Innen öffnend

Porta d'ingresso, l'apertura verso interno

aluplast®
Kunststoff-Fenstersysteme

IDEAL 5000

150x03 - 150x31

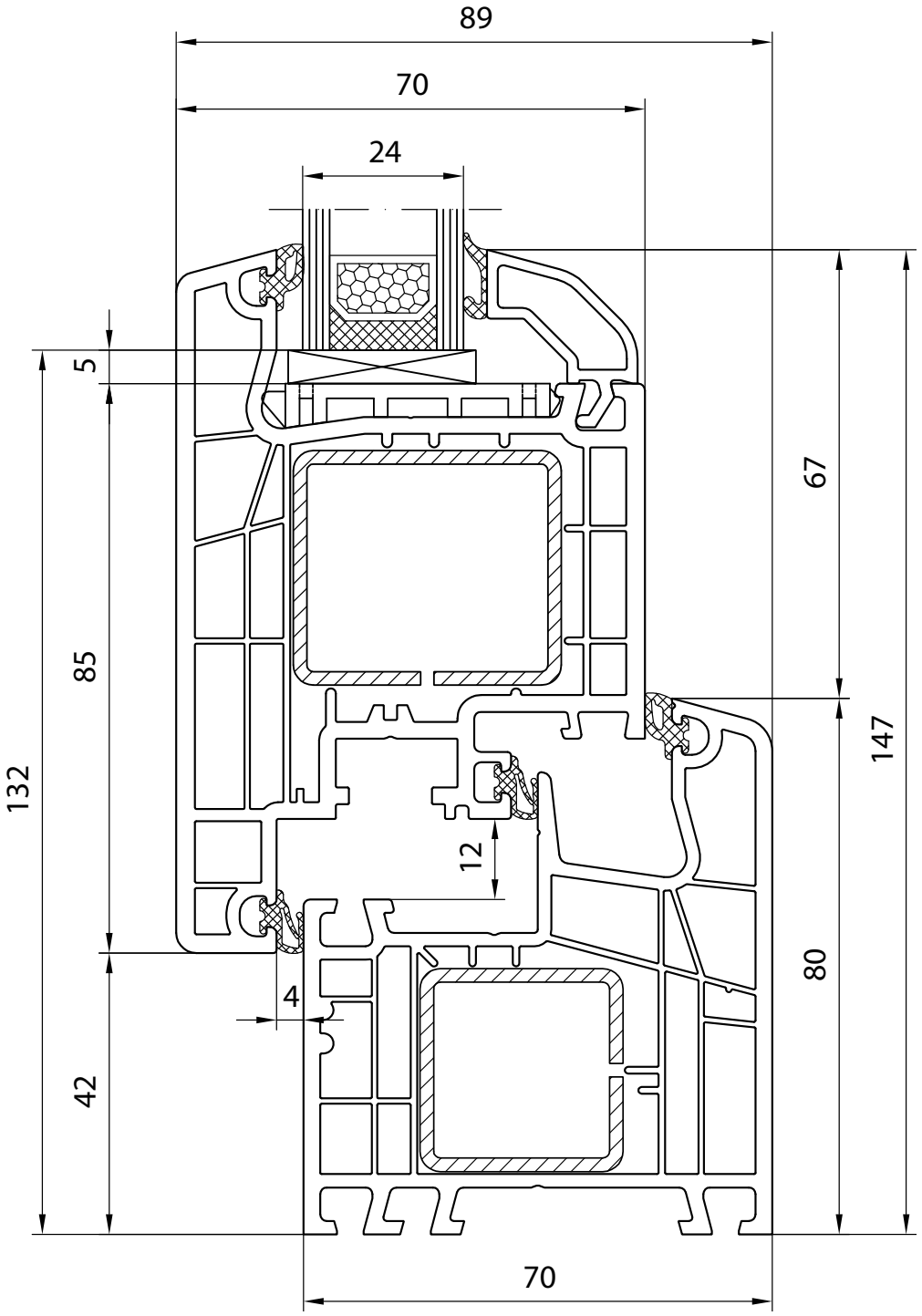

Drzwi wejściowe, otwierane na zewnątrz

Porte d'entrée, ouverture vers l'extérieur

Deur naar buiten opendraaiend

Eingangstür nach Aussen öffnend

Porta d'ingresso, l'apertura verso esterno

aluplast®
Kunststoff-Fenstersysteme

IDEAL 5000

150x03

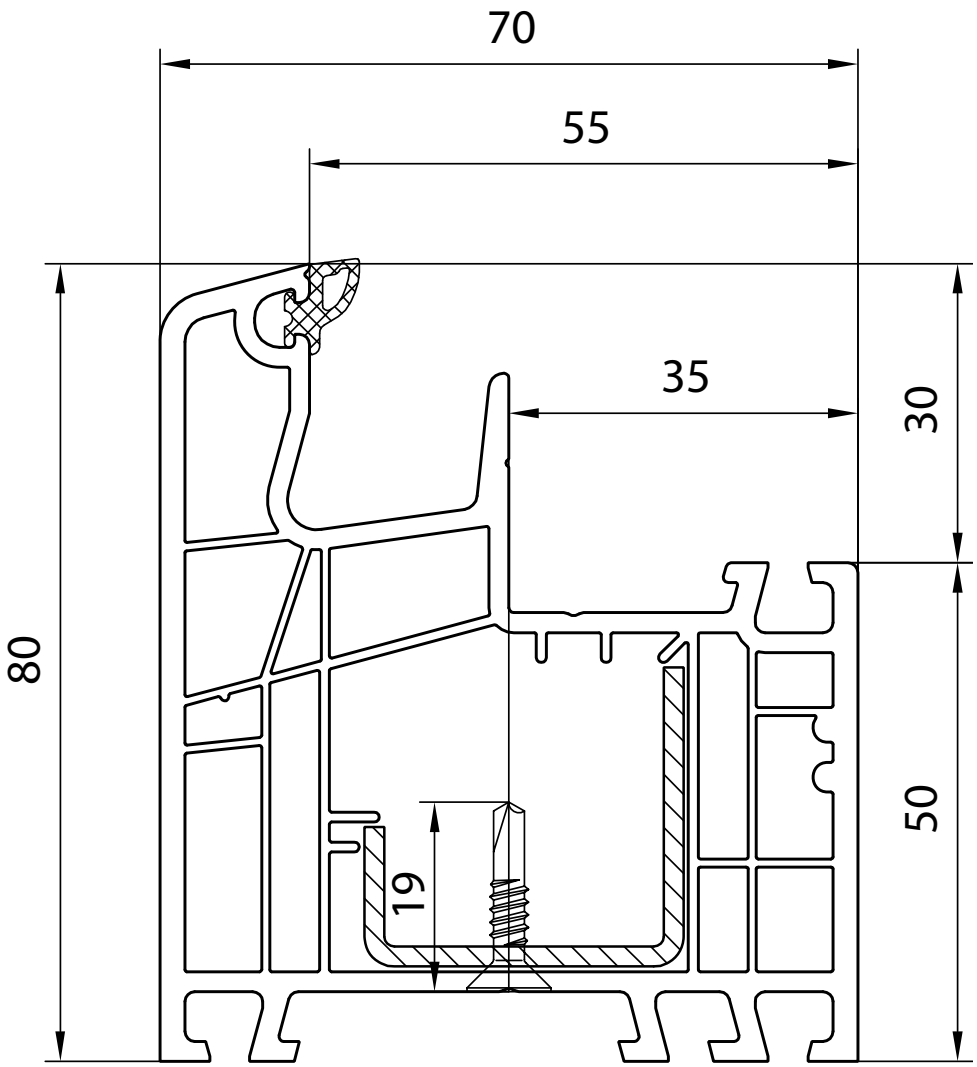

Szklenie stałe w ramie

Dormant fixe

Vast kader

Fest im Rahmen

Serramento fisso

aluplast®
Kunststoff-Fenstersysteme

IDEAL 5000

150x04 - 150x20

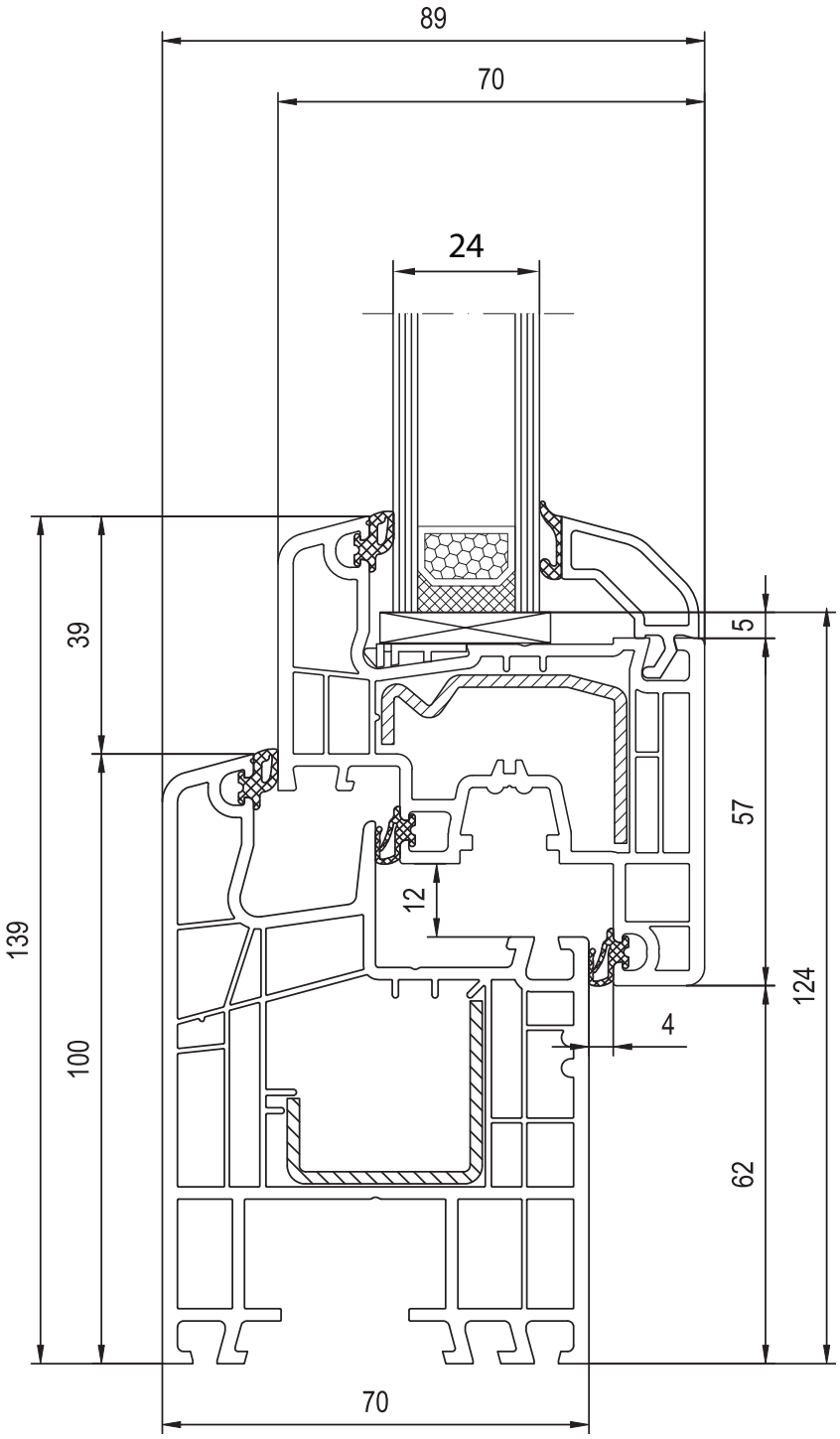

Rama 100 mm ze skrzydłem okiennym Classic-line

Dormant 100 mm avec ouvrant de fenêtre Classic-line

Kader 100 mm met raam vleugel Classic-line

Rahmen 100 mm mit Fensterflügel Classic-line

Telaio 100 mm con anta finestra Classic-line

aluplast®
Kunststoff-Fenstersysteme

IDEAL 5000

150x04 - 150x26

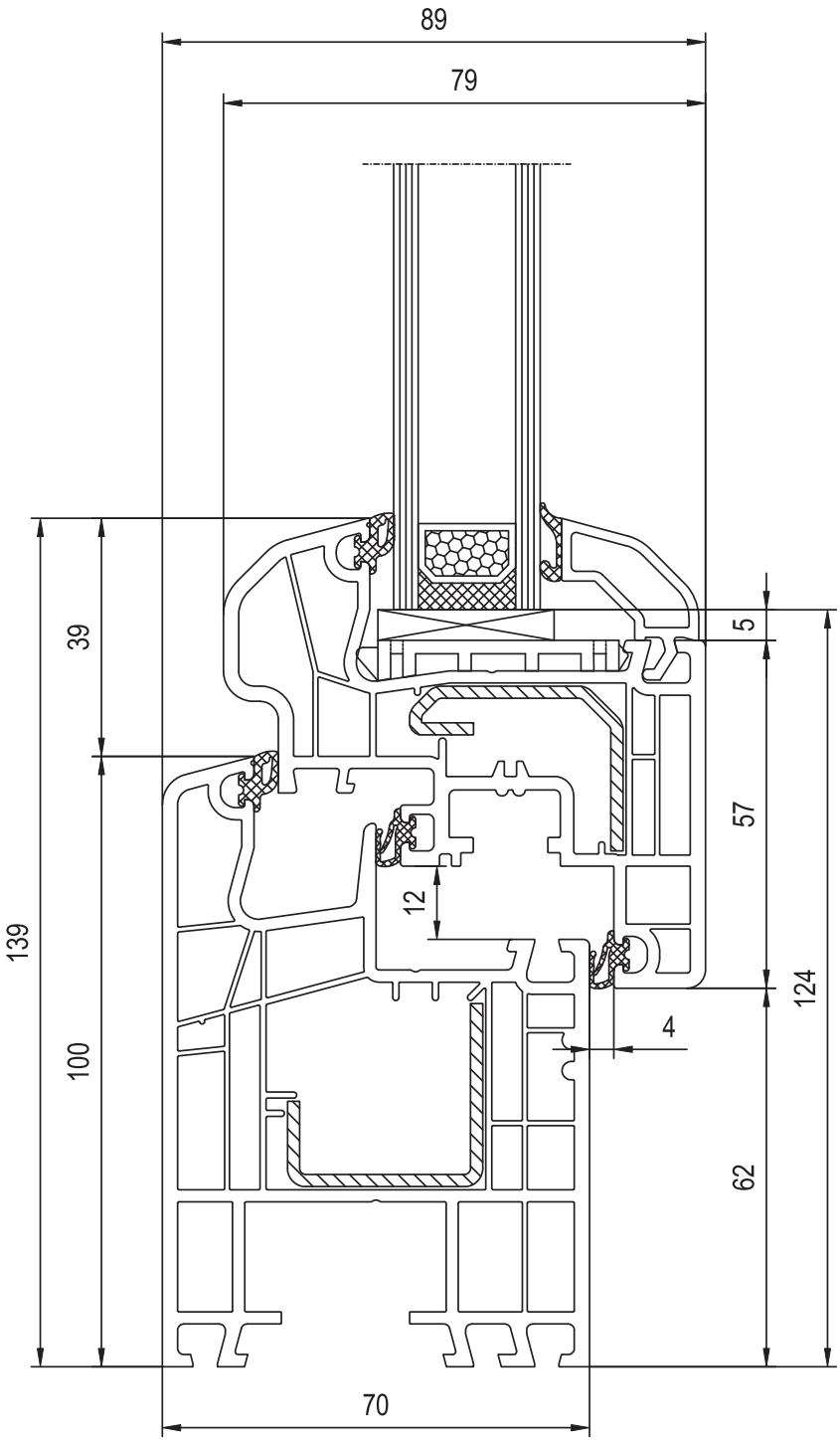

Rama 100 mm ze skrzydłem okiennym Round-line

Dormant 100 mm avec ouvrant de fenêtre Round-line

Kader 100 mm met raam vleugel Round-line

Rahmen 100 mm mit Fensterflügel Round-line

Telaio 100 mm con anta finestra Round-line

aluplast®
Kunststoff-Fenstersysteme

IDEAL 5000

150x04

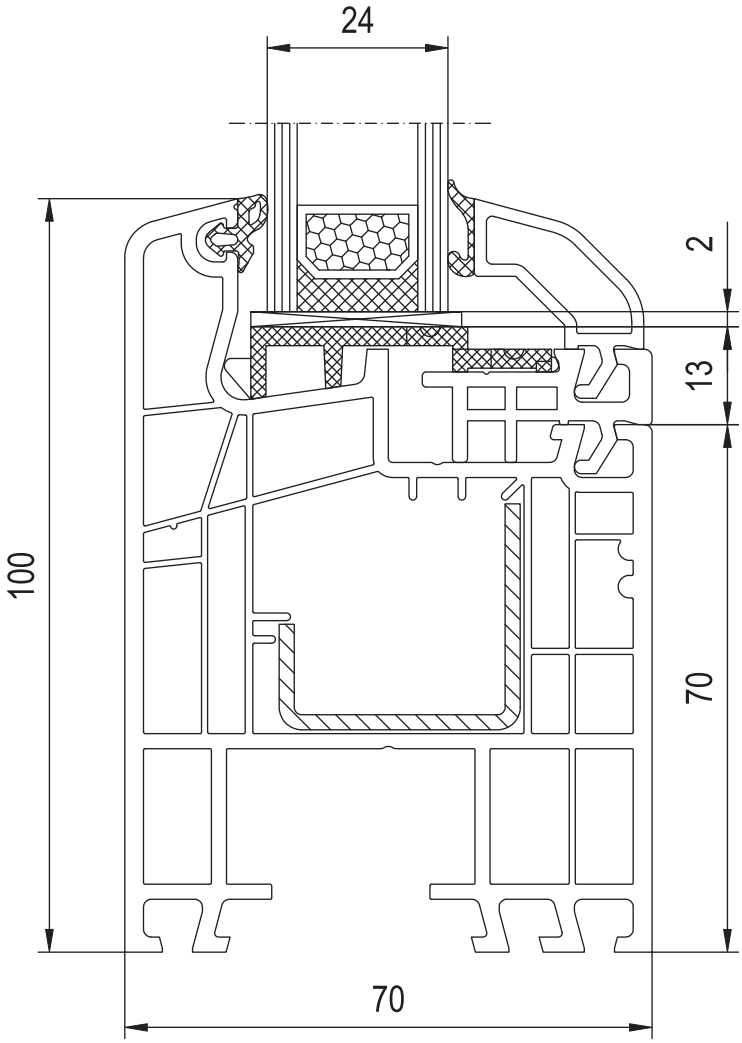

Rama 100 mm ze szkleniem stałym

Dormant 100 mm

Met kader 100 mm

Fensterverglasung 100 mm

Telaio da 100 mm

aluplast®
Kunststoff-Fenstersysteme

IDEAL 5000

150x04 - 150x30

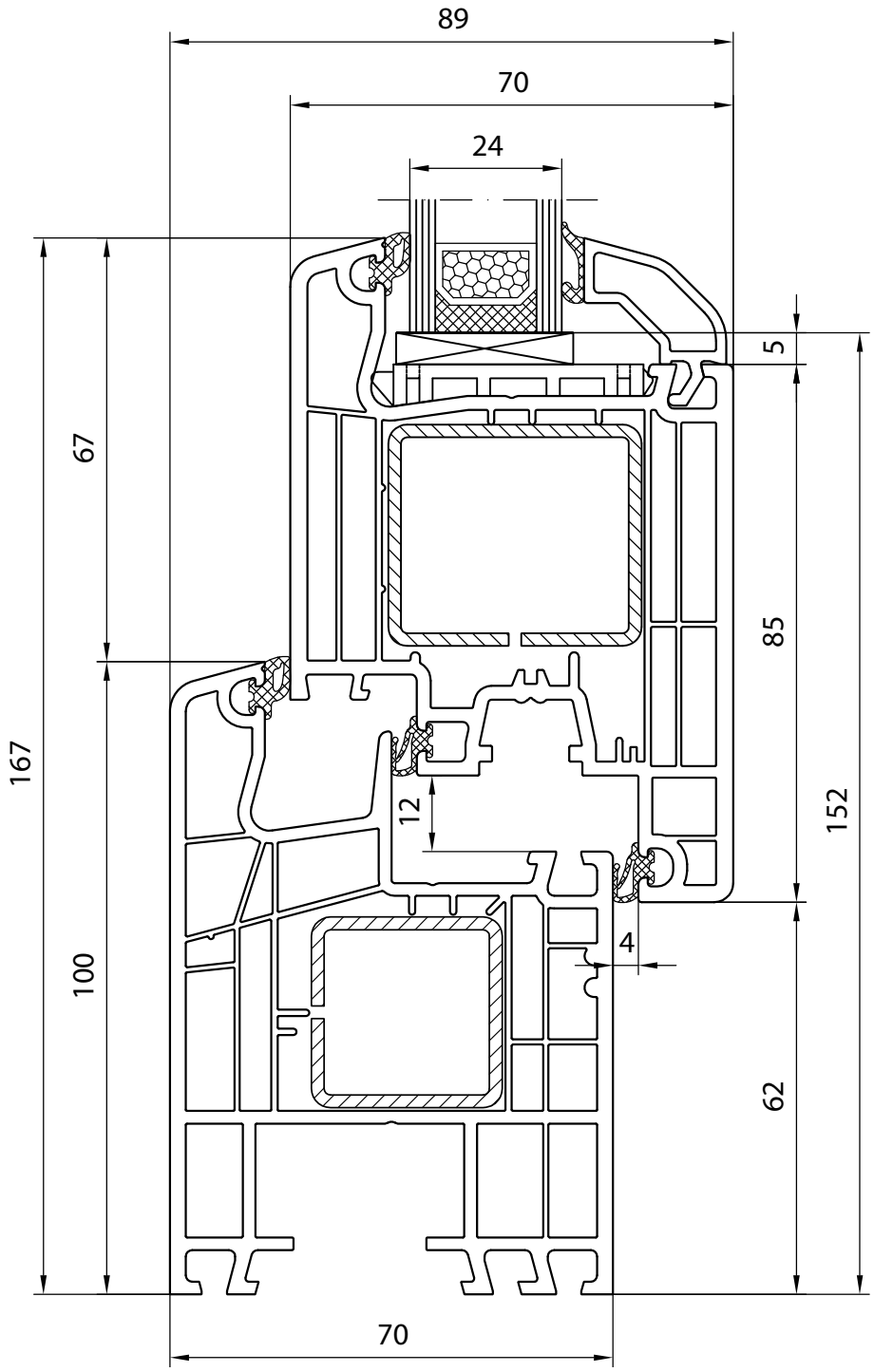

Drzwi wejściowe, otwierane do wewnątrz

Porte d'entrée, ouverture vers l'intérieur

Deur naar binnen opendraaiend

Eingangstür nach Innen öffnend

Porta d'ingresso, l'apertura verso interno

aluplast®
Kunststoff-Fenstersysteme

IDEAL 5000

150x04 - 150x31

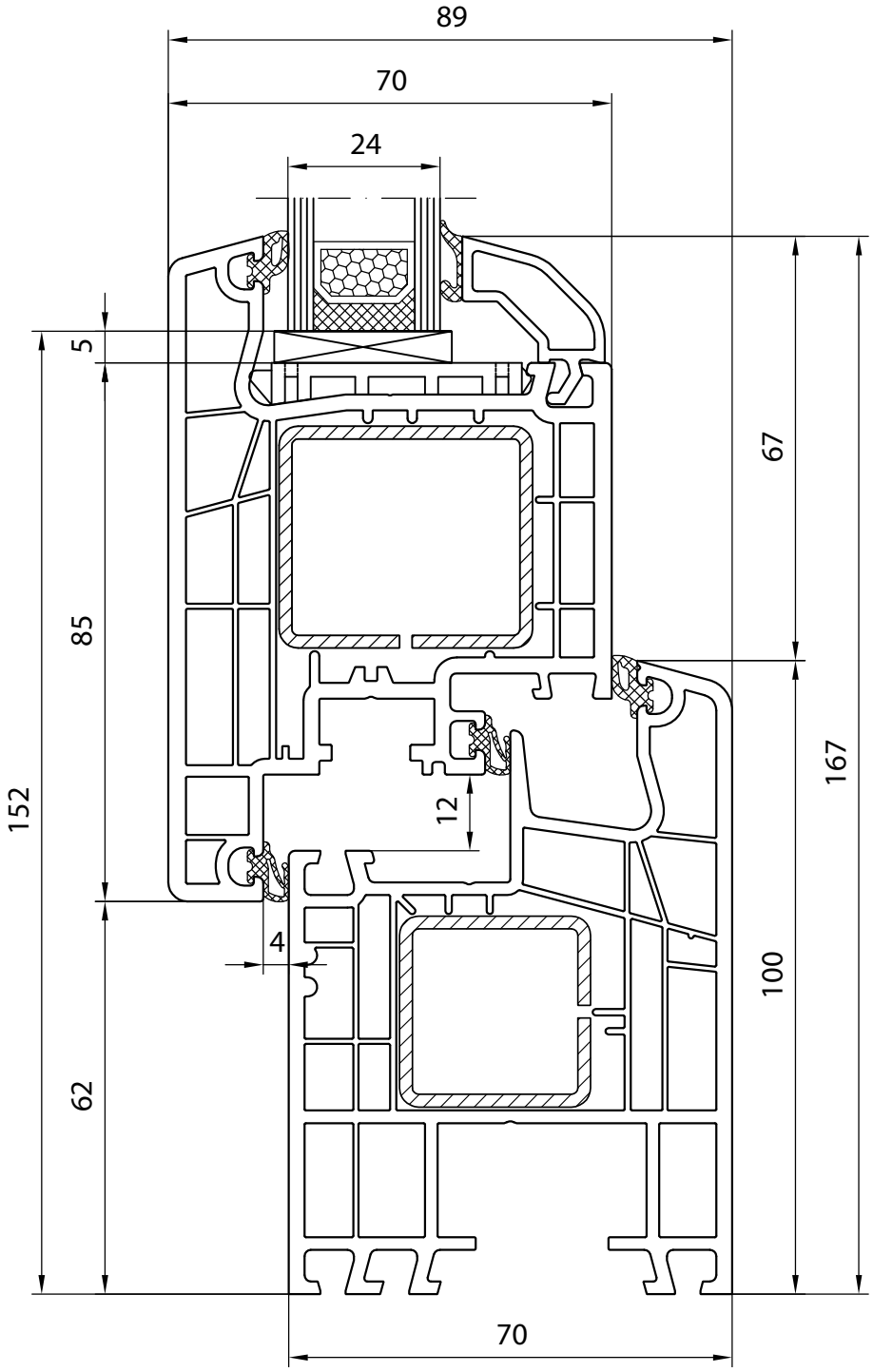

Drzwi wejściowe, otwierane na zewnątrz

Porte d'entrée, ouverture vers l'extérieur

Deur naar buiten opendraaiend

Eingangstür nach Aussen öffnend

Porta d'ingresso, l'apertura verso esterno

aluplast®
Kunststoff-Fenstersysteme

IDEAL 5000

150x10

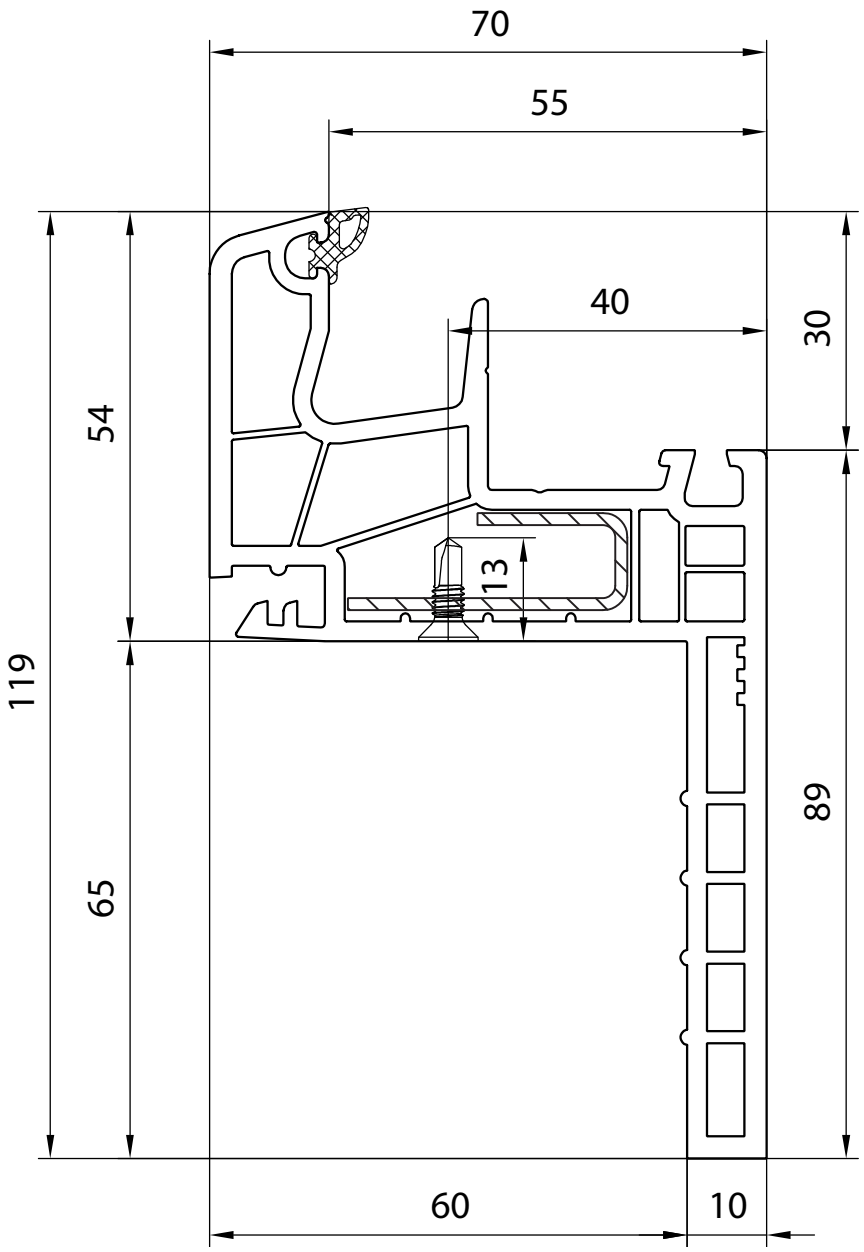

RENOWACJA - Płetwa 65 mm

RENOVATION - Aile de 65 mm

RENOVATIE - Lip 65 mm

RENOVIERUNG - Flosse 65 mm

RINNOVAZIONE - Aletta da 65 mm

aluplast®
Kunststoff-Fenstersysteme

IDEAL 5000

150x10 - 150x20

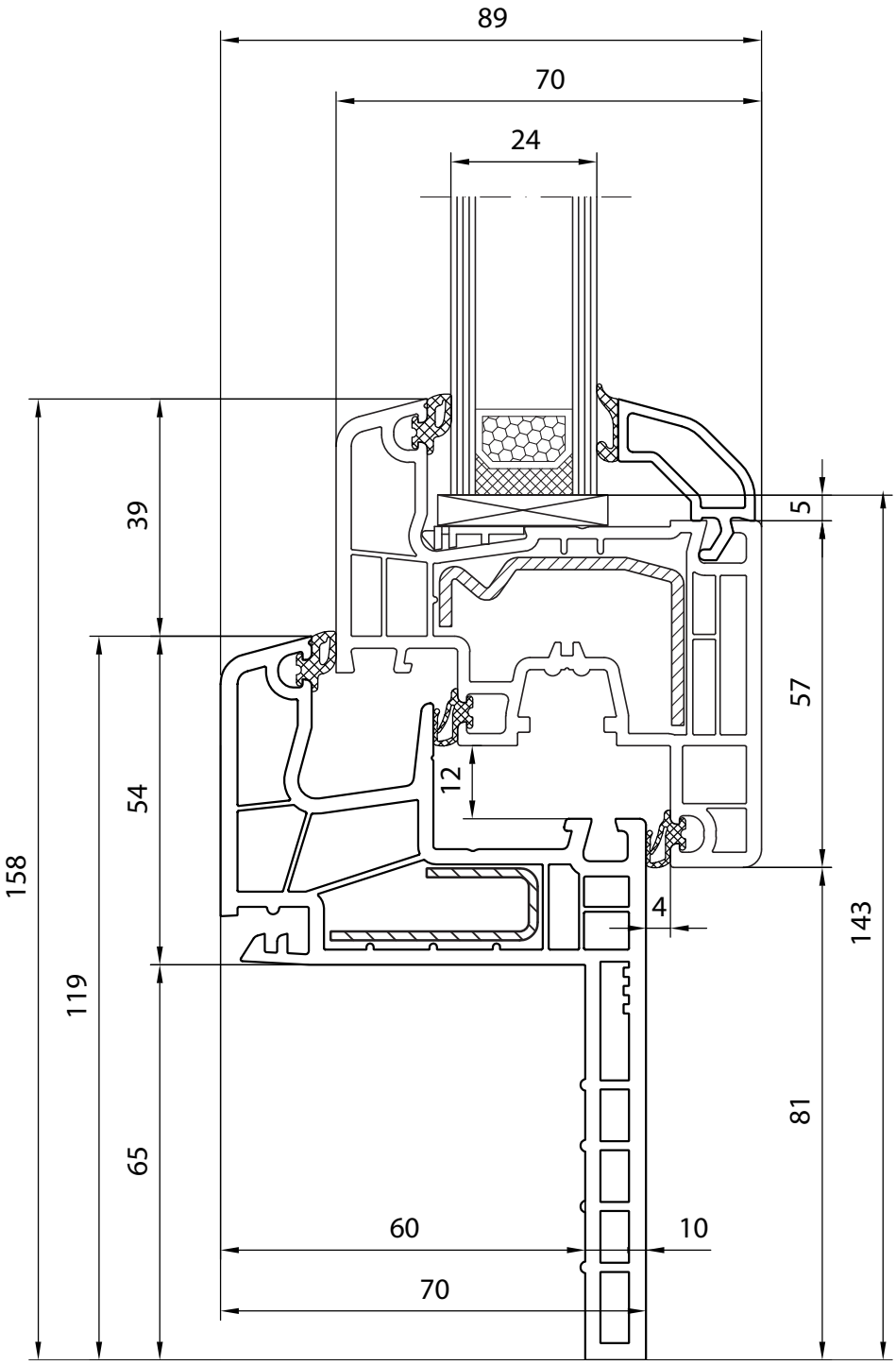

RENOWACJA - Płetwa 65 mm ze skrzydłem okiennym Classic-line

RENOVATION - Aile de 65 mm avec ouvrant de fenêtre Classic-line

RENOVATIE - Lip 65 mm met raam vleugel Classic-line

RENOVIERUNG - Flosse 65 mm mit Fensterflügel Classic-line

RINNOVAZIONE - Aletta da 65 mm con anta finestra Classic-line

aluplast®
Kunststoff-Fenstersysteme

IDEAL 5000

150x10 - 150x26

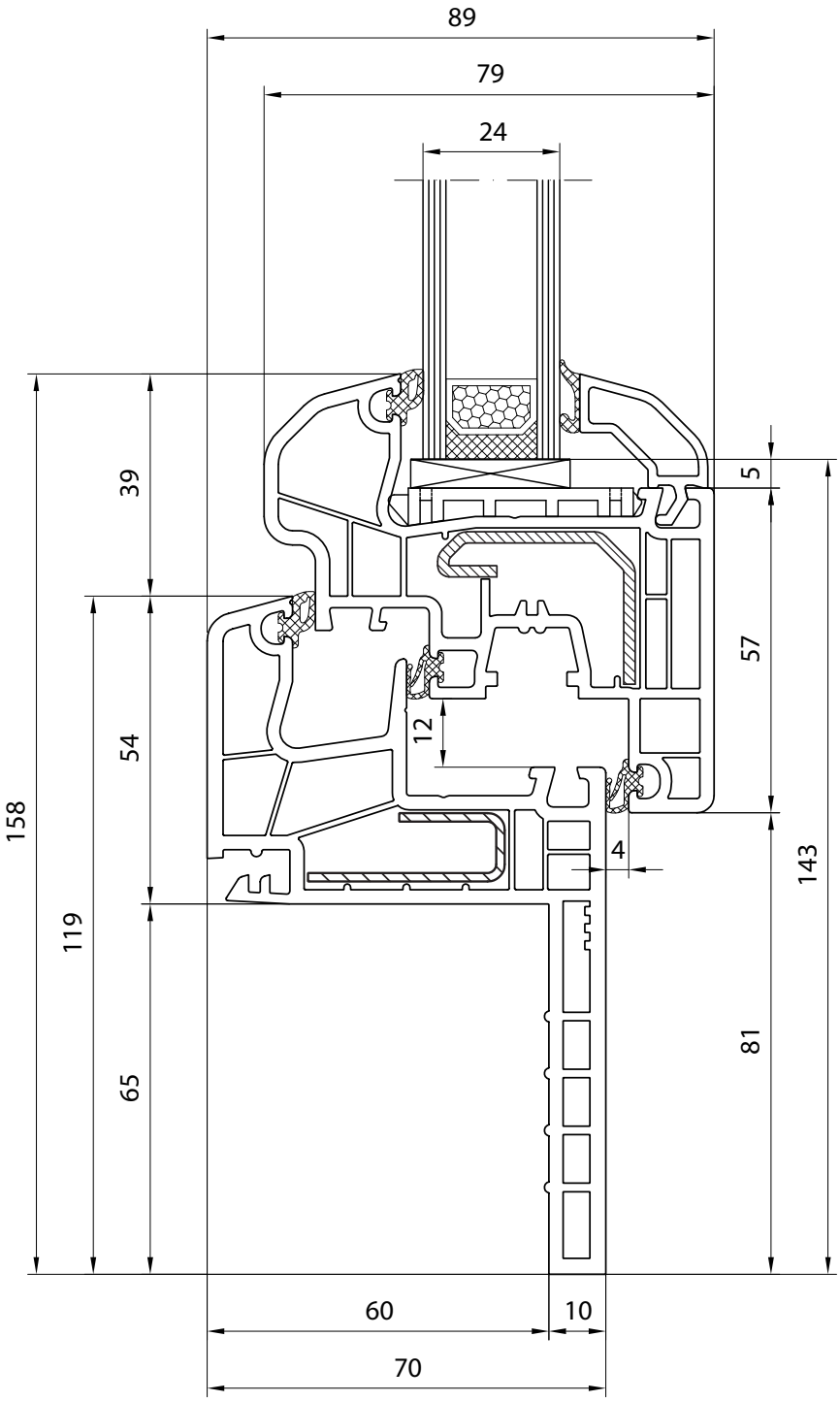

RENOWACJA - Płetwa 65 mm ze skrzydłem okiennym Round-line

RENOVATION - Aile de 65 mm avec ouvrant de fenêtre Round-line

RENOVATIE - Lip 65 mm met raam vleugel Round-line

RENOVIERUNG - Flosse 65 mm mit Fensterflügel Round-line

RINNOVAZIONE - Aletta da 65 mm con anta finestra Round-line

aluplast®
Kunststoff-Fenstersysteme

IDEAL 5000

150x43

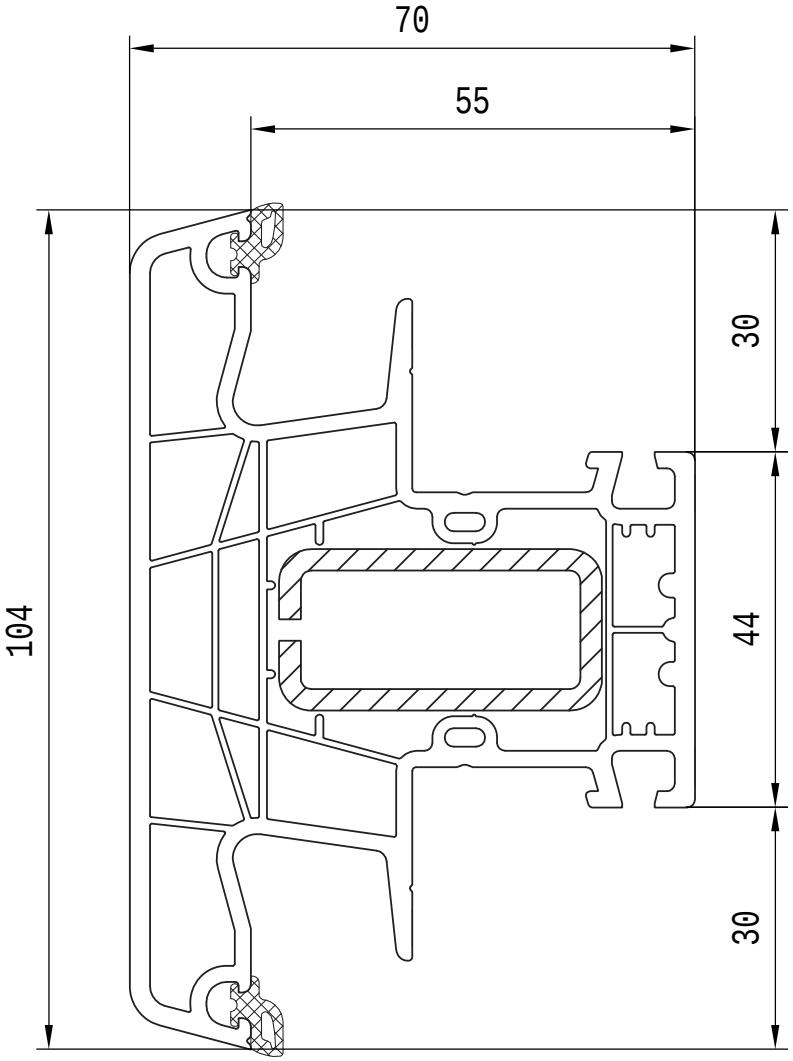

Słupek stały 104 mm (używany tylko w ramie)

Meneau fixe 104 mm (utilisé uniquement pour le dormant)

Vaste stijl 104 mm (wordt gebruikt alleen in het kader)

Fester Pfosten 104 mm (nur für Rahmen bestimmt)

Montante fisso 104 mm (usato solo nel telaio)

aluplast®
Kunststoff-Fenstersysteme

IDEAL 5000

150x20 - 150x43 - 150x20

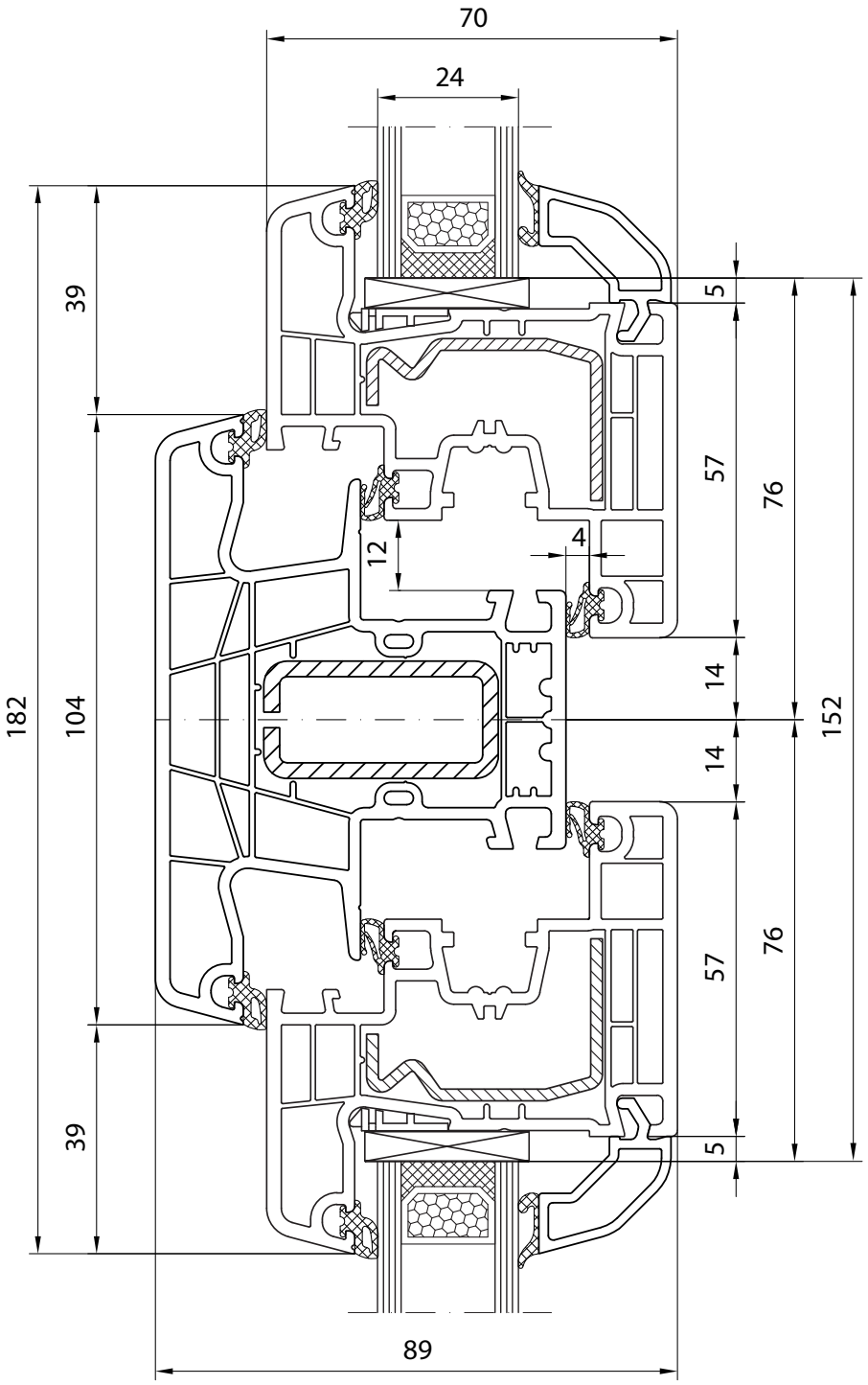

Przekrój przez słupek stały 104 mm z dwoma skrzydłami Classic-line

Coupe de meneau fixe 104 mm avec ouvrant Classic-line

Aansluiting van vleugels Classic-line met vaste stijl 104 mm

Fester Pfosten 104 mm mit Flügel Classic-line

Guinzione del montante fisso 104 mm con due ante Classic-line

aluplast®
Kunststoff-Fenstersysteme

IDEAL 5000

150x26 - 150x43 - 150x26

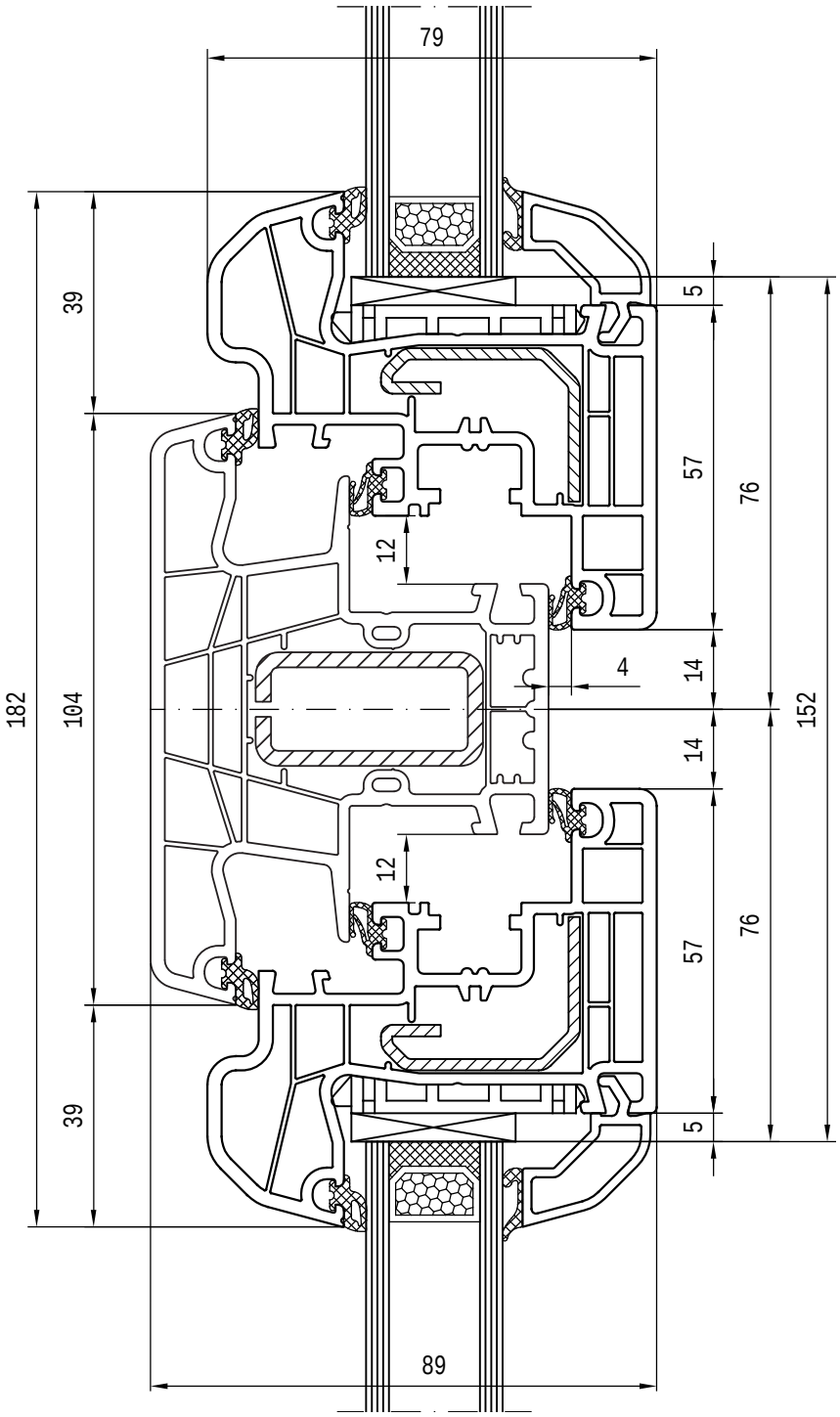

Przekrój przez słupek stały 104 mm z dwoma skrzydłami Round-line

Coupe de meneau fixe 104 mm avec ouvrant Round-line

Aansluiting van vleugels Round-line met vaste stijl 104 mm

Fester Pfosten 104 mm mit Flügel Round-line

Guinzione del montante fisso 104 mm con due ante Roun-line

aluplast®
Kunststoff-Fenstersysteme

IDEAL 5000

150x65

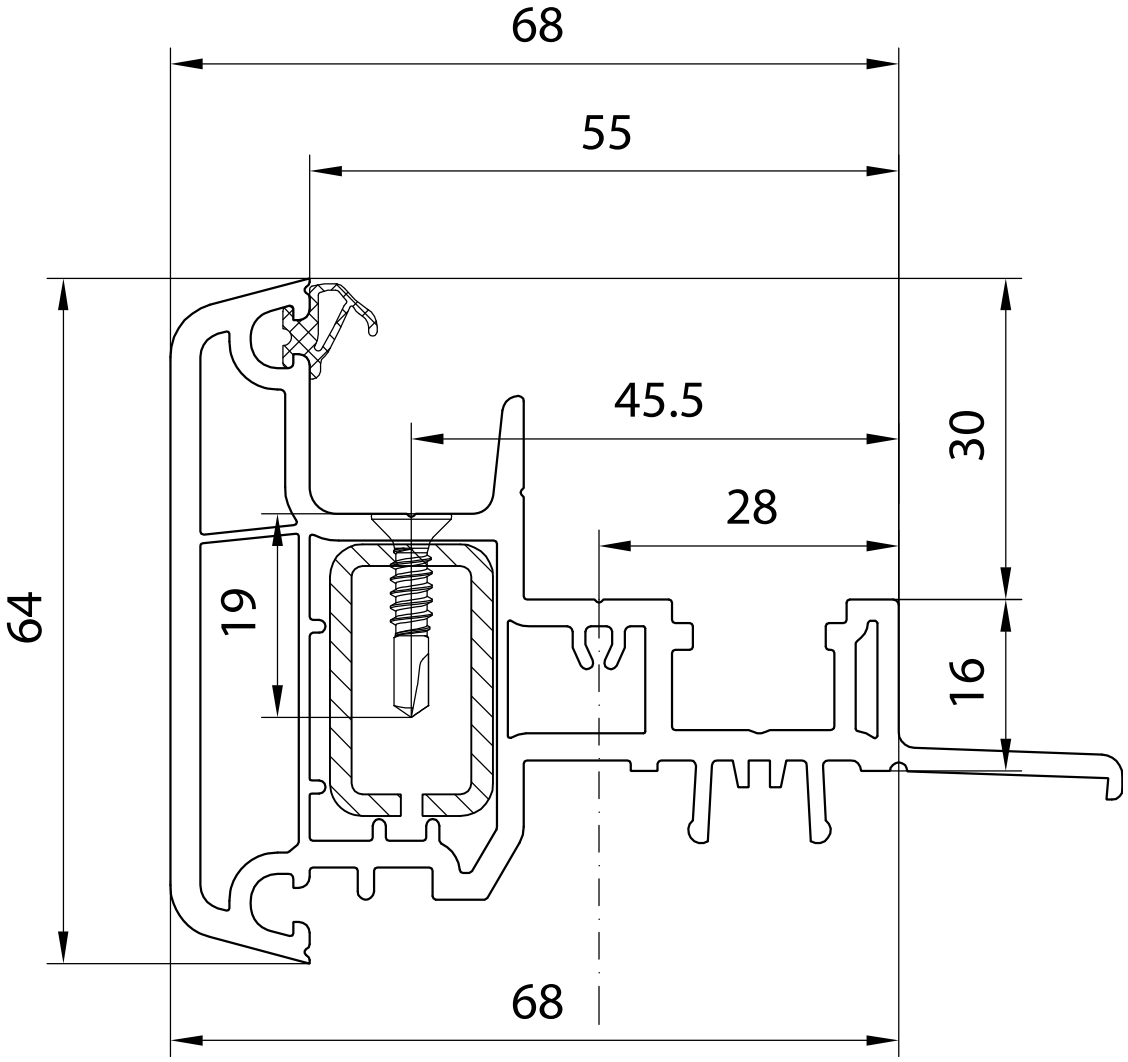

Ruchomy słupek 64 mm (wąski)

Meneau mobile 64 mm

Mobile paal (stulp) 64 mm

Stulp 64 mm

Montante mobile 64 mm

aluplast®
Kunststoff-Fenstersysteme

IDEAL 5000

150x20 - 150x65 - 150x20

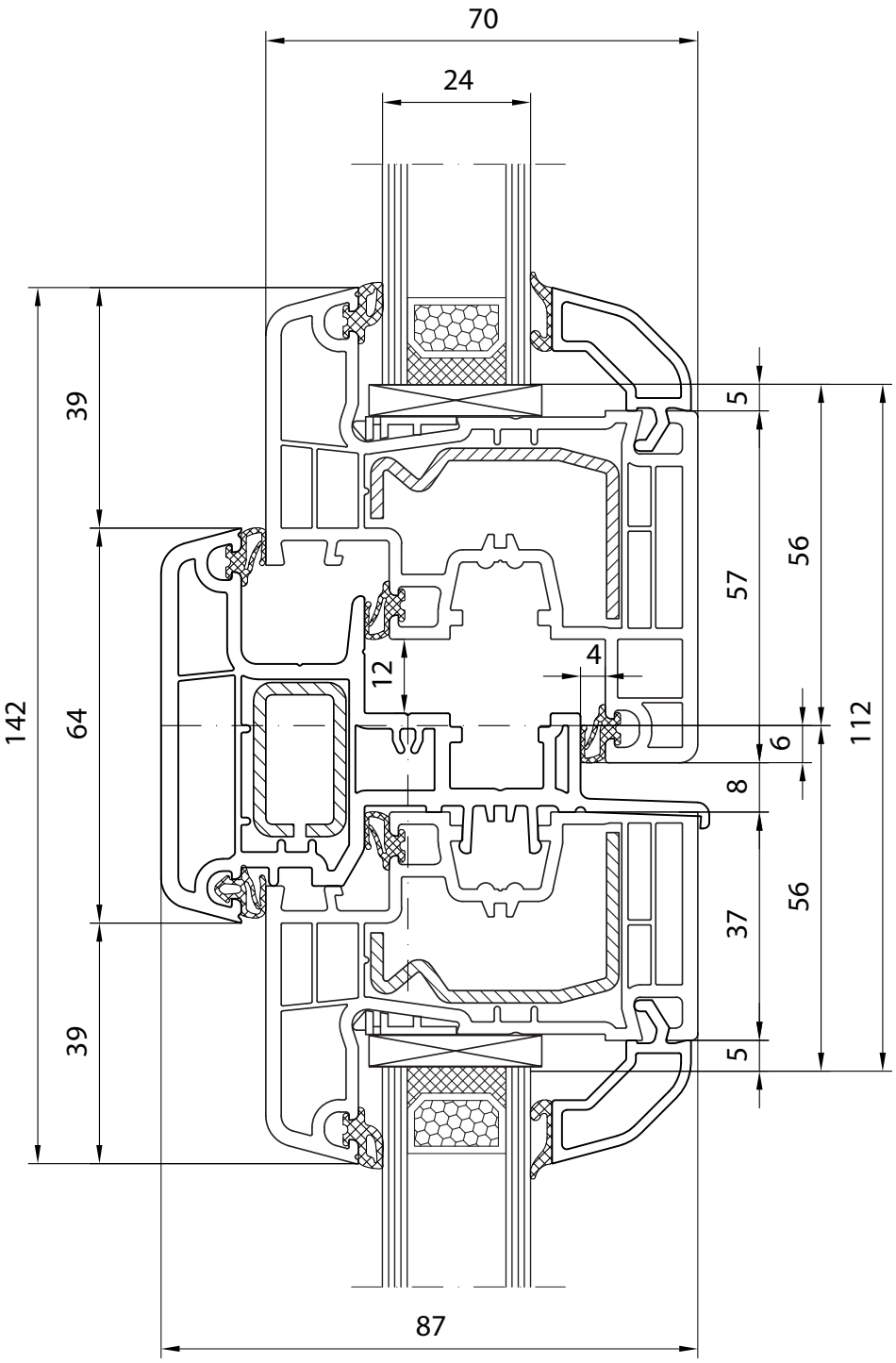

Przekrój przez ruchomy słupek 64 mm z dwoma skrzydłami Classic-line

Coupe d'ouvrants Classic-line, meneau mobile 64 mm

Aansluiting vleugels Classic-line met stulp 64 mm

Flügel Classic-line, verbunden mit Hilfe eines Stulps 64 mm

Giunzione delle ante Round-line con montante mobile 64 mm

aluplast®
Kunststoff-Fenstersysteme

IDEAL 5000

150x26 - 150x65 - 150x26

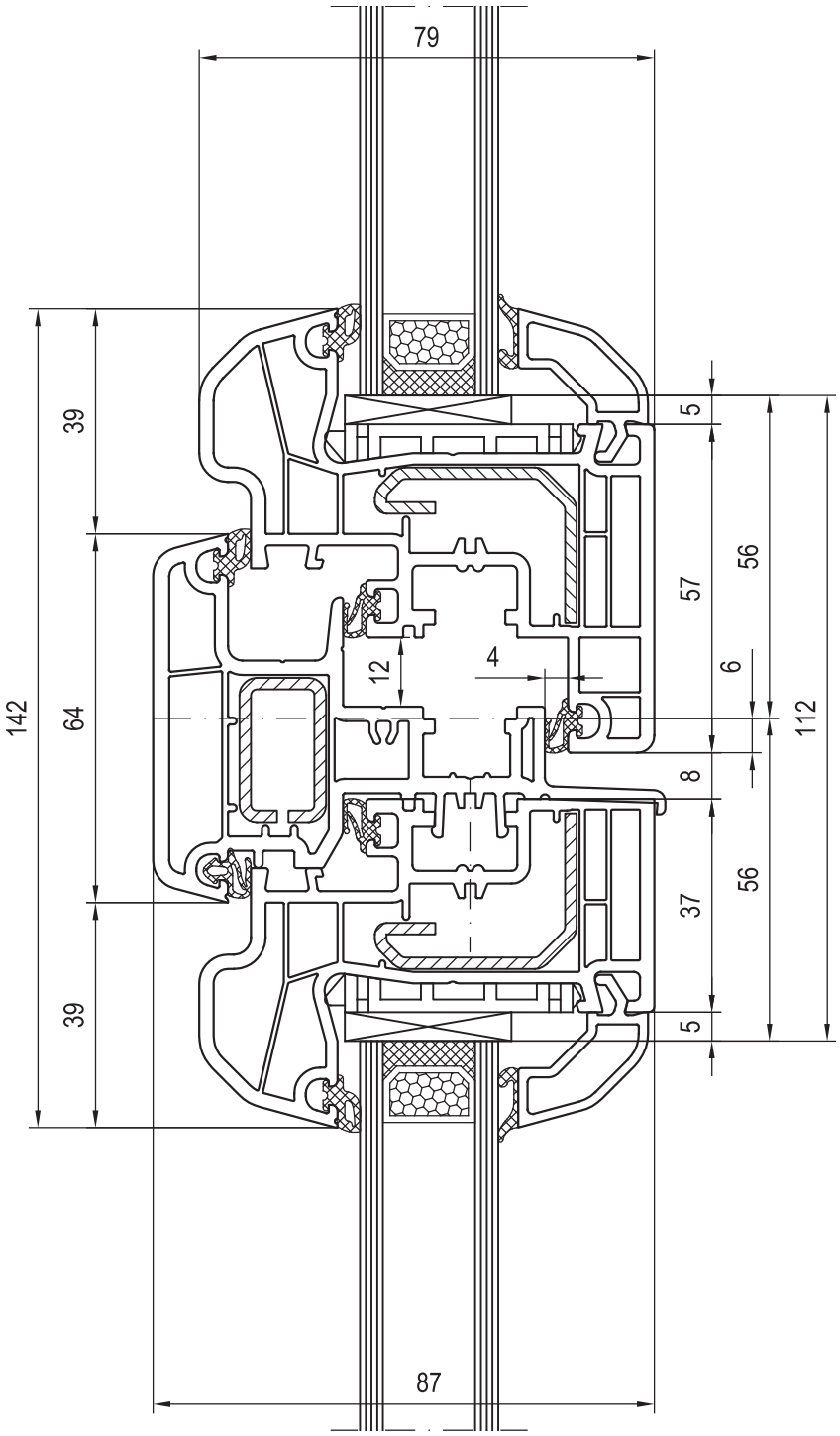

Przekrój przez ruchomy słupek 64 mm z dwoma skrzydłami Round-line

Coupe d'ouvrants Round-line, meneau mobile 64 mm

Aansluiting vleugels Round-line met stulp 64 mm

Flügel Roun-line, verbunden mit Hilfe eines Stulps 64 mm

Giunzione delle ante Round-line con montante mobile 64 mm

aluplast®
Kunststoff-Fenstersysteme

IDEAL 5000

150x67

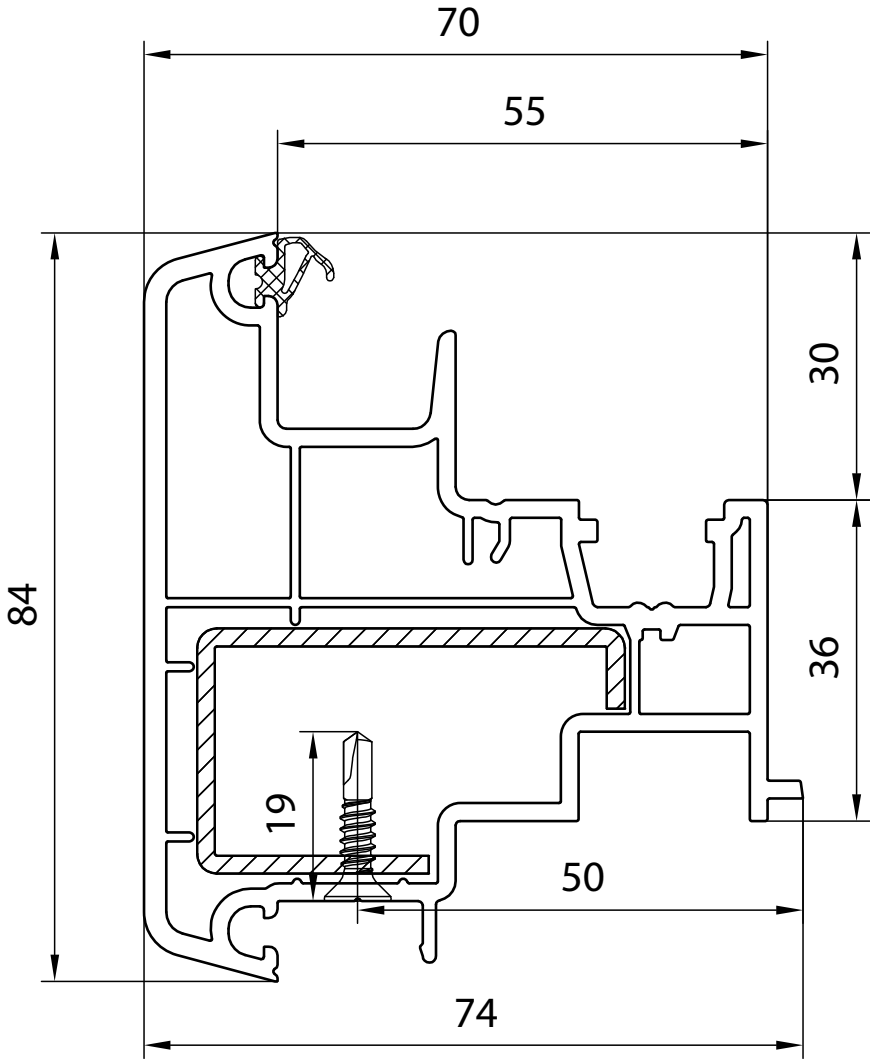

Ruchomy słupek 84 mm (szeroki)

Meneau mobile 84 mm

Mobile paal (stulp) 84 mm

Stulp 84 mm

Montante mobile 84 mm

aluplast®
Kunststoff-Fenstersysteme

IDEAL 5000

150x20 - 150x67 - 150x20

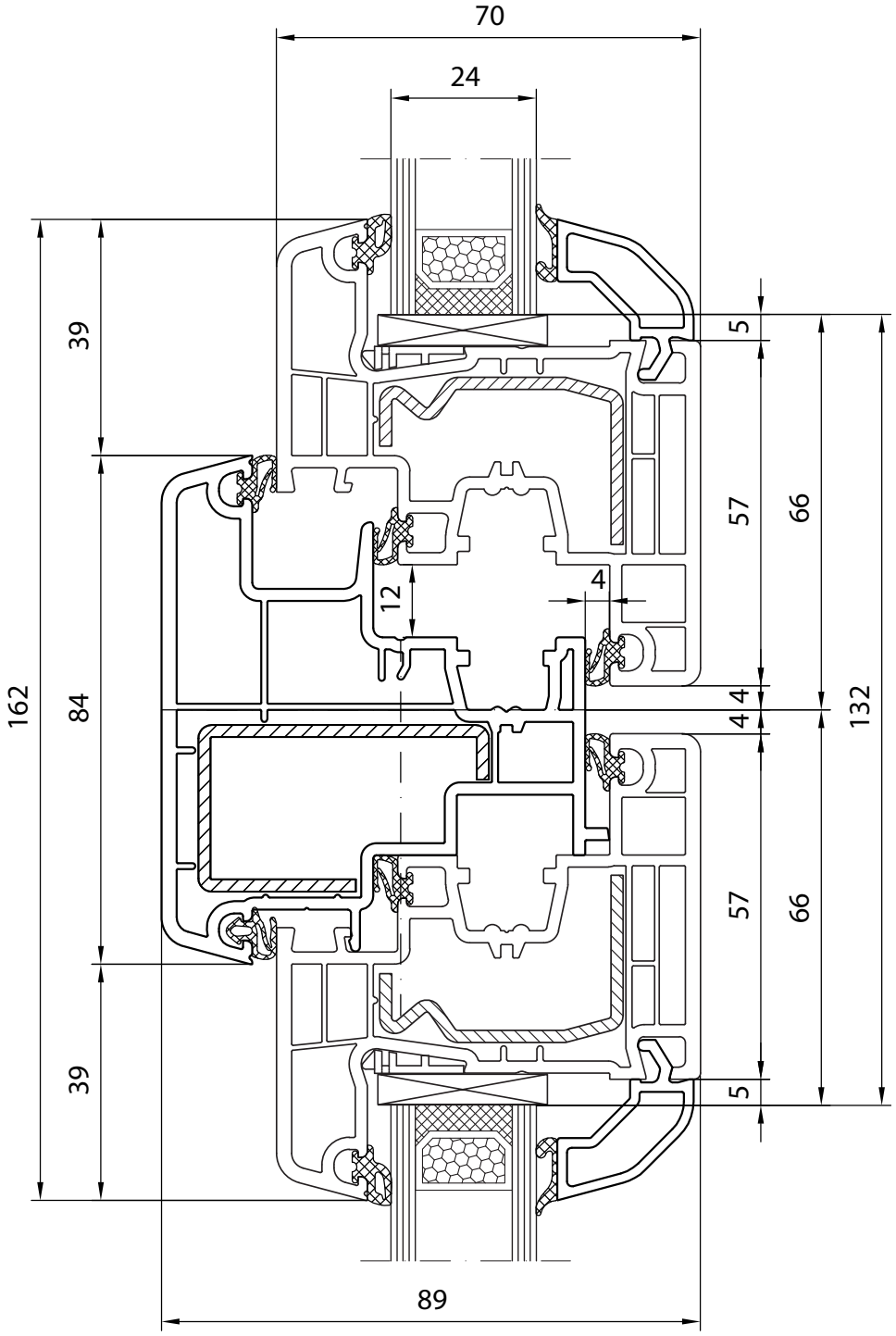

Przekrój przez ruchomy słupek 84 mm z dwoma skrzydłami Classic-line

Coupe d'ouvrants Classic-line, meneau mobile 84 mm

Aansluiting vleugels Classic-line met stulp 84 mm

Flügel Classic-line, verbunden mit Hilfe eines Stulps 84 mm

Giunzione delle ante Classic-line con montante mobile 84 mm

aluplast®
Kunststoff-Fenstersysteme

IDEAL 5000

150x26 - 150x67 - 150x26

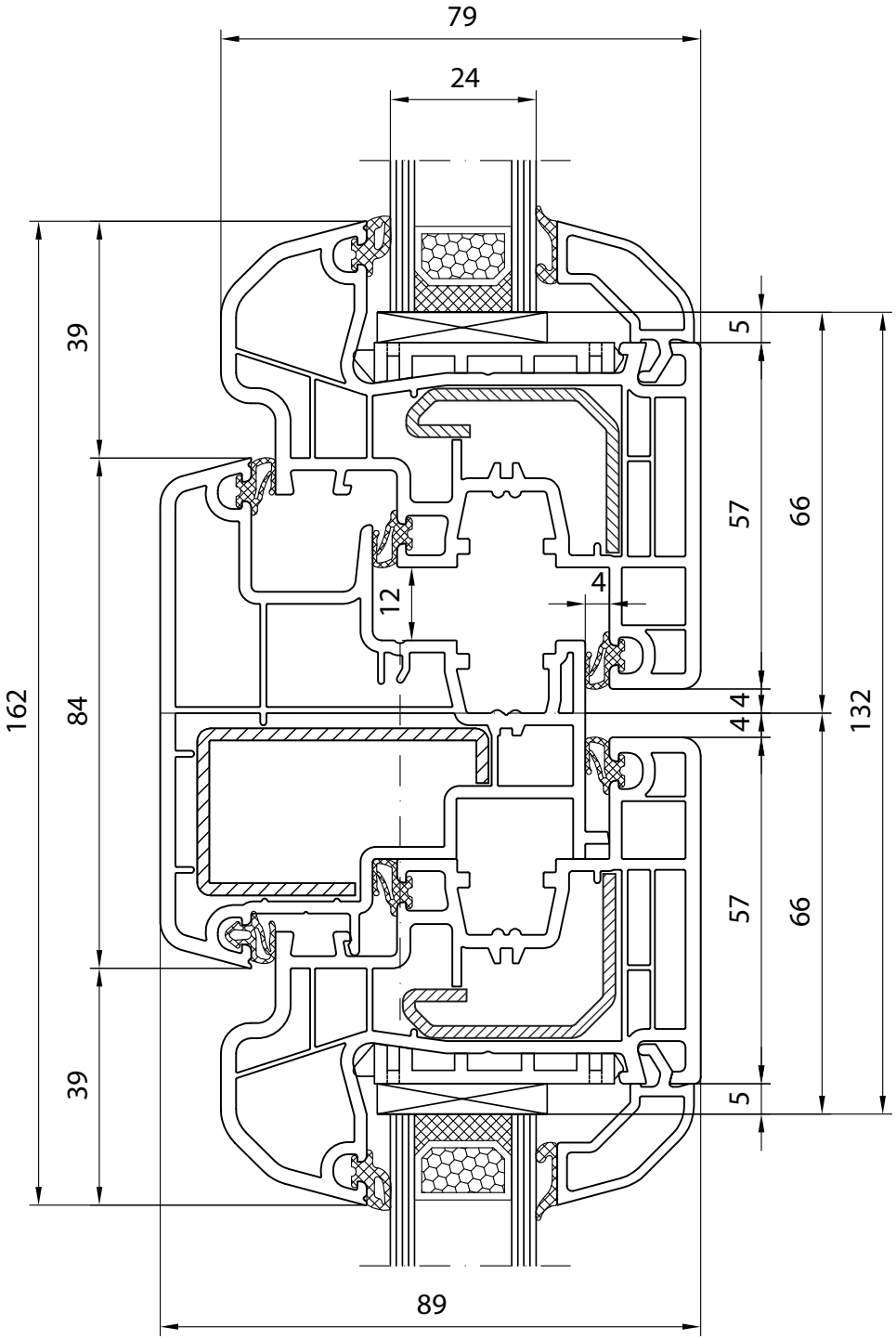

Przekrój przez ruchomy słupek 84 mm z dwoma skrzydłami Round-line

Coupe d'ouvrants Round-line, meneau mobile 84 mm

Aansluiting vleugels Round-line met stulp 84 mm

Flügel Round-line, verbunden mit Hilfe eines Stulps 84 mm

Giunzione delle ante Round-line con montante mobile 84 mm

aluplast®
Kunststoff-Fenstersysteme

IDEAL 5000

150x69 - 150x26

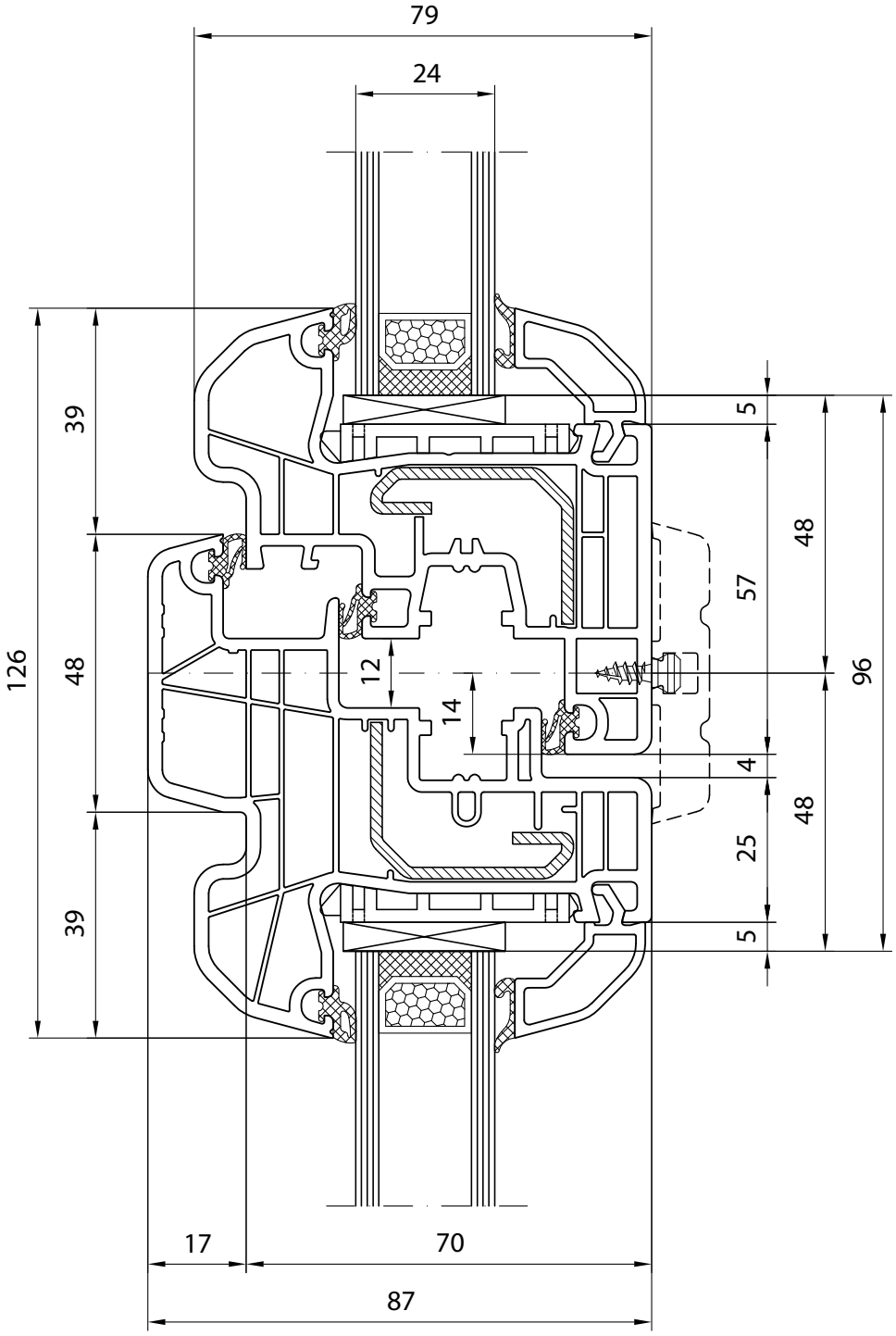

Klamka centralna (tylko białe)

Battue centrée (blanc)

Centrale kruk (wit)

Zentrale Olive (weiß)

Maniglia centrale (bianco)

aluplast®
Kunststoff-Fenstersysteme

IDEAL 8000

IDEAL 8000 | 6 komór | 3 uszczelki
Stal pokazana na rysunku może nie być stalą stosowaną standardwowo.

IDEAL 8000 | 6 chambres | 3 joints
Renfort en ecier présenté sur le dessin ci-dessus est en option.

IDEAL 8000 | 6 kamers | 3 afdichtingen
Staal die u op de tekening ziet, is niet standaard.

IDEAL 8000 | 6 Kammern | 3 Dichtungen
Der angewendete Stahlkern kann von dem abgebildeten Kern abweichen.

IDEAL 8000 | 6 camere | 3 guarnizioni
L'acciaio presentato sul disegno può essere un acciaio non standard.

aluplast®
Kunststoff-Fenstersysteme

IDEAL 8000

180x05 - 180x20

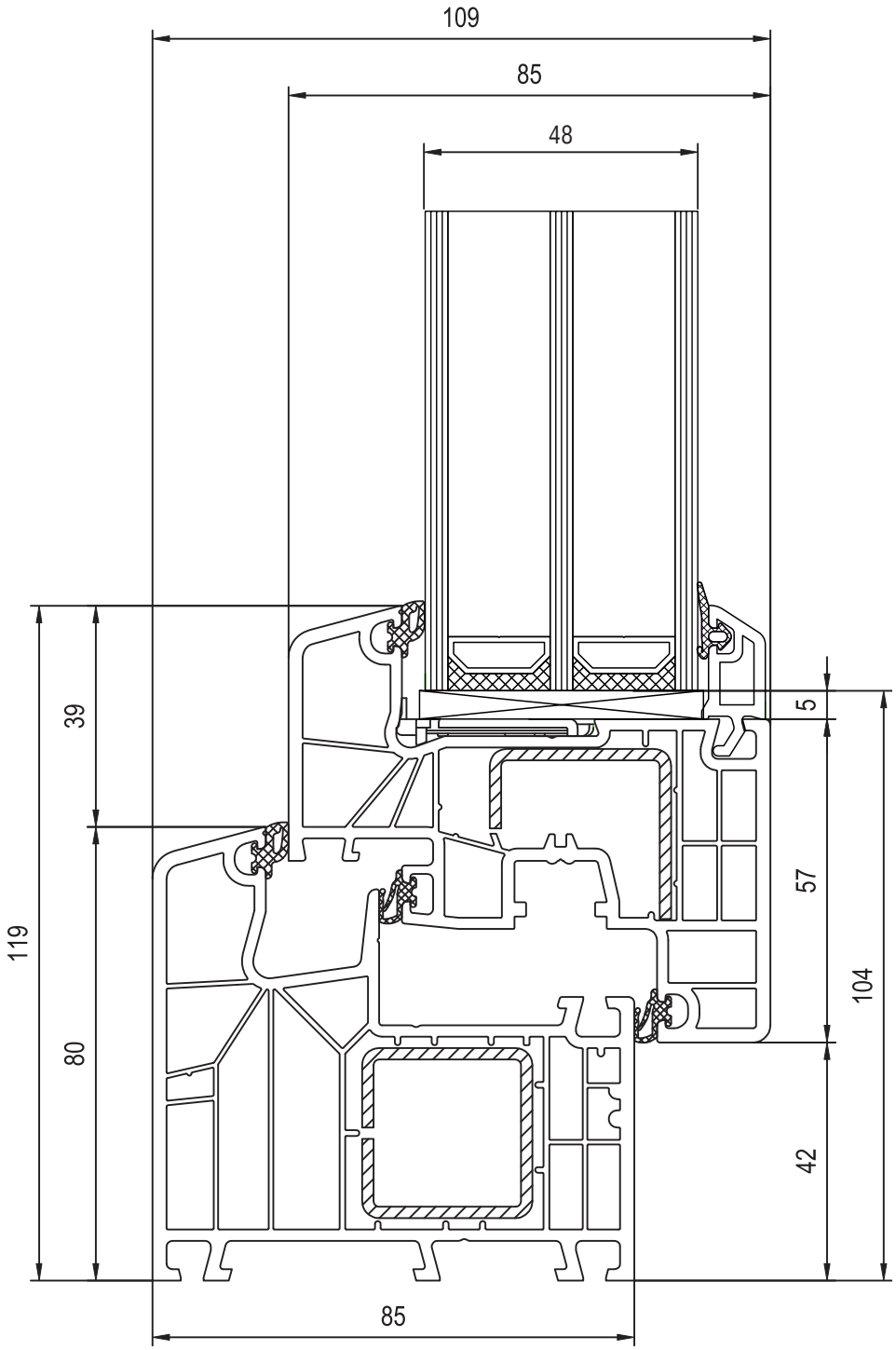

Profil Classic-line

Profil Classic-line

Profiel Classic-line

Profil Classic-line

Profilo Classic-line

aluplast®
Kunststoff-Fenstersysteme

IDEAL 8000

180x03 - 180x22

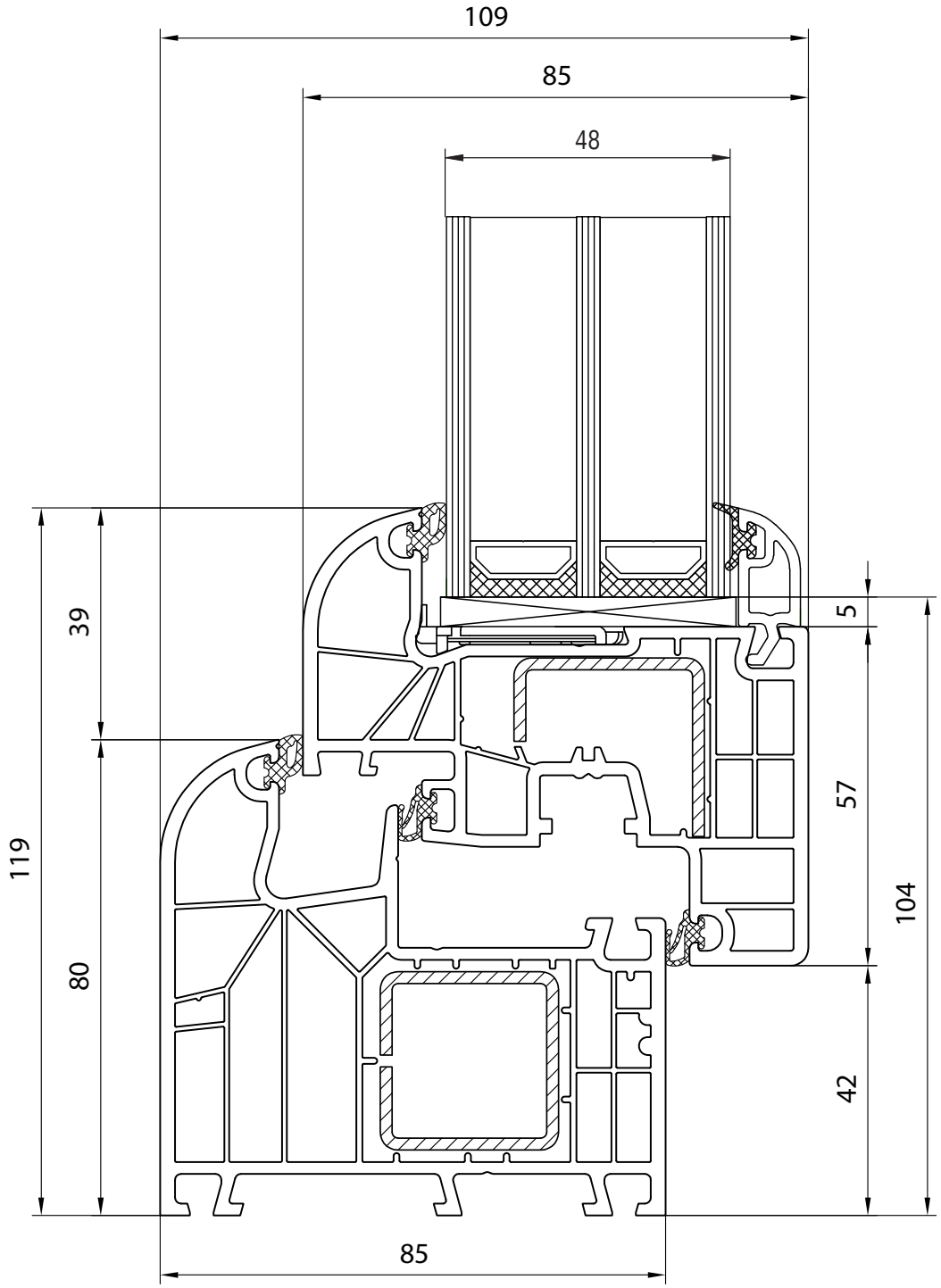

Profil Round-line

Profil Round-line

Profiel Round-line

Profil Round-line

Profilo Round-line

aluplast®
Kunststoff-Fenstersysteme

IDEAL 8000

180x05 - 180x22

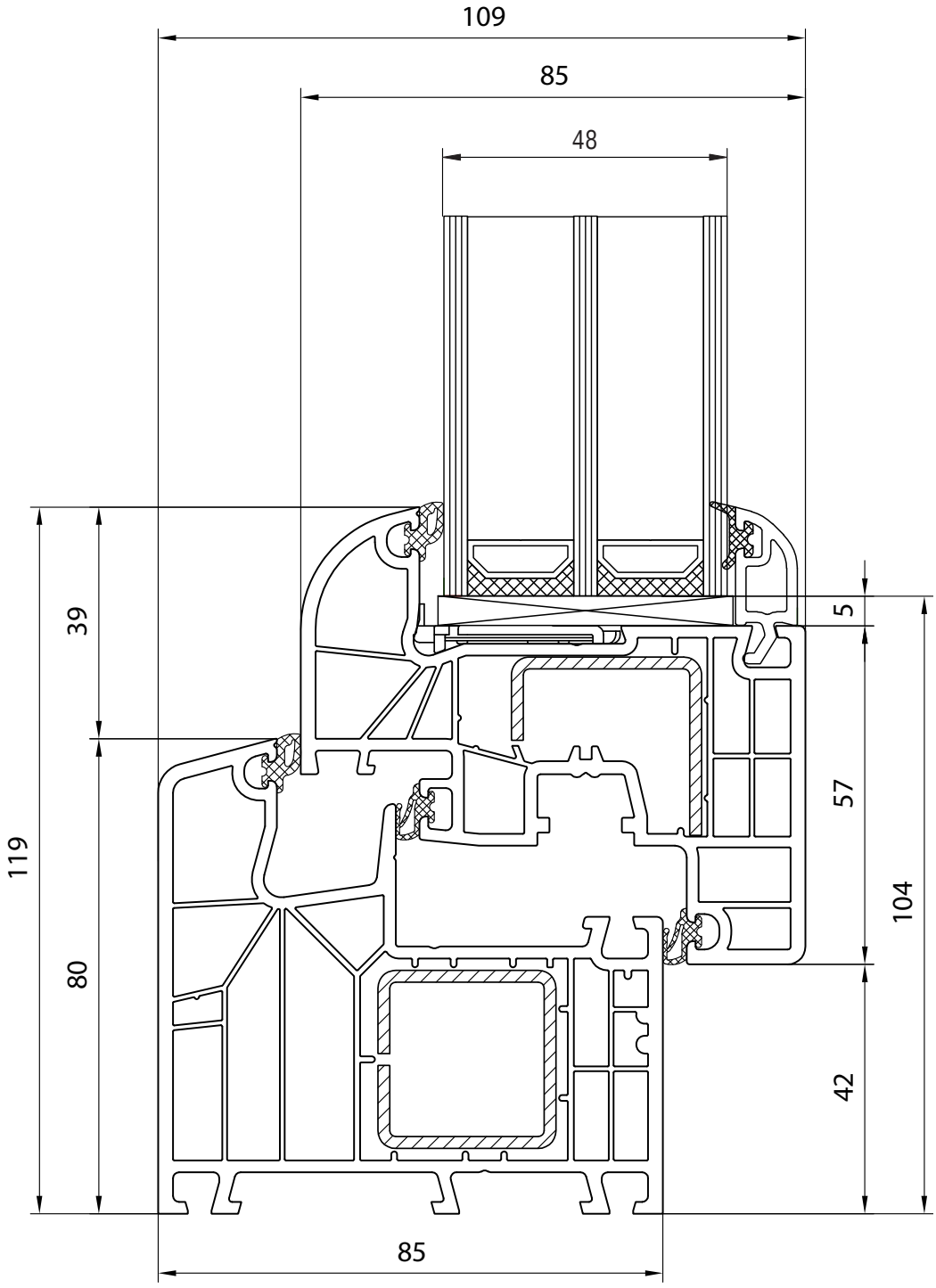

Rama Classic-line, skrzydło okienne Round-line

Dormant Classic-line, ouvrants de fenêtre Round-line

Kader Classic-line, Raamprofiel Round-line

Rahmen Classic-line, Flügelprofil Round-line

Telaio Classic-line, ante finestra Round-line

aluplast®
Kunststoff-Fenstersysteme

IDEAL 8000

180x05 - 180x30

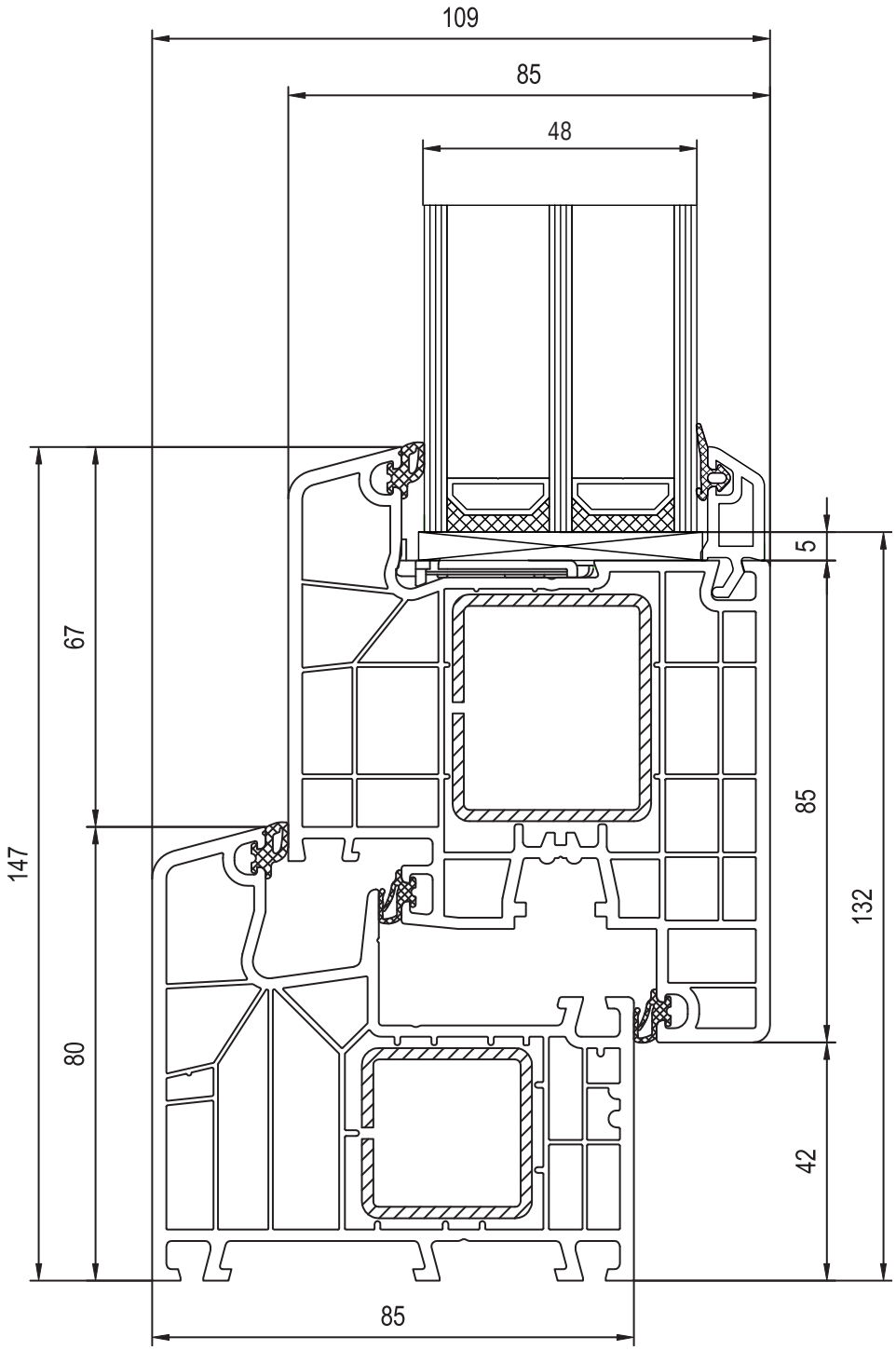

Drzwi wejściowe Classic-line, otwierane do wewnątrz

Porte d'entrée Classic-line, ouverture vers l'intérieur

Deur Classic-line, naar binnen opendraaiend

Eingangstür Classic-line, nach Innen öffnend

Porta d'ingresso Classic-line, l'apertura verso interno

aluplast®
Kunststoff-Fenstersysteme

IDEAL 8000

180x05 - 180x31

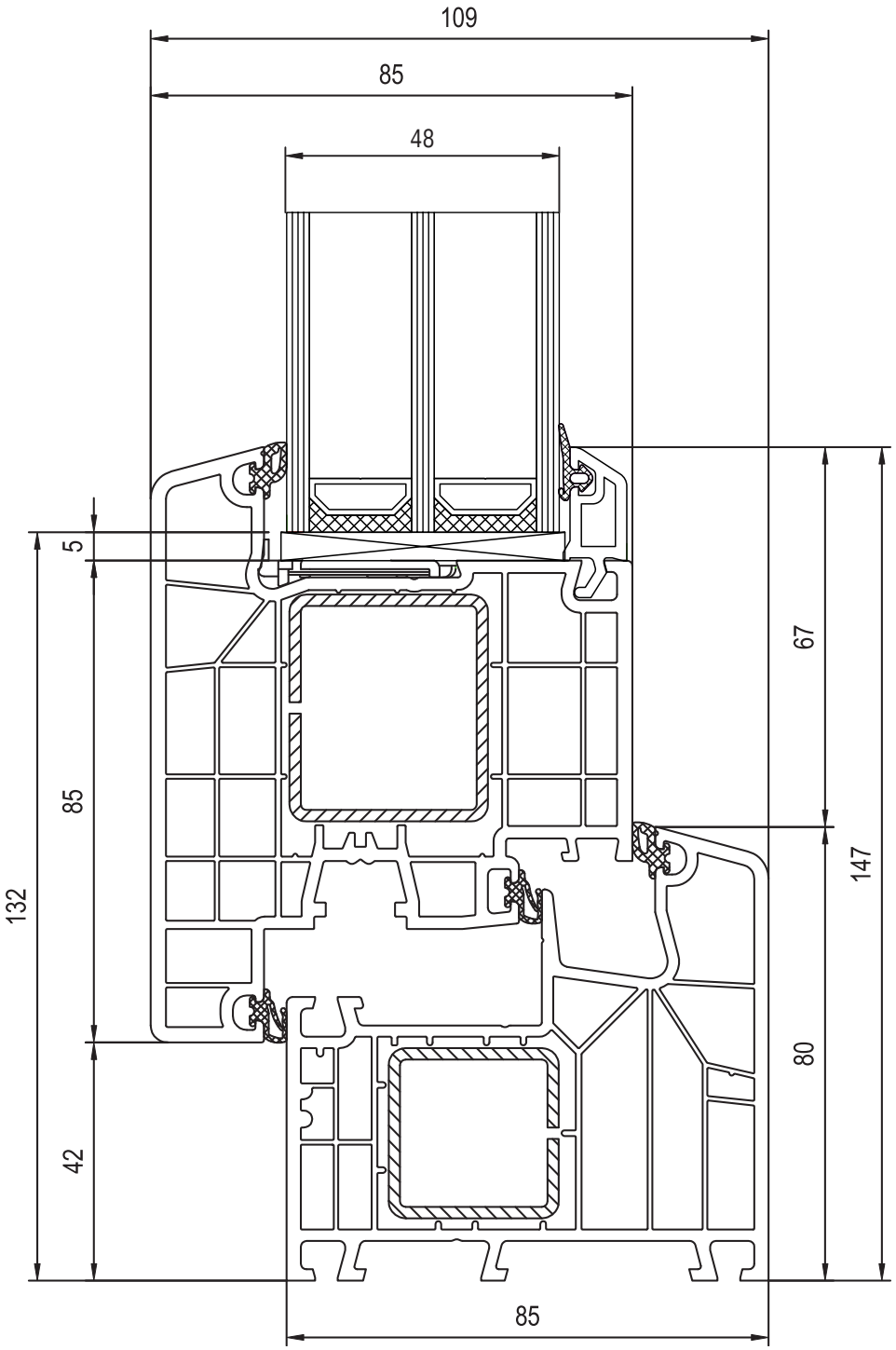

Drzwi wejściowe Classic-line, otwierane na zewnątrz

Porte d'entrée Classic-line, ouverture vers l'extérieur

Deur Classic-line, naar buiten opendraaiend

Eingangstür Classic-line, nach Aussen öffnend

Porta d'ingresso Classic-line, l'apertura verso esterno

aluplast®
Kunststoff-Fenstersysteme

IDEAL 8000

180x05

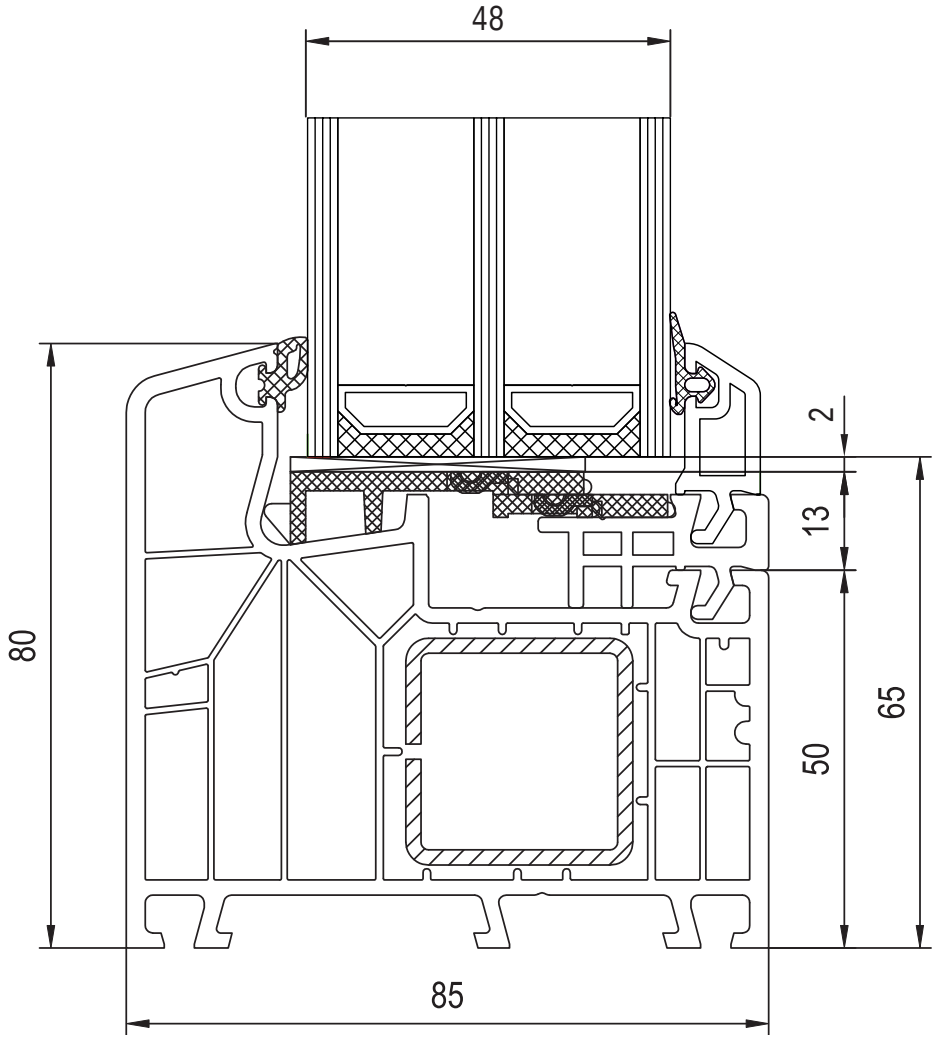

Szklenie stałe w ramie Classic-line

Dormant standard Classic-line

Kader standard Classic-line

Standardrahmen Classic-line

Telaio standard Classic-line

aluplast®
Kunststoff-Fenstersysteme

IDEAL 8000

180x03

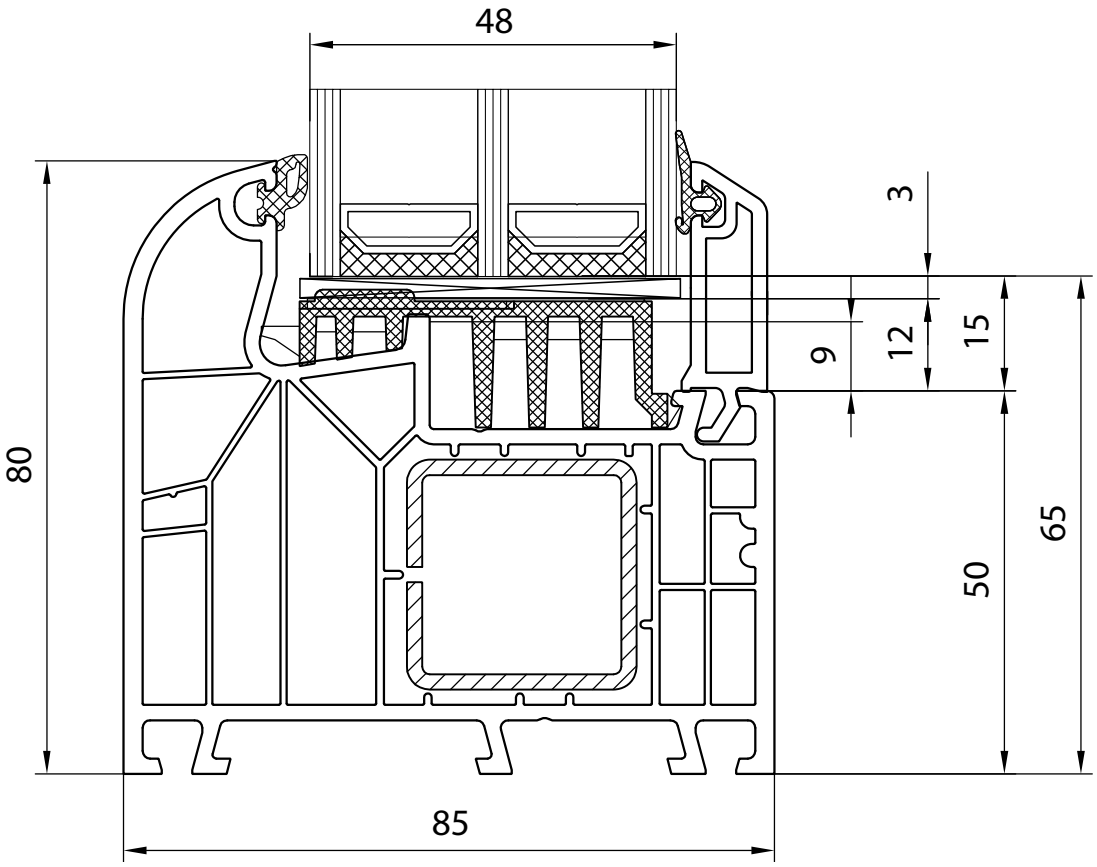

Szklenie stałe w ramie Round-line

Dormant standard Round-line

Kader standard Round-line

Standardrahmen Round-line

Telaio standard Round-line

aluplast®
Kunststoff-Fenstersysteme

IDEAL 8000

180x44

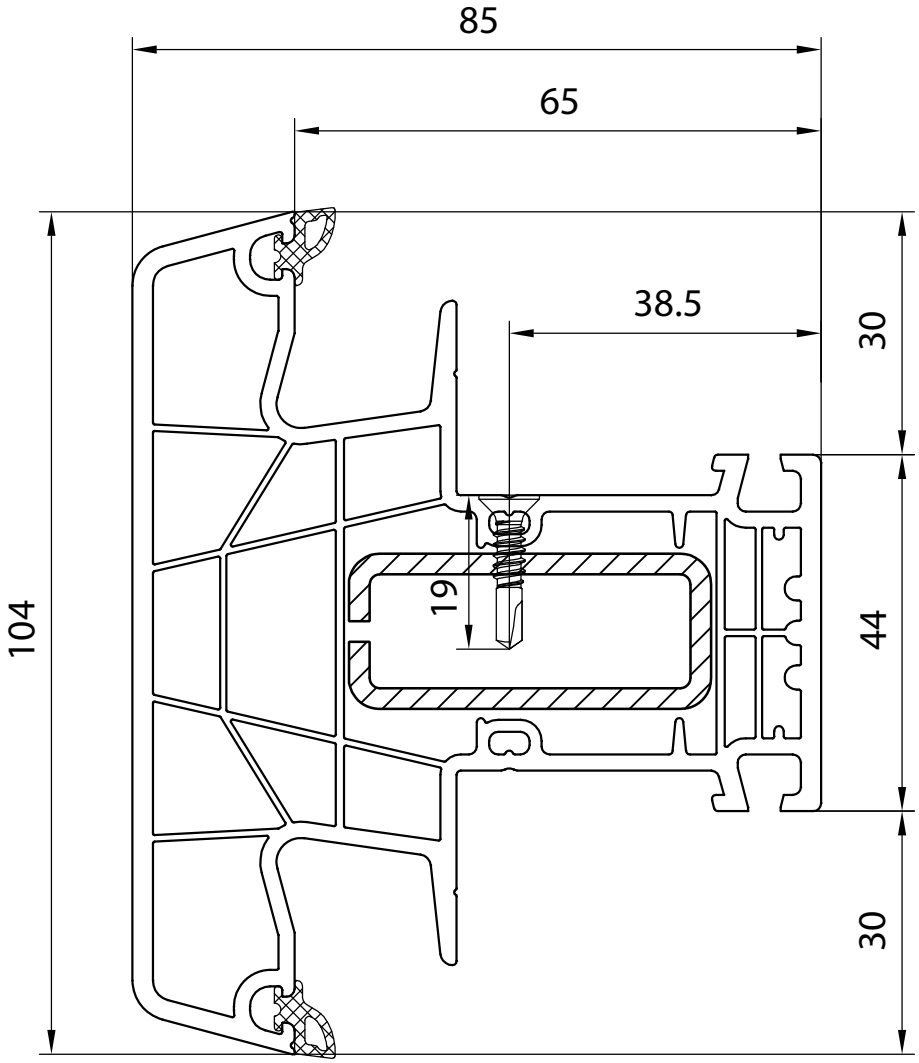

Słupek stały 104 mm Classic-line (używany tylko w ramie)

Meneau fixe 104 mm Classic-line (utilisé uniquement pour le dormant)

Vaste stijl 104 mm Classic-line (wordt gebruikt alleen in het kader)

Querkämpfer 104 mm Classic-line (nur für Rahmen bestimmt)

Montante fisso 104 mm Classic-line (usato solo nel telaio)

aluplast®
Kunststoff-Fenstersysteme

IDEAL 8000

180x43

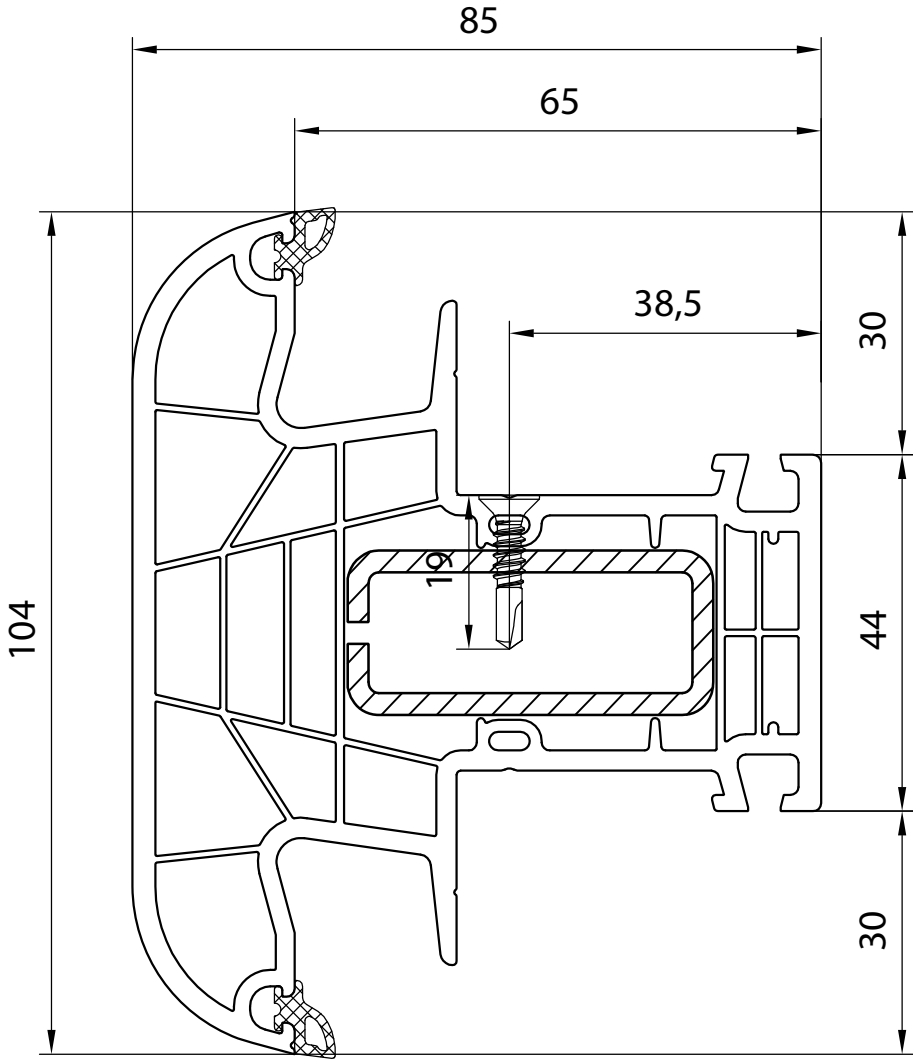

Słupek stały 104 mm Round-line

Meneau fixe 104 mm Round-line

Vaste stijl 104 mm Round-line

Querkämpfer 104 mm Round-line

Montante fisso 104 mm Round-line

aluplast®
Kunststoff-Fenstersysteme

IDEAL 8000

180x43 - 180x22

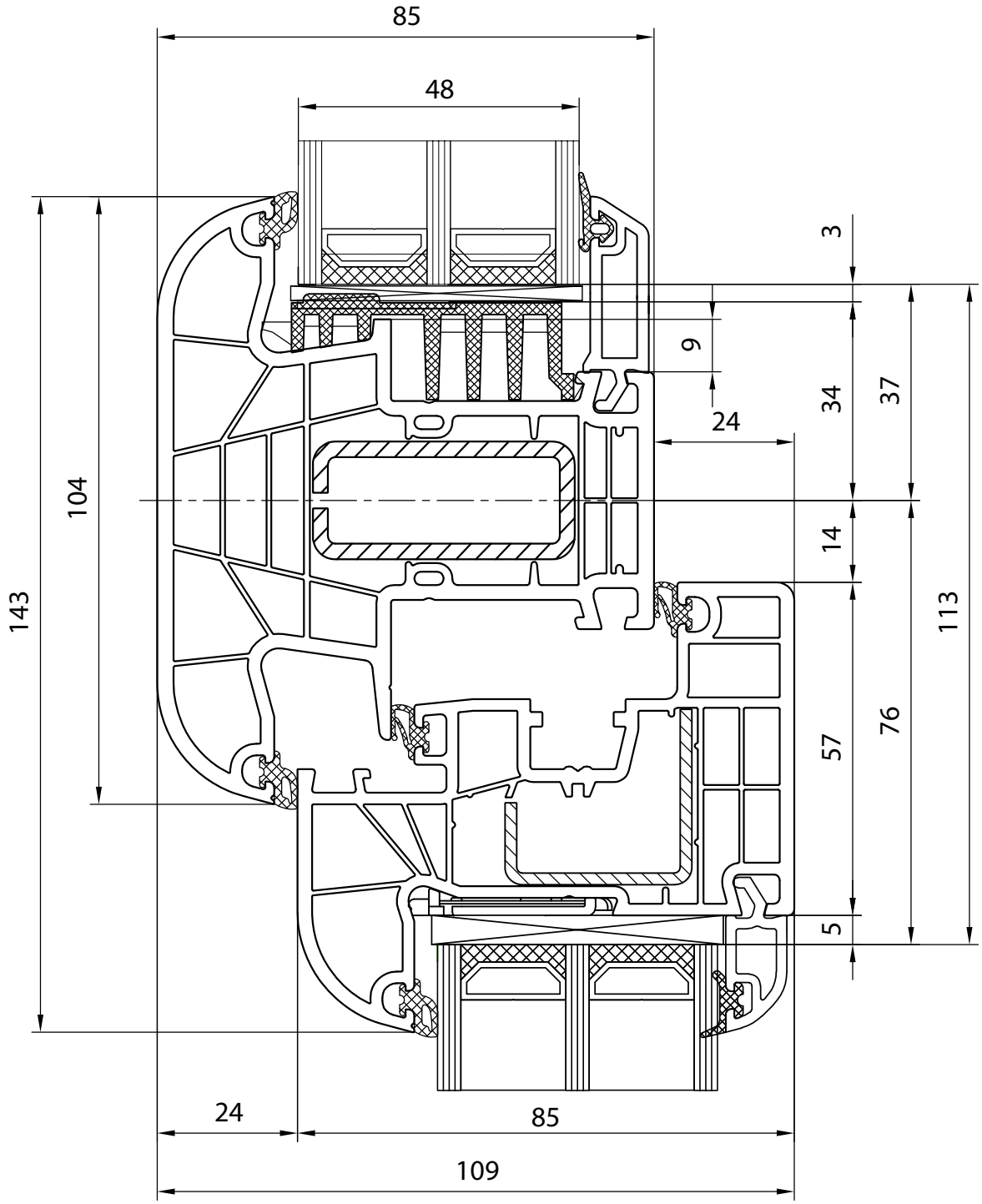

Słupek stały ze szkleniem i skrzydłem okiennym Round-line

Cadre et ouvrant de fenêtre Round-line avec meneau fixe

Tussenstijl met beglazing in kader en vleugel Round-line

Fester Pfosten mit Festverglasung und Flügel Round-line

Montante fisso con vetraggio nel telaio e con anta Round-line

aluplast®
Kunststoff-Fenstersysteme

IDEAL 8000

180x22 - 180x43 - 180x22

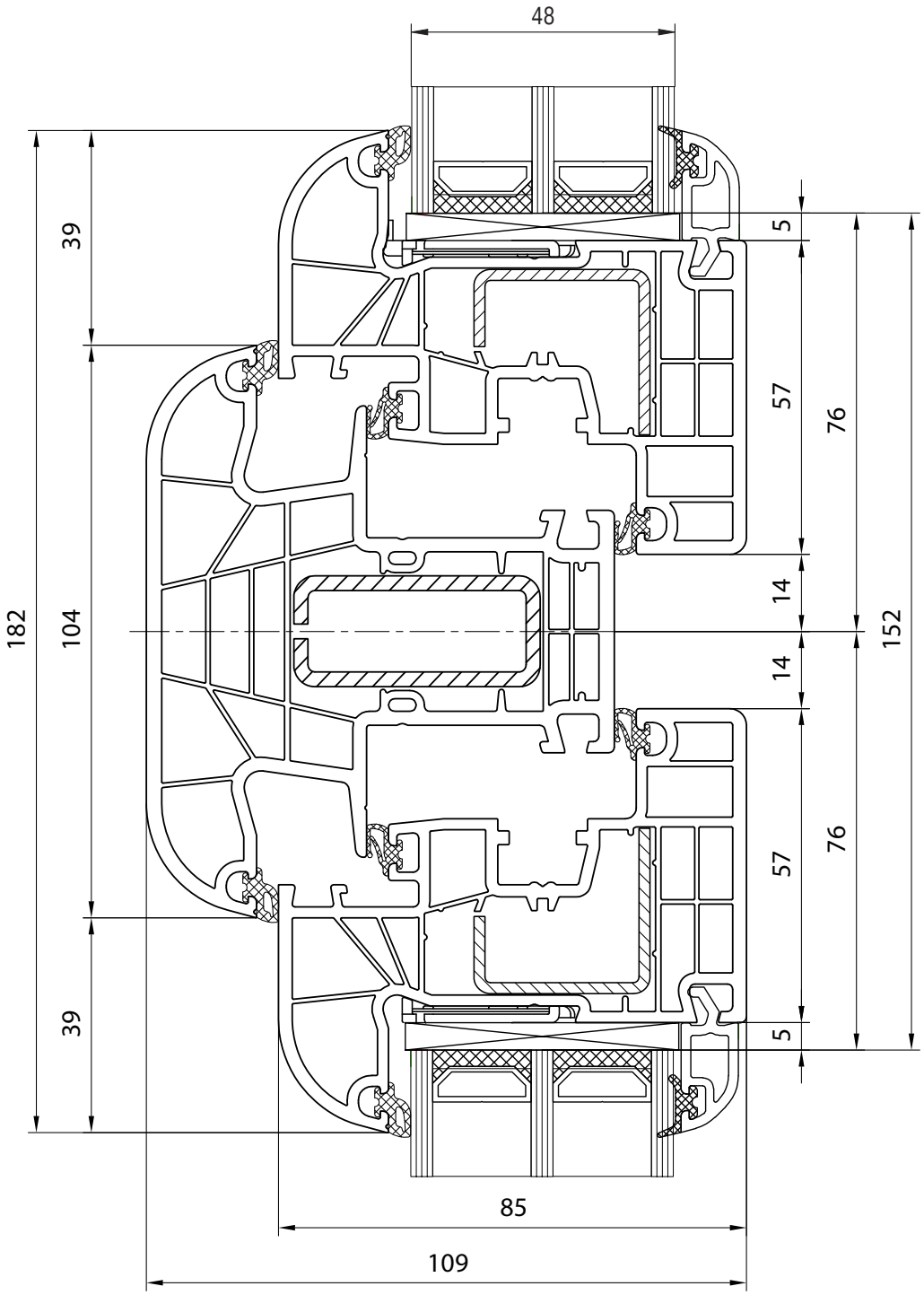

Przekrój przez słupek stały 104 mm z dwoma skrzydłami Round-line

Coupe de meneau fixe 104 mm avec ouvrant Round-line

Aansluiting van vleugels Round-line met vaste stijl 104 mm

Fester Pfosten 104 mm mit Flügel Round-line

Guinzione del montante fisso 104 mm con due ante Roun-line

aluplast®
Kunststoff-Fenstersysteme

IDEAL 8000

180x65

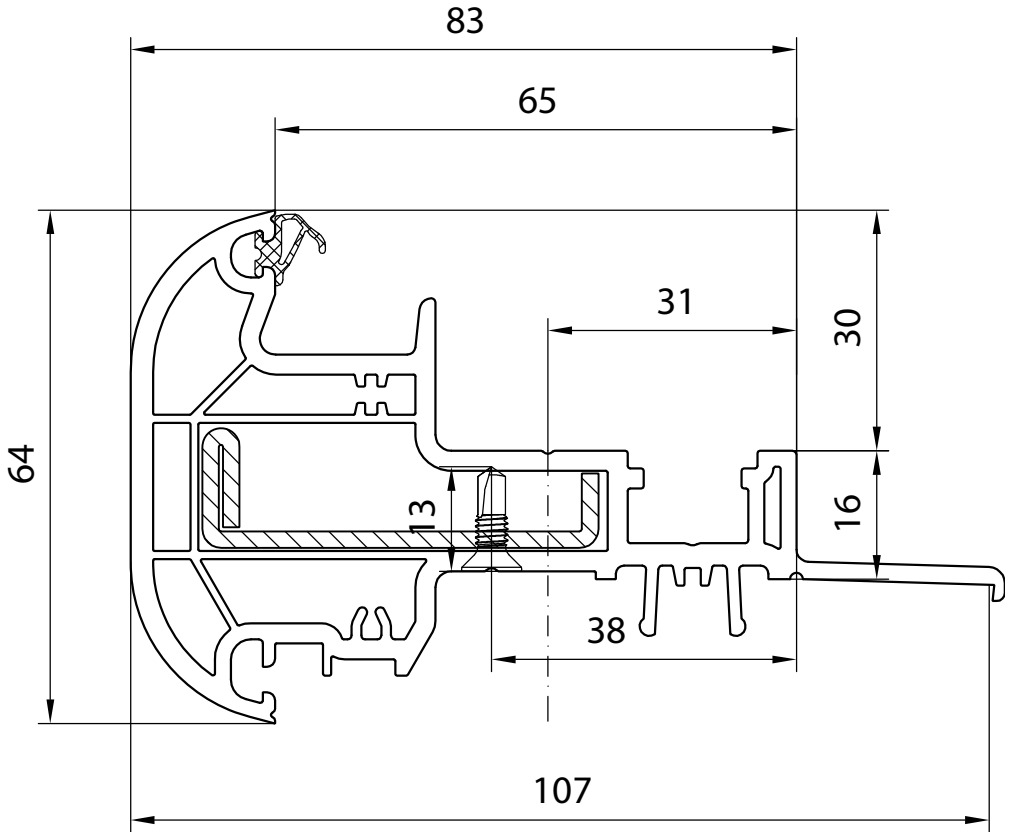

Słupek ruchomy 64 mm Round-line (wąski)

Meneau mobile 64 mm Round-line

Mobile paal (stulp) 64 mm Round-line

Stulp 64 mm Round-line

Montante mobile 64 mm Round-line

aluplast®
Kunststoff-Fenstersysteme

IDEAL 8000

180x22 - 180x65 - 180x22

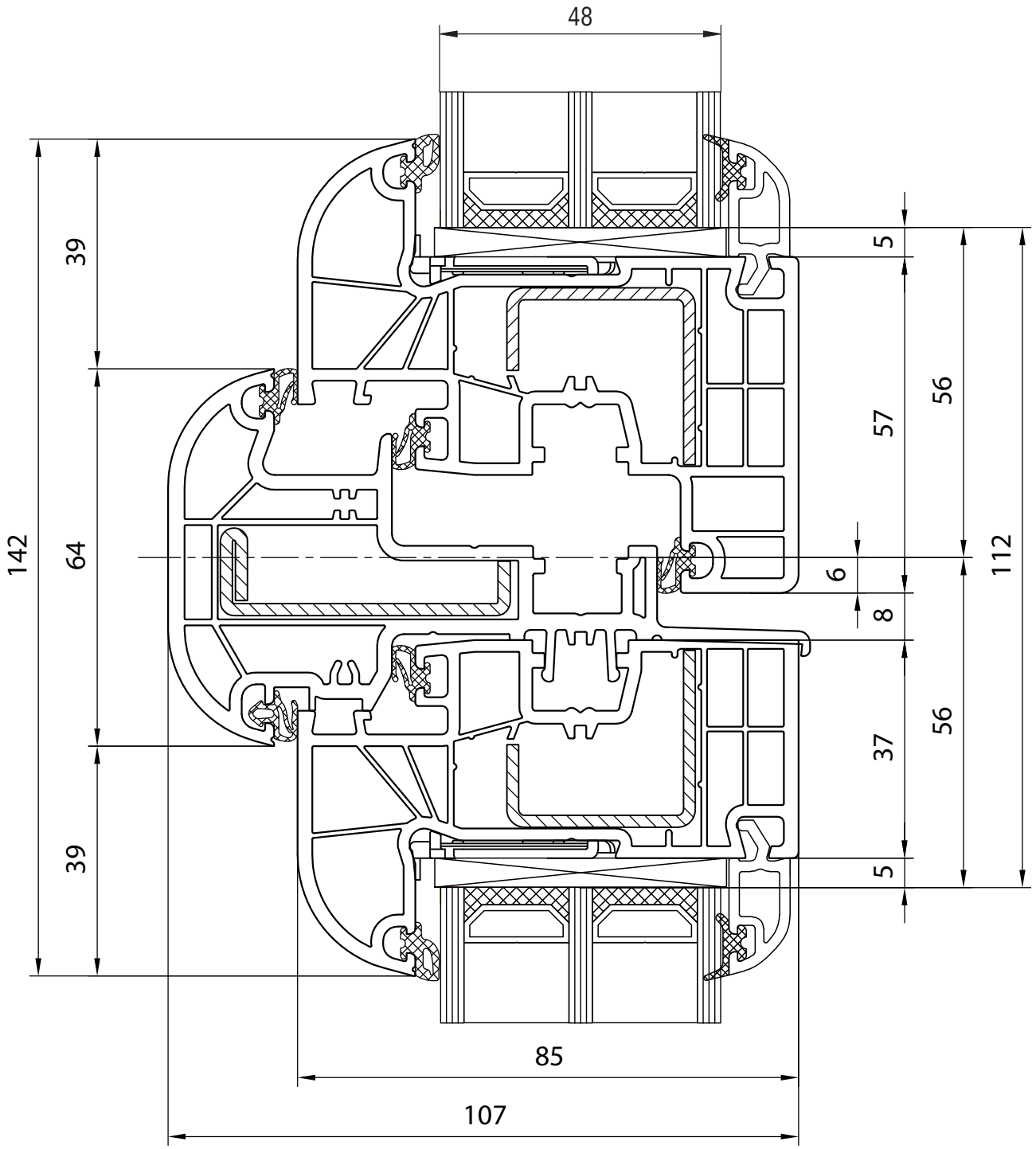

Przekrój przez ruchomy słupek 64 mm z dwoma skrzydłami okiennymi Round-line

Coupe de deux ouvrants de fenêtre Round-line, meneau mobile 64 mm

Aansluiting van twee raam vleugels Round-line met stulp 64 mm

Zwei Fensterflügel Round-line, verbunden mit Hilfe eines Stulps 64 mm

Giunzione di due ante finestra Round-line con montante mobile 64 mm

aluplast®
Kunststoff-Fenstersysteme

IDEAL 8000

180x64

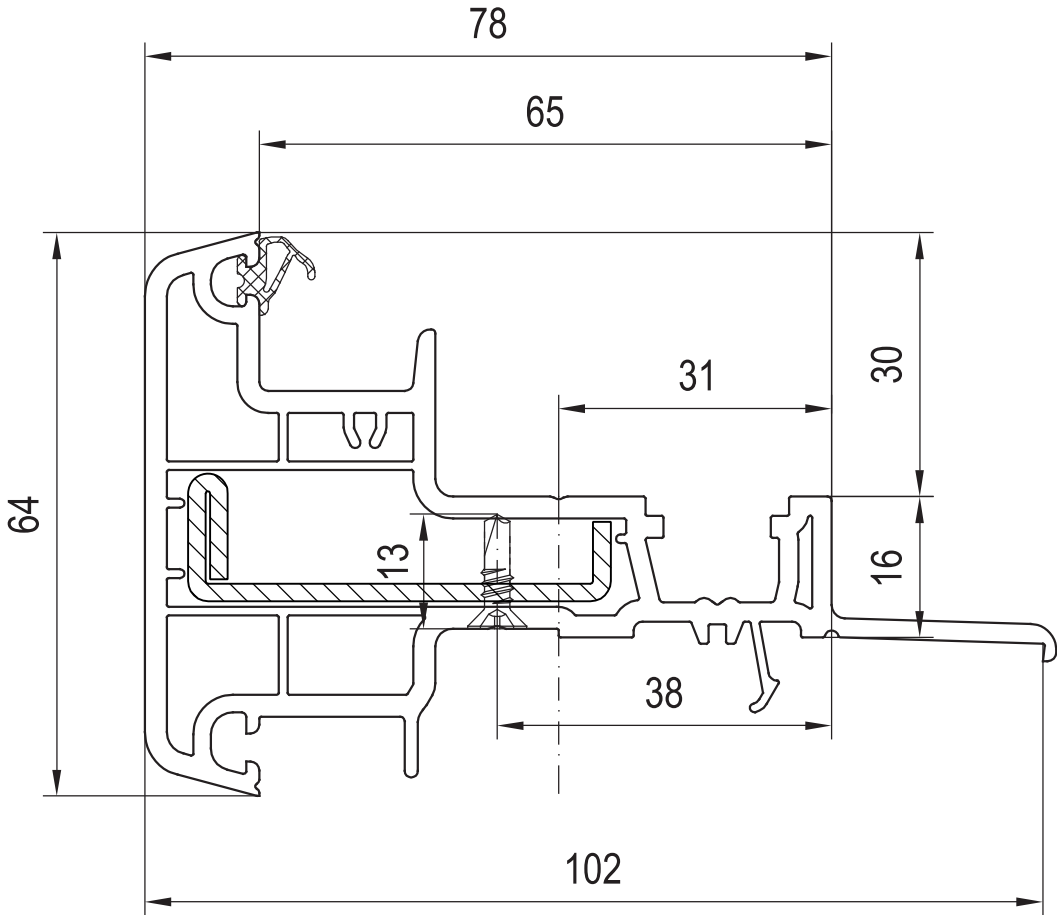

Słupek ruchomy 64 mm Classic-line (wąski)

Meneau mobile 64 mm Classic-line

Mobile paal (stulp) 64 mm Classic-line

Stulp 64 mm Classic-line

Montante mobile 64 mm Classic-line

aluplast®
Kunststoff-Fenstersysteme

IDEAL 8000

180x20 - 180x64 - 180x20

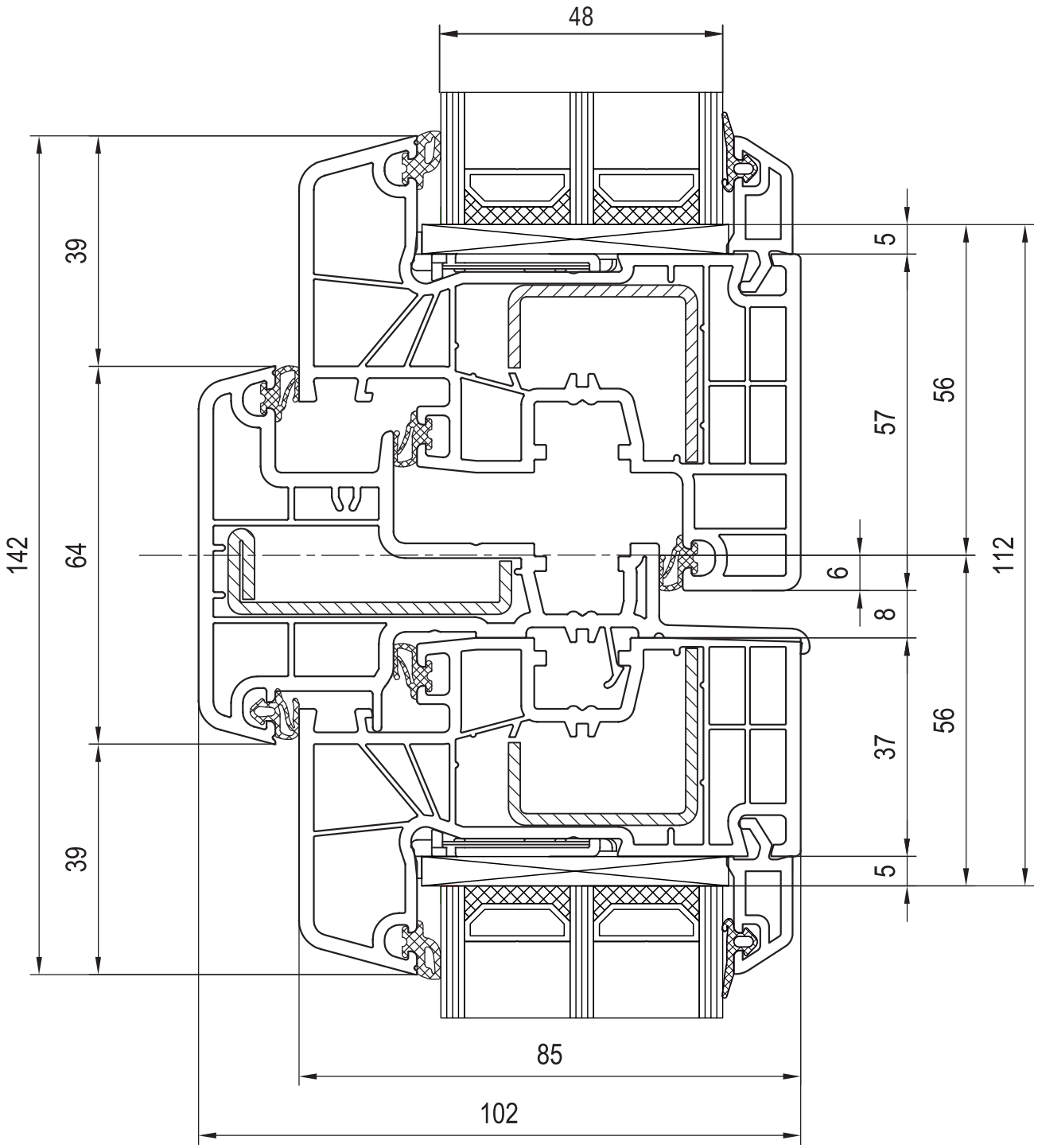

Przekrój przez ruchomy słupek 64 mm z dwoma skrzydłami okiennymi Classic-line

Coupe de deux ouvrants de fenêtre Classic-line, meneau mobile 64 mm

Aansluiting van twee raam vleugels Classic-line met stulp 64 mm

Zwei Fensterflügel Classic-line, verbunden mit Hilfe eines Stulps 64 mm

Giunzione di due ante finestra Classic-line con montante mobile 64 mm

aluplast®
Kunststoff-Fenstersysteme

IDEAL 8000

180x30 - 180x64 - 180x30

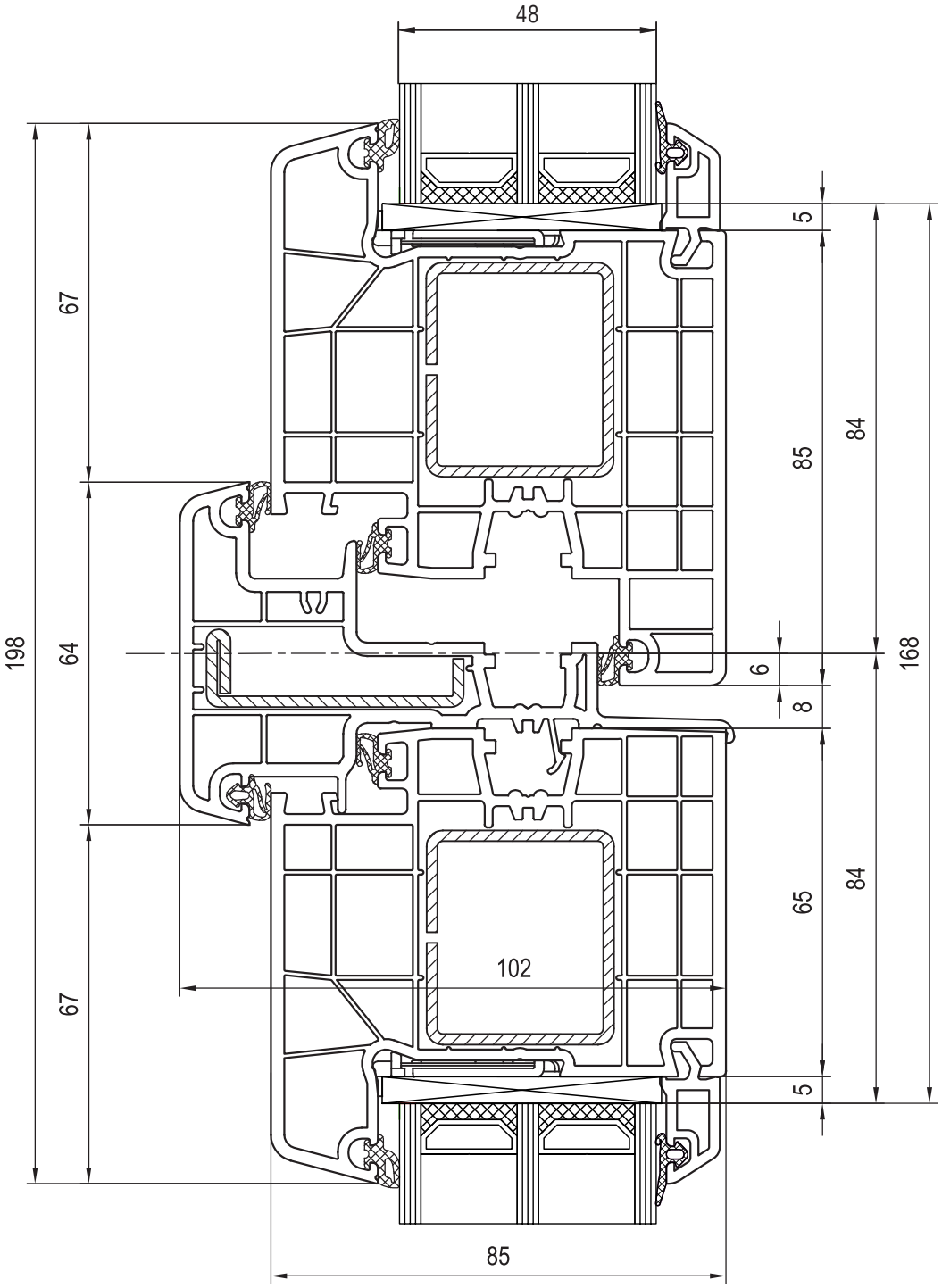

Przekrój przez profil drzwiowy Classic-line ze słupkiem ruchomym 64 mm, otwierane do wewnątrz

Coupe de deux ouvrants de porte Classic-line, meneau mobile, 64 mm ouverture vers l'intérieur

Aansluiting van twee deur vleugels Classic-line naar binnen opendraaiend met stulp 64 mm

Zwei Türflügel Classic-line nach Innen öffnend, Stulp 64 mm

Giunzione di due ante della porta Classic-line con montane mobile 64 mm, l'apertura verso interno

aluplast®
Kunststoff-Fenstersysteme

IDEAL 8000

180x31 - 180x64 - 180x31

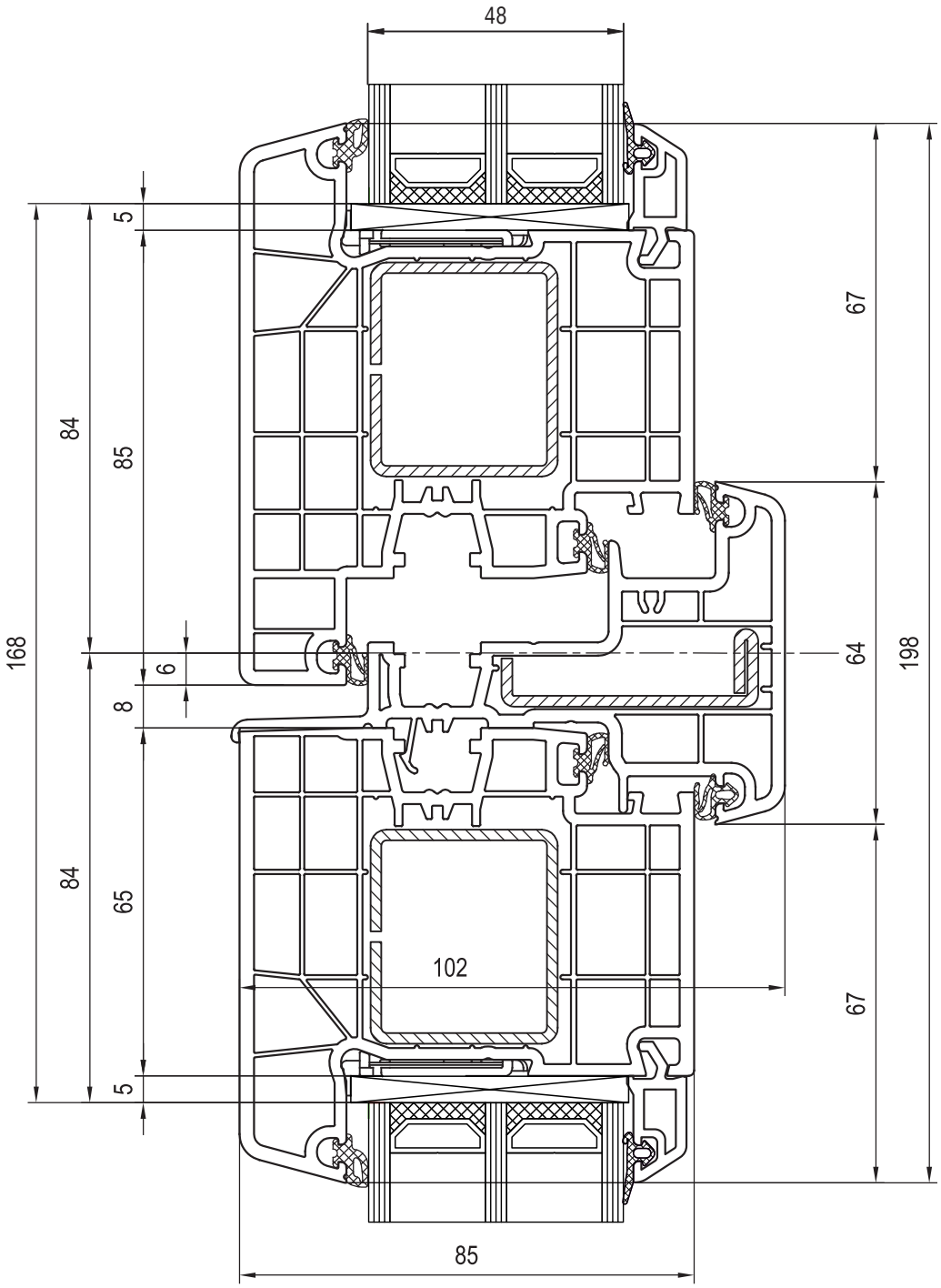

Przekrój przez profil drzwiowy Classic-line ze słupkiem ruchomym 64 mm, otwierane na zewnątrz

Coupe de deux ouvrants de porte Classic-line, meneau mobile 64 mm, ouverture vers l'extérieur

Aansluiting van twee deur vleugels Classic-line naar buiten opendraaiend met stulp 64 mm

Zwei Türflügel Classic-line verbunden mit Hilfe eines Stulps 64 mm, nach Aussen öffnend

Giunzione di due ante della porta Classic-line con montane mobile 64 mm, l'apertura verso esterno

aluplast®
Kunststoff-Fenstersysteme

IDEAL 8000

180x66

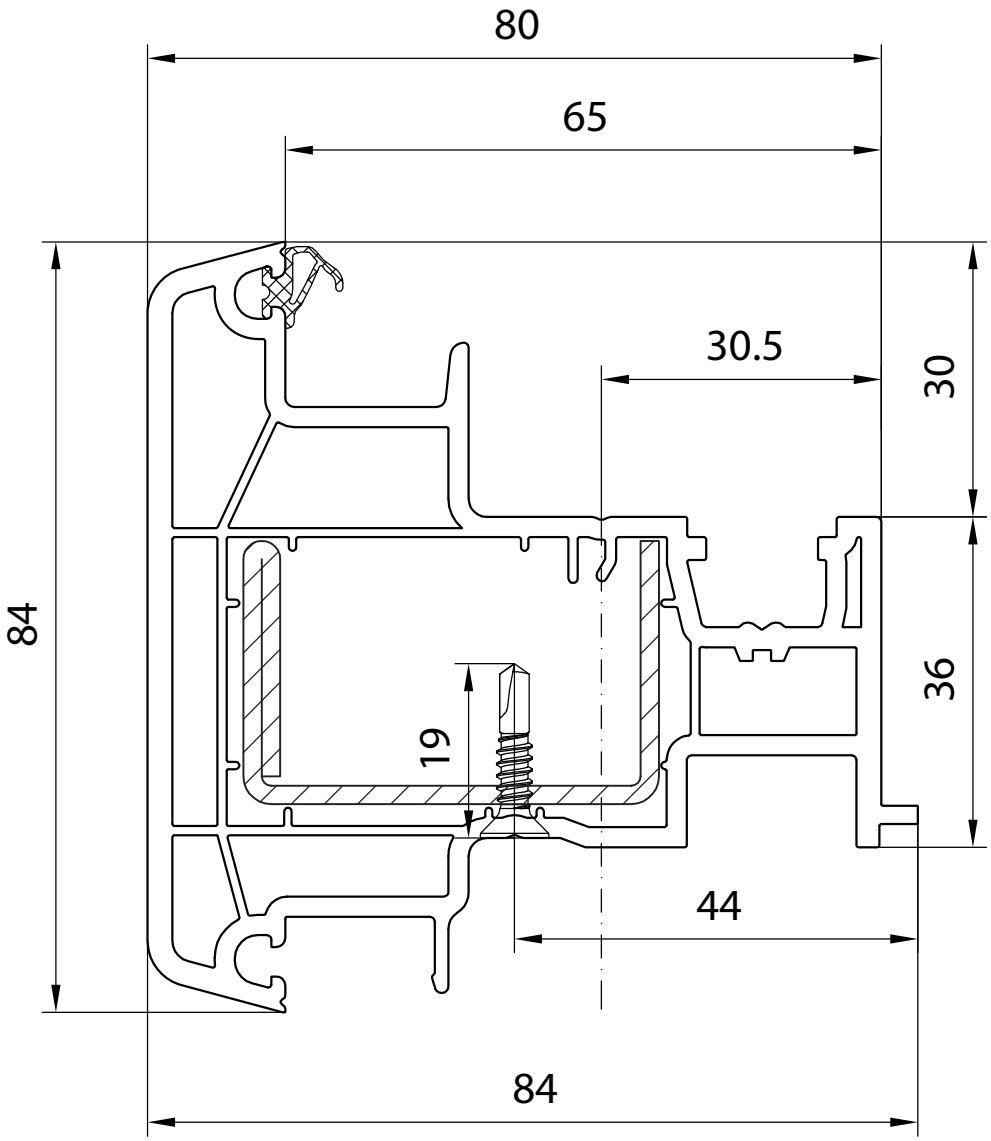

Słupek ruchomy 84 mm (szeroki)

Meneau mobile 84 mm

Brede stulp 84 mm

Breiter Stulp 84 mm

Montante mobile 84 mm

aluplast®
Kunststoff-Fenstersysteme

IDEAL 8000

180x20 - 180x66 - 180x20

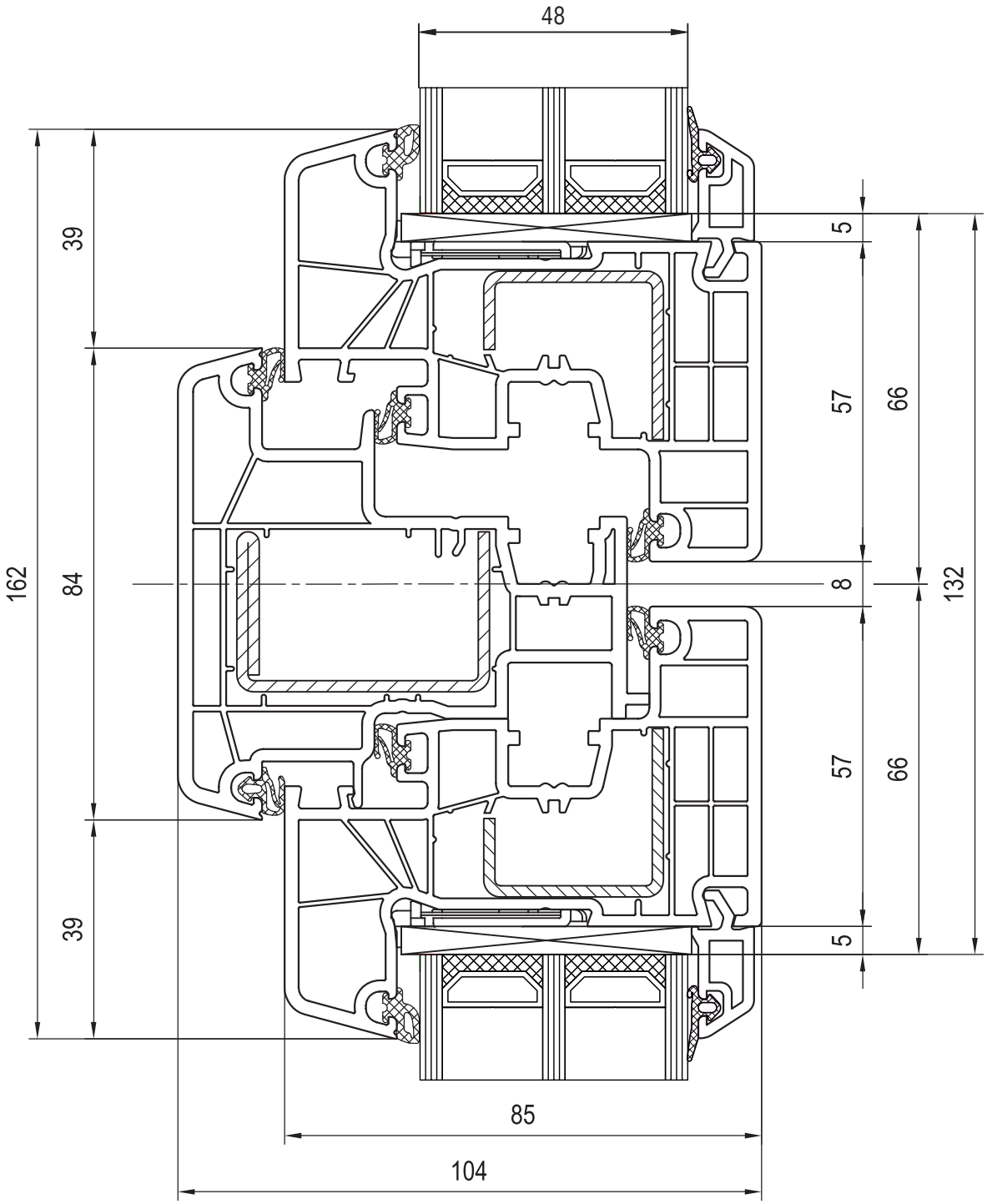

Przekrój przez słupek ruchomy 84 mm z dwoma skrzydłami okiennymi Classic-line

Coupe de deux ouvrants de fenêtre Classic-line, meneau mobile 84 mm

Aansluiting van twee raam vleugels Classic-line met brede stulp 84 mm

Zwei Fensterflügel Classic-line, verbunden mit Hilfe eines Stulps 84 mm

Giunzione di due ante finestra Classic-line con montante mobile 84 mm

aluplast®
Kunststoff-Fenstersysteme

IDEAL 8000

180x30 - 180x66 - 180x30

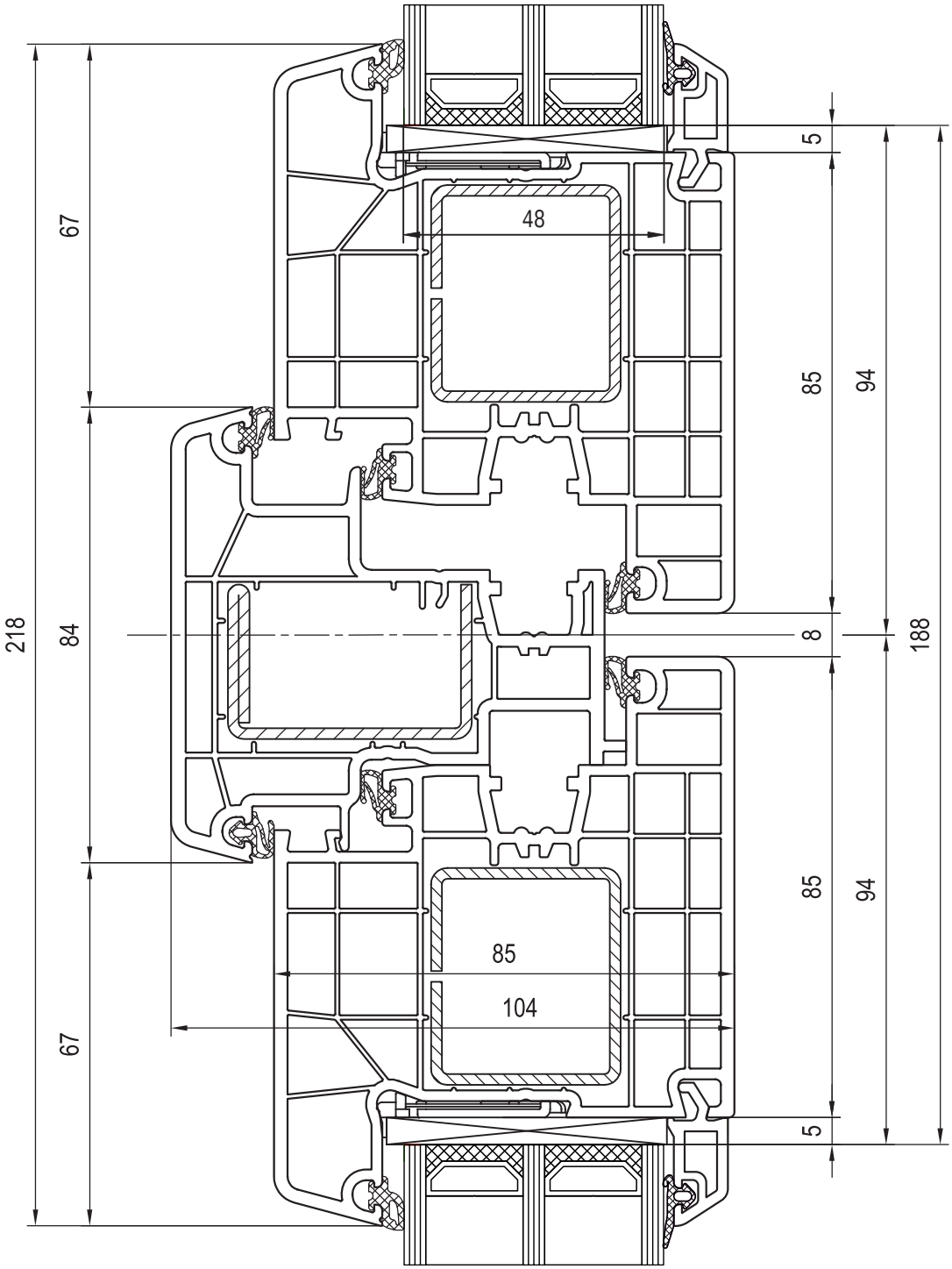

Przekrój przez słupek ruchomy 84 mm z dwoma skrzydłami drzwiowymi, otwierane do wewnątrz

Coupe de deux ouvrants de porte, meneau mobile 84 mm, ouverture vers l'intérieur

Aansluiting van twee deur vleugels naar binnen opendraaiend met brede stulp 84 mm

Zwei Türflügel, verbunden mit Hilfe eines breiten Stulps 84 mm nach Innen öffnend

Giunzione di due ante della porta con montane largo mobile 84 mm, l'apertura verso interno

aluplast®
Kunststoff-Fenstersysteme

IDEAL 8000

180x31 - 180x66 - 180x31

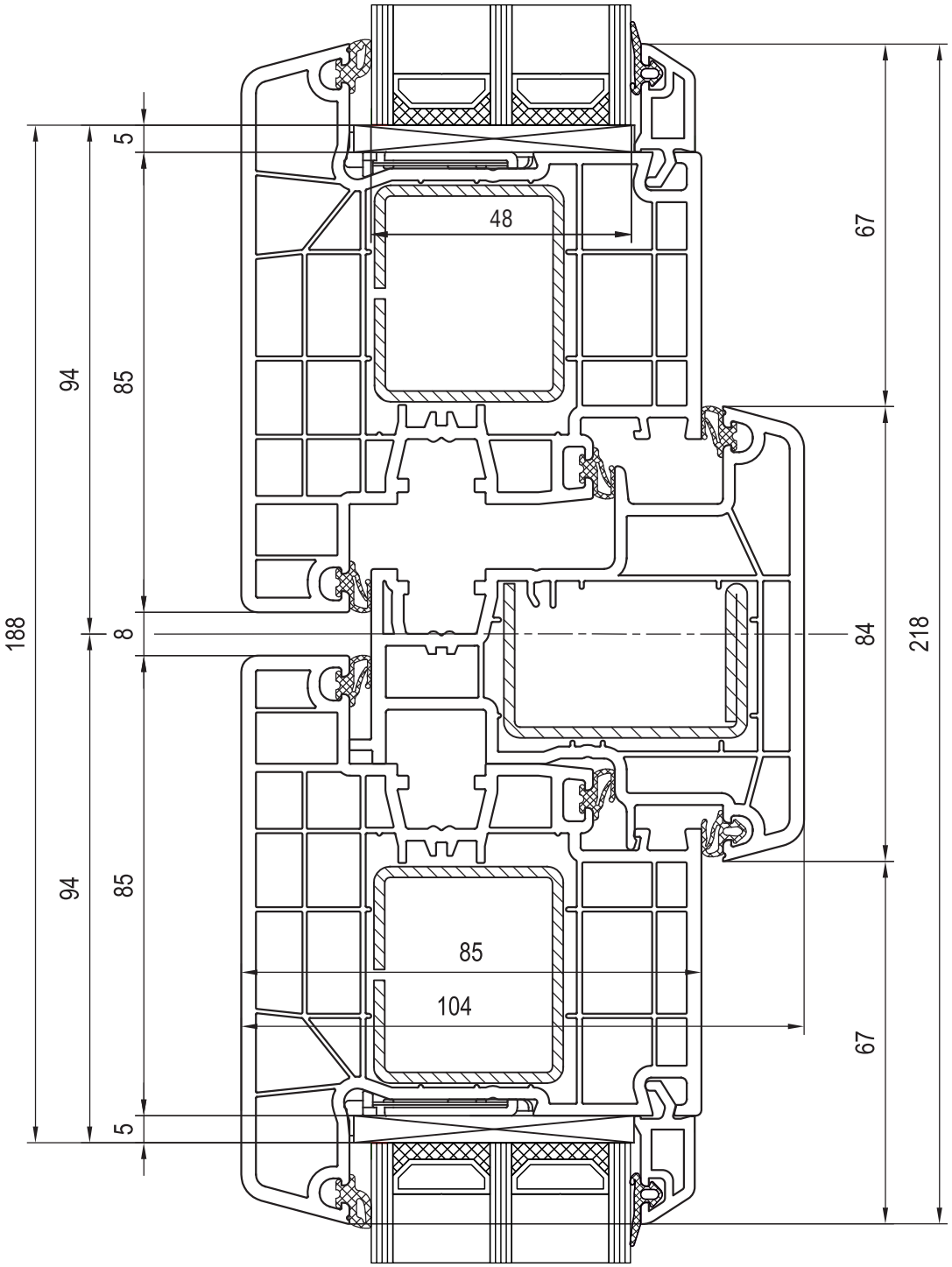

Przekrój przez słupek ruchomy 84 mm z dwoma skrzydłami drzwiowymi, otwierane na zewnątrz

Coupe de deux ouvrants de porte, meneau mobile 84 mm, ouverture vers l'extérieur

Aansluiting van twee deur vleugels naar buiten opendraaiend met brede stulp 84 mm

Zwei Türflügel, verbunden mit Hilfe eines breiten Stulps 84 mm nach Aussen öffnend

Giunzione di due ante della porta con montante largo mobile 84 mm, l'apertura verso interno

aluplast®
Kunststoff-Fenstersysteme

BLOCKPROFIL NL

BLOCKPROFIL NL
Stal pokazana na rysunku może nie być stalą stosowaną standardwowo.

BLOCKPROFIL NL
Renfort en ecier présenté sur le dessin ci-dessus est en option.

BLOKPROFIEL NL
Staal die u op de tekening ziet, is niet standaard.

BLOCKPROFIL NL
Der angewendete Stahlkern kann von dem abgebildeten Kern abweichen.

BLOCKPROFIL NL
L'acciaio presentato sul disegno può essere un acciaio non standard.

aluplast®
Kunststoff-Fenstersysteme

BLOCKPROFIL NL

140x53

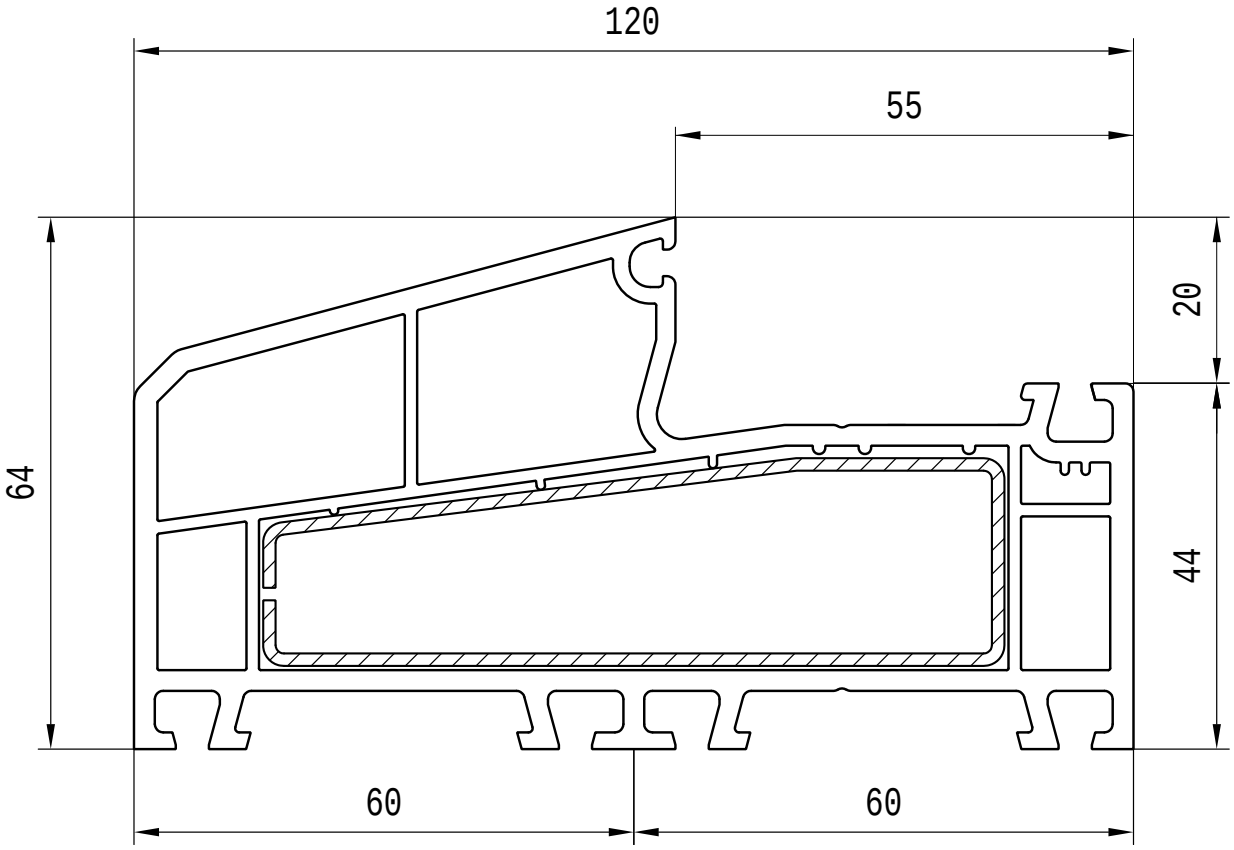

BLOCKPROFIL NL - Rama typu NL (bez noska)

BLOCKPROFIL NL - Dormant type NL (sans le nez)

BLOKPROFIEL NL - Kader type NL (zonder aanslag / neusje)

BLOCKPROFIL NL - Rahmen NL (ohne nase)

BLOCKPROFIL NL - Telaio tipo NL (senza naso)

aluplast®
Kunststoff-Fenstersysteme

BLOCKPROFIL NL

140x53 - 140x20

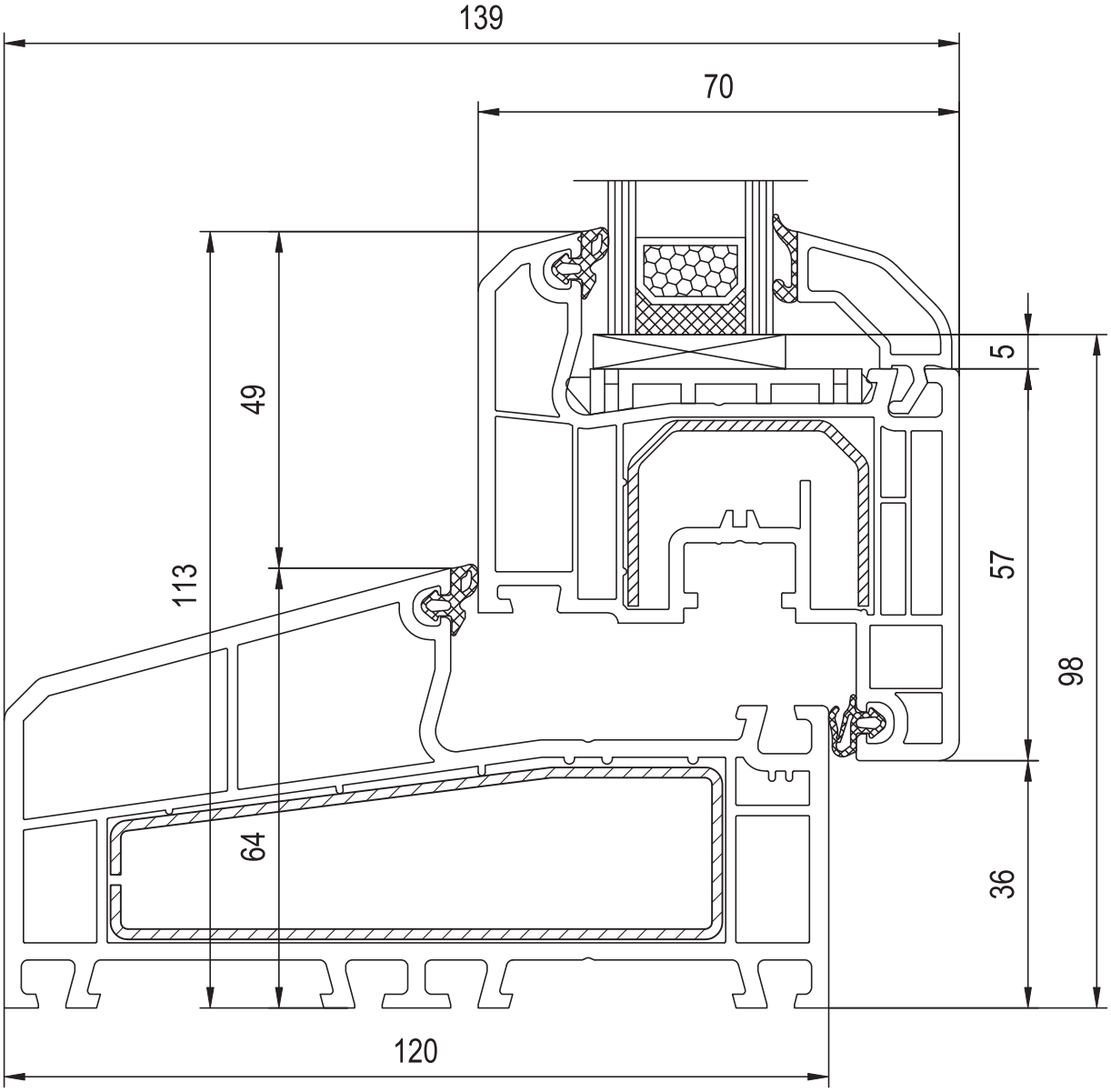

BLOCKPROFIL NL - Rama NL (bez noska) ze skrzydłem okiennym Soft-line

BLOCKPROFIL NL - Coupe de dormant ouvrant de fenêtre Soft-line (sans le nez)

BLOKPROFIEL NL - Aansluiting van raam kader en vleugels Soft-line (zonder aanslag / neusje)

BLOCKPROFIL NL - Rahmen mit Fenstreflügel Soft-line (ohne nase)

BLOCKPROFIL NL - Giunzione del telaio con anta finestra Soft-line (senza naso)

aluplast®
Kunststoff-Fenstersysteme

BLOCKPROFIL NL

140x53 - 140x30

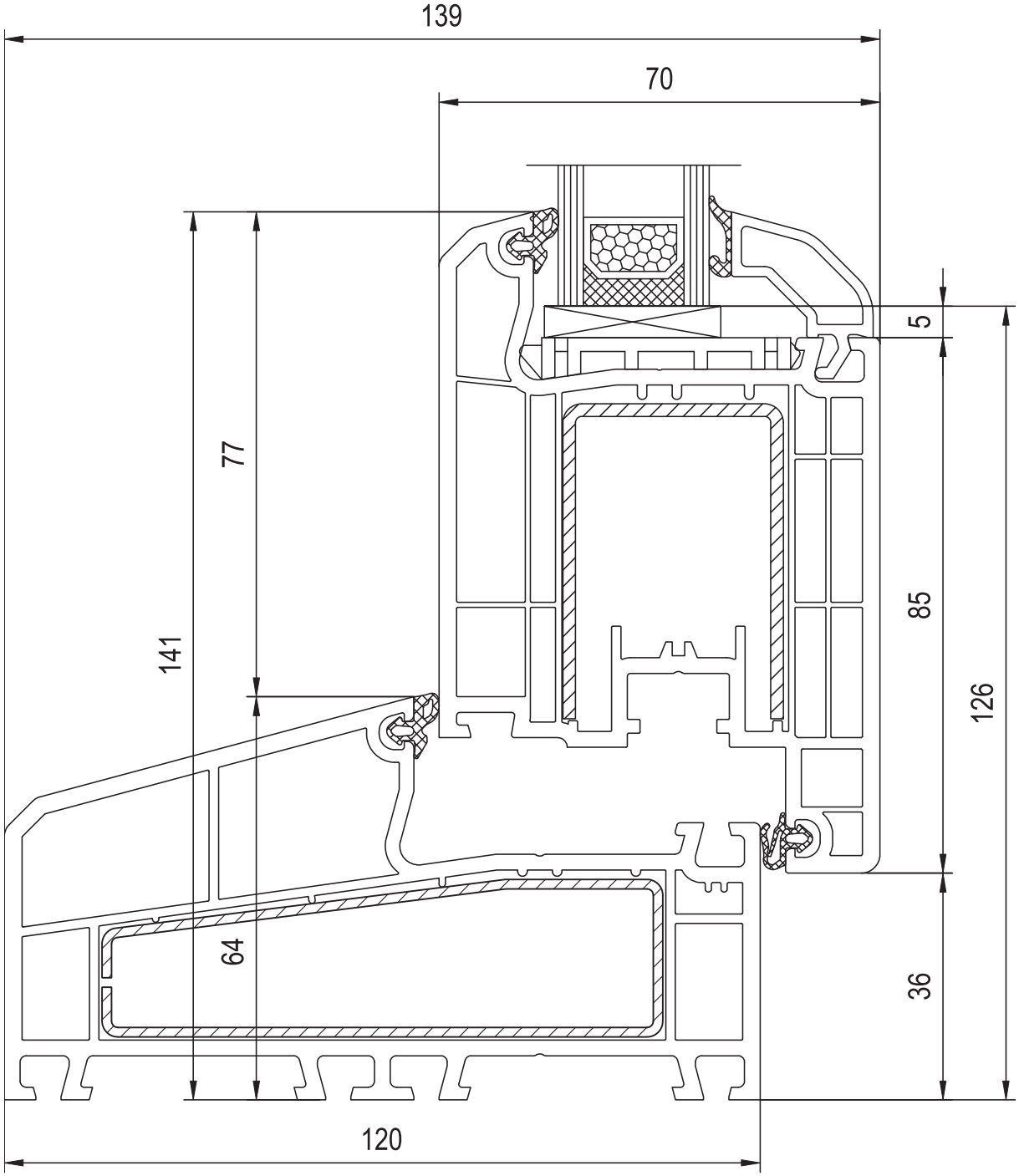

BLOCKPROFIL NL - Rama NL (bez noska) ze skrzydłem tarasowym, otwierane do wewnątrz

BLOCKPROFIL NL - Coupe de dormant avec ouvrant de passage (sans le nez)

BLOKPROFIEL NL - Aansluiting van terras kader met vleugel (zonder aanslag / neusje)

BLOCKPROFIL NL - Rahmen mit Terassenflügel (ohne nase), nach Innen öffnend

BLOCKPROFIL NL - Giunzione del telaio con anta di portaveranda (senza naso)

aluplast®
Kunststoff-Fenstersysteme

BLOCKPROFIL NL

140x53 - 140x33

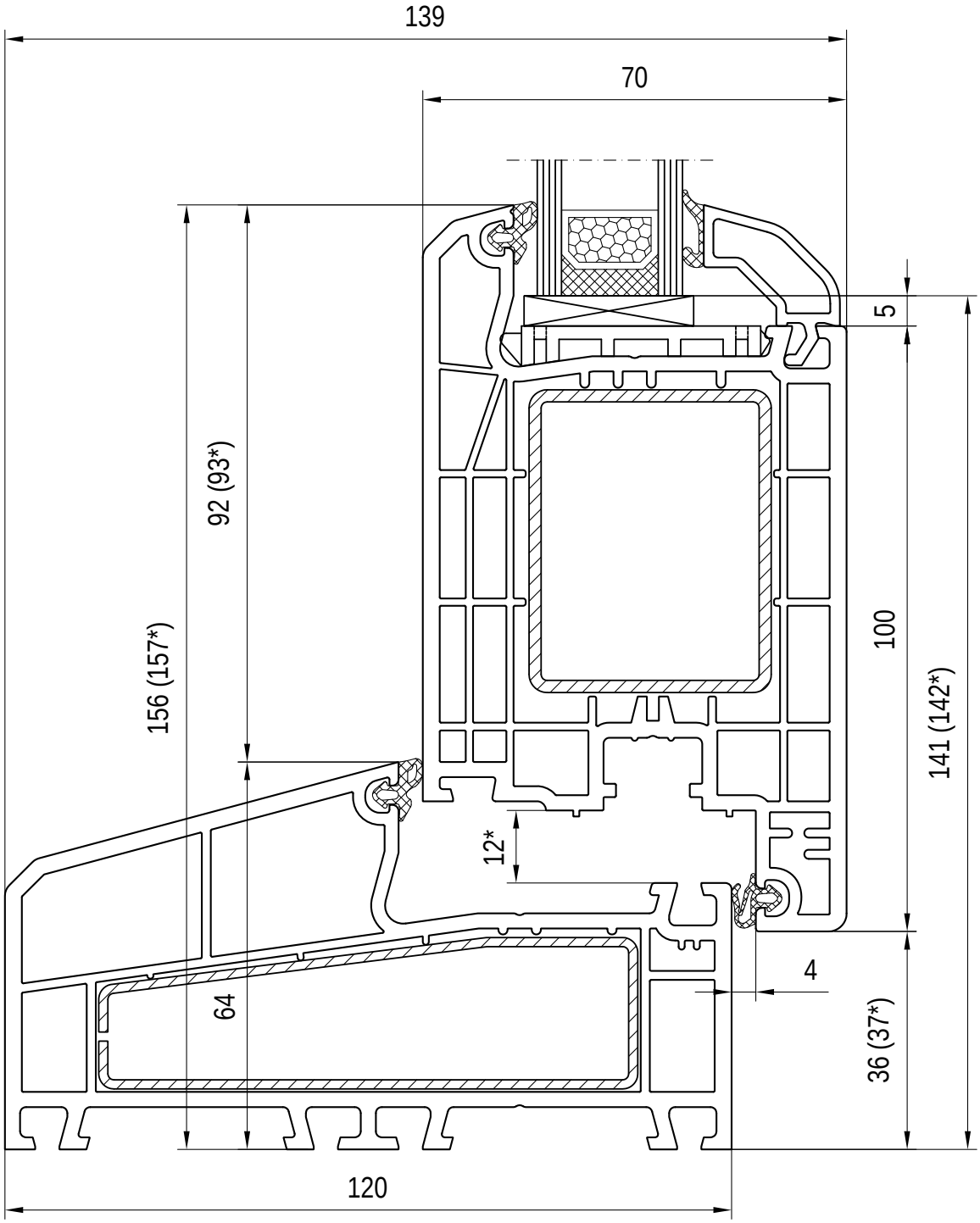

BLOCKPROFIL NL - Rama NL (bez noska) ze skrzydłem drzwiowym, otwierane do wewnątrz

BLOCKPROFIL NL - Ouvrant de porte, ouverture vers l'intérieur (sans le nez)

BLOKPROFIEL NL - Deur vleugel, naar binnen opendraaiend (zonder aanslag / neusje)

BLOCKPROFIL NL - Türflügel, nach Innen öffnend (ohne nase)

BLOCKPROFIL NL - Anta della porta, l'apertura verso interno (senza naso)

aluplast®
Kunststoff-Fenstersysteme

BLOCKPROFIL NL

140x54

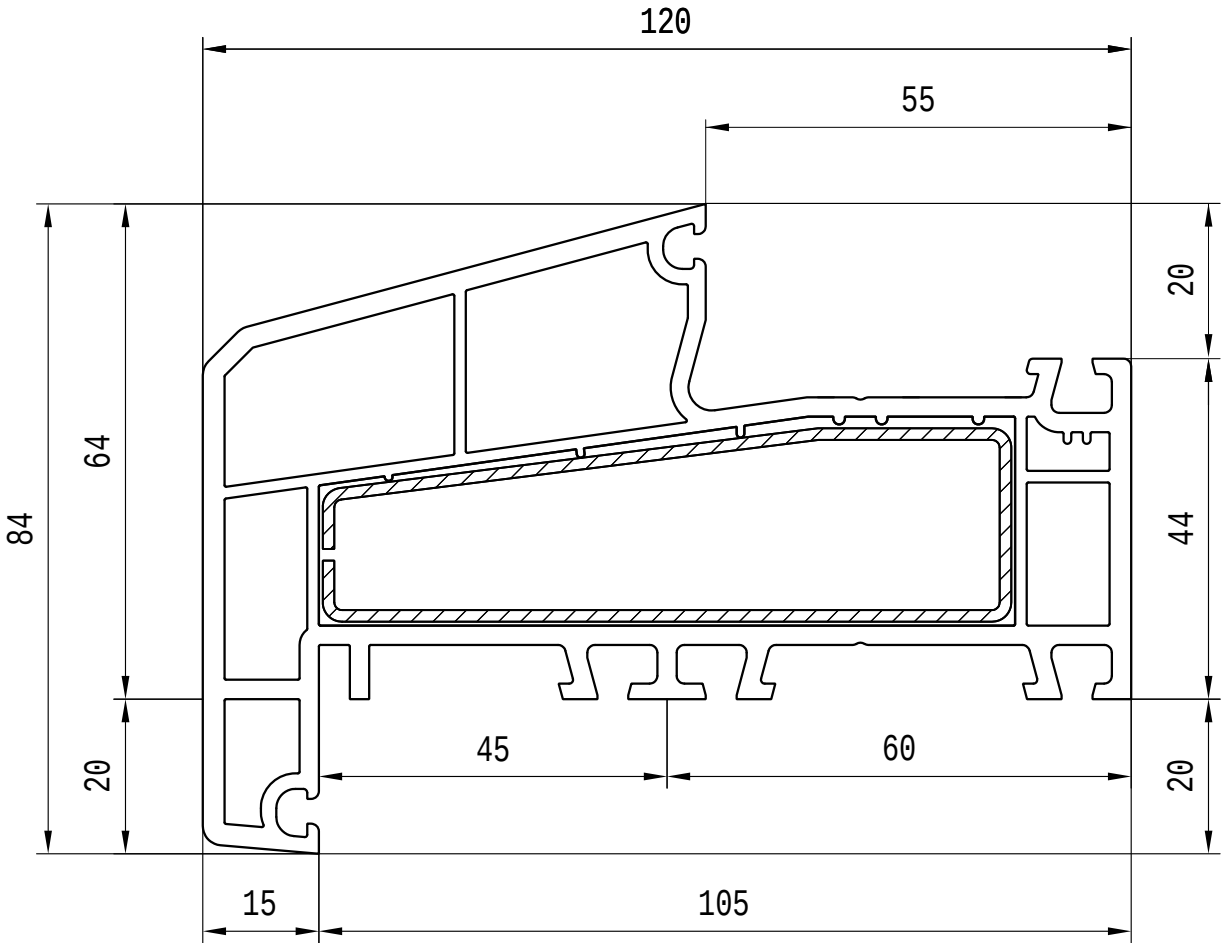

BLOCKPROFIL NL - Rama NL (z noskiem)

BLOCKPROFIL NL - Dormant type NL (avec le nez)

BLOKPROFIEL NL - Kader type NL (met aanslag / neusje)

BLOCKPROFIL NL - Rahmen NL (mit nase)

BLOCKPROFIL NL - Telaio tipo NL (con naso)

aluplast®
Kunststoff-Fenstersysteme

BLOCKPROFIL NL

140x54 - 140x20

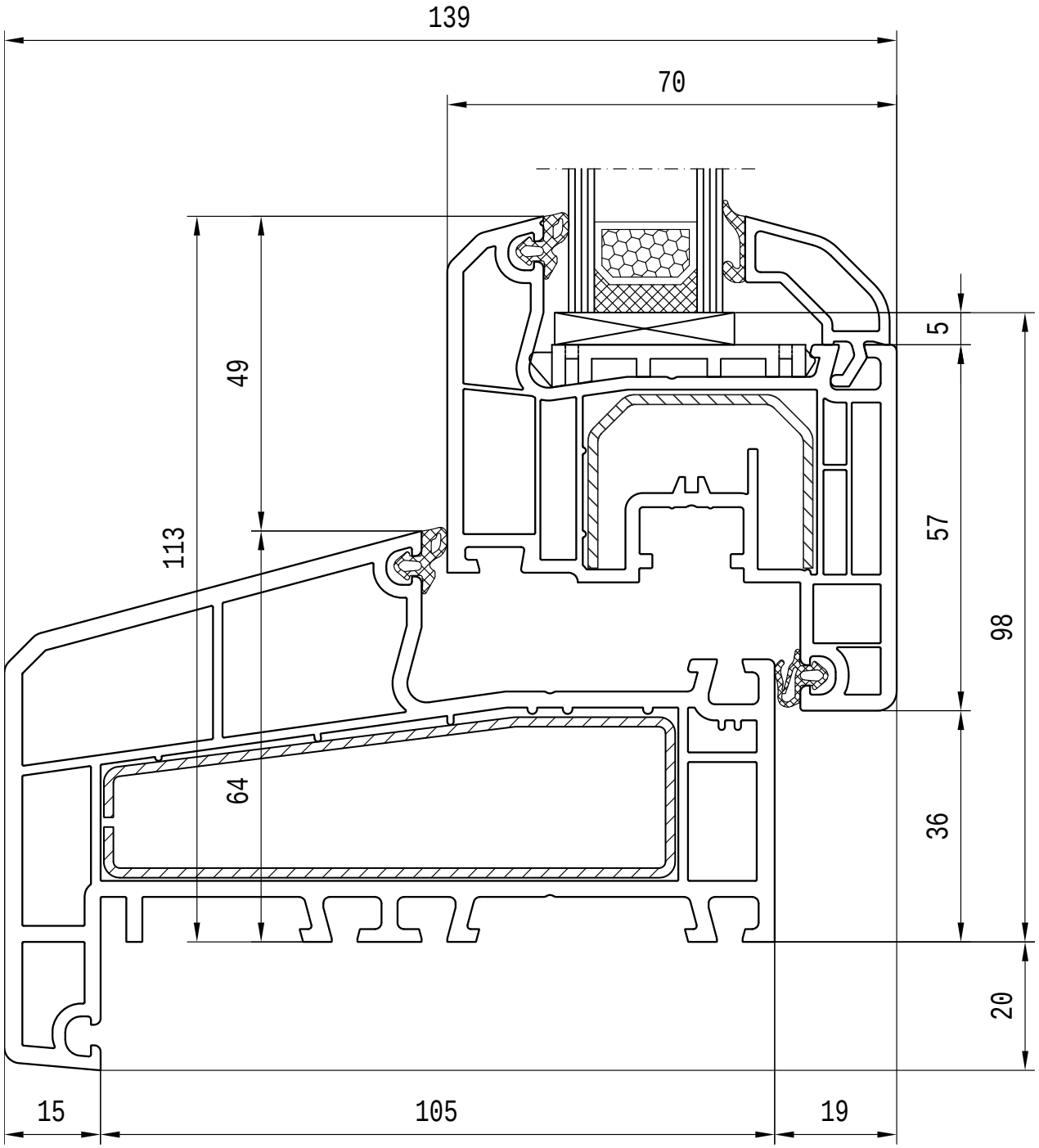

BLOCKPROFIL NL - Rama NL (z noskiem) ze skrzydłem okiennym Soft-line

BLOCKPROFIL NL - Dormant type NL (avec le nez) + ouvrant Soft-line

BLOKPROFIEL NL - Kader type NL (met aanslag / neusje) +Soft-line vleugel

BLOCKPROFIL NL - Rahmen NL (mit nase) + Flügel Soft-line

BLOCKPROFIL NL - Telaio tipo NL (con naso) + anta Soft-line

aluplast®
Kunststoff-Fenstersysteme

BLOCKPROFIL NL

140x54 - 140x30

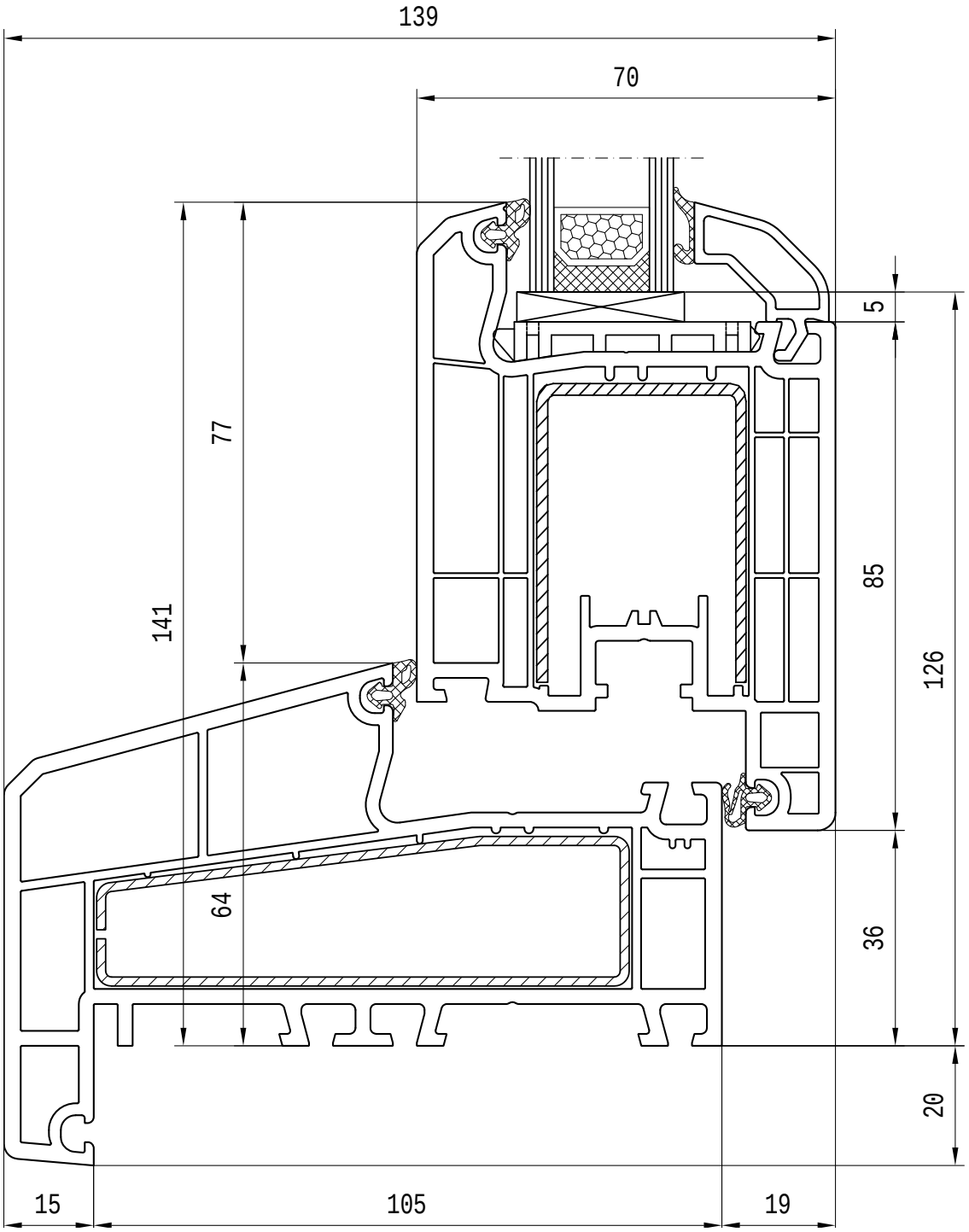

BLOCKPROFIL NL - Rama NL (z noskiem) ze skrzydłem tarasowym, otwierane do wewnątrz

BLOCKPROFIL NL - Ouvrant de passage avec le nez, ouverture vers l'intérieur

BLOKPROFIEL NL - Terras vleugel met aanslag / neusje, naar binnen opendraaiend

BLOCKPROFIL NL - Terassenflügel mit nase, nach Innen öffnend

BLOCKPROFIL NL - Anta della portaveranda con naso, l'apertura verso interno

aluplast®
Kunststoff-Fenstersysteme

BLOCKPROFIL NL

140x54 - 140x33

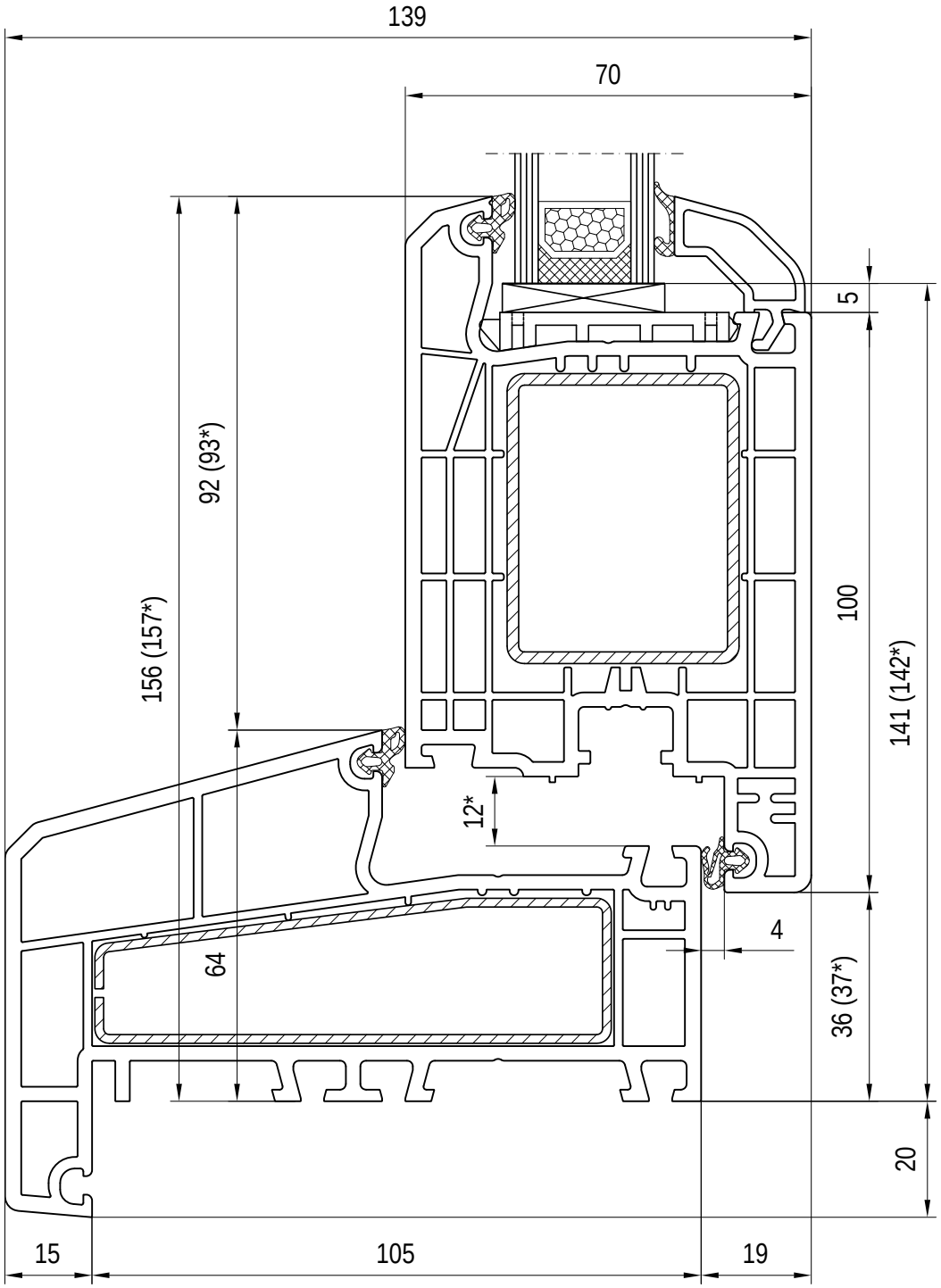

BLOCKPROFIL NL - Rama NL (z noskiem) ze skrzydłem drzwiowym

BLOCKPROFIL NL - Dormant avec le nez + ouvrant de porte, ouverture vers l'intérieur

BLOKPROFIEL NL - Kader met aanslag / neusje deur vleugel, naar binnen opendaariend

BLOCKPROFIL NL - Rahmen mit nase Türflügel, nach Innen öffnend

BLOCKPROFIL NL - Telaio con nosa + anta della porta, l'apertura verso interno

aluplast®
Kunststoff-Fenstersysteme

BLOCKPROFIL NL

140x57

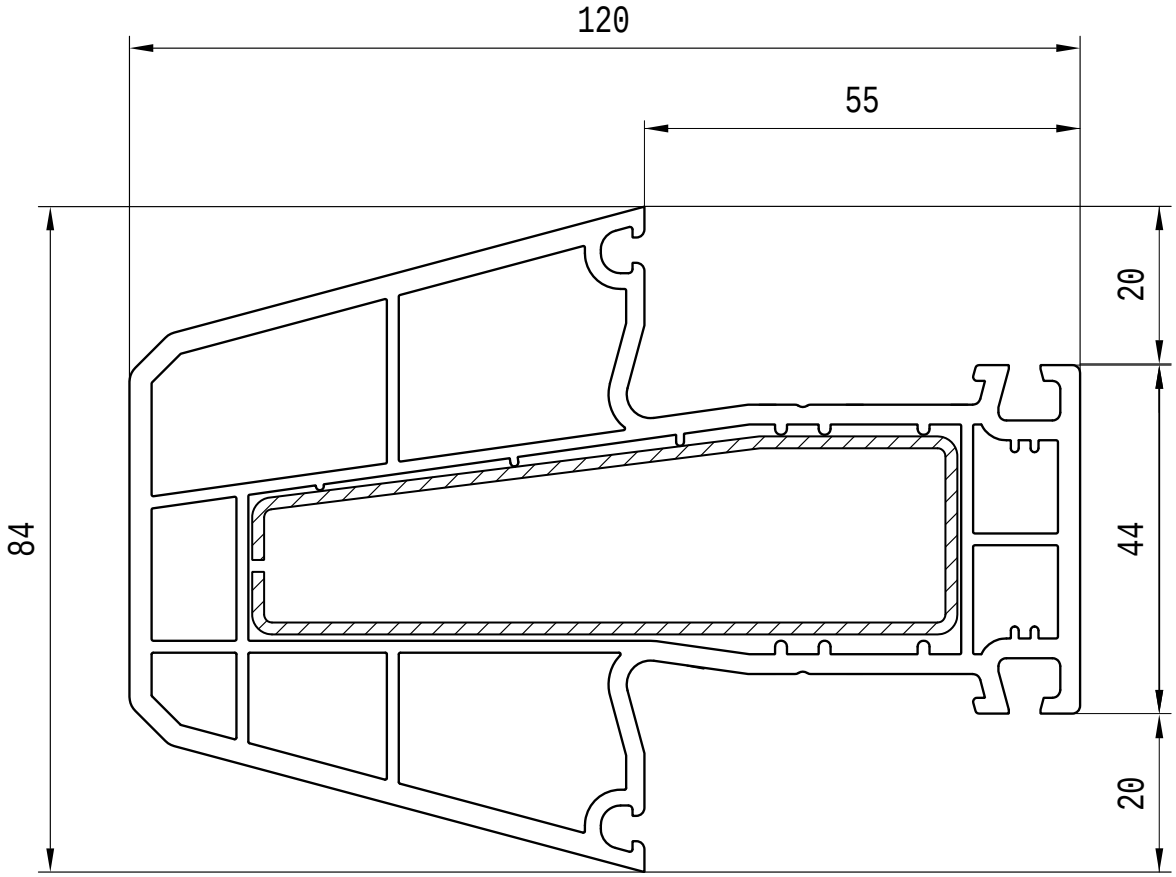

BLOCKPROFIL NL - Słupek stały dla ramy NL

BLOCKPROFIL NL - Meneau fixe pour dormant NL

BLOKPROFIEL NL - Vaste stijl voor kader NL

BLOCKPROFIL NL - Fester Pfosten für Rahmen NL

BLOCKPROFIL NL - Montante fisso per telaio NL

aluplast®
Kunststoff-Fenstersysteme

BLOCKPROFIL NL

140x20 - 140x57 - 140x20

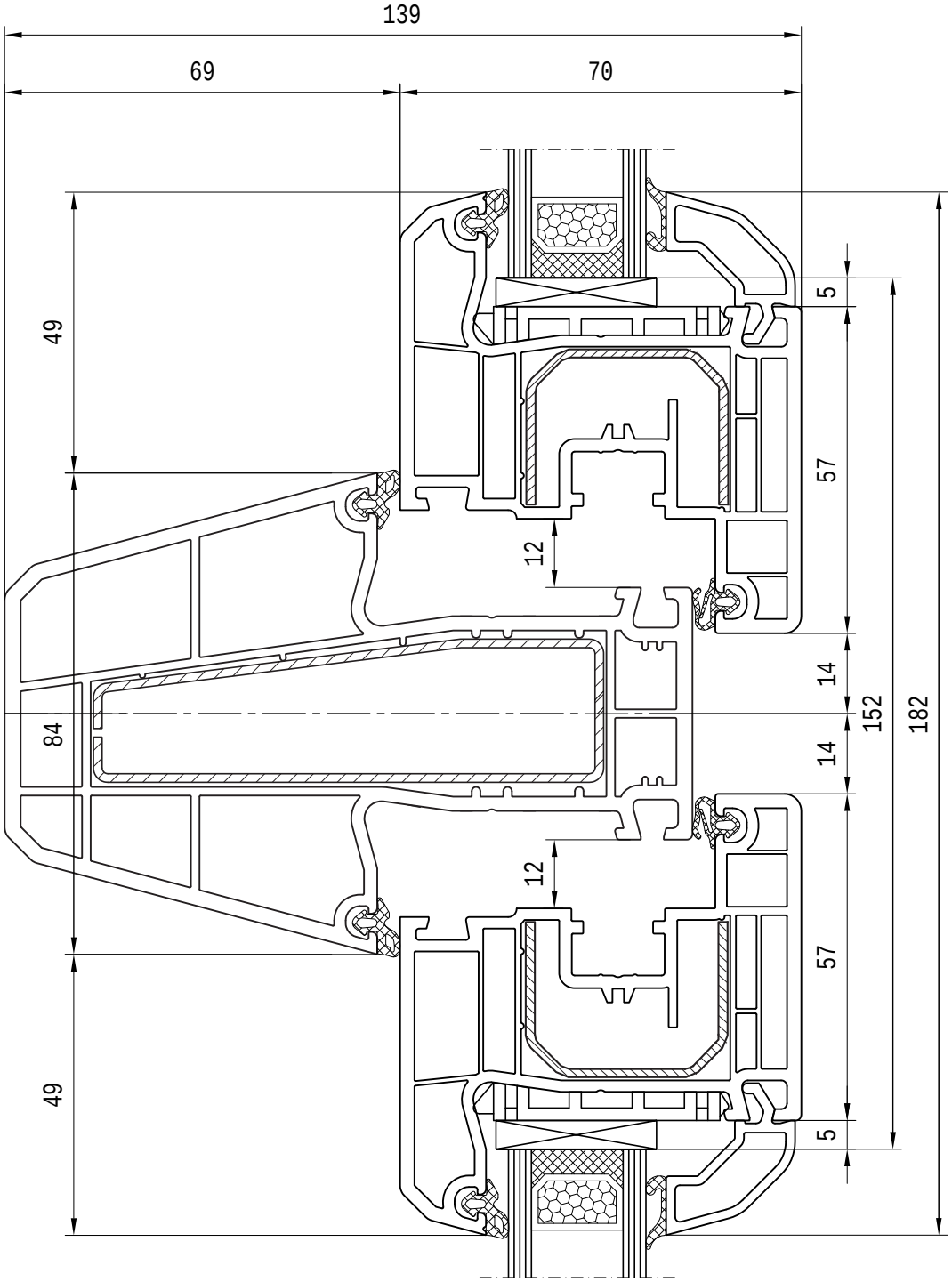

BLOCKPROFIL NL - Przekrój przez słupek stały z dwoma skrzydłami okiennymi Soft-line

BLOCKPROFIL NL - Coupe de deux ouvrants de fenêtre Soft-line avec meneau fixe

BLOKPROFIEL NL - Aansluiting van twee raam vleugels Soft-line met vaste stijl

BLOCKPROFIL NL - Zwei Fensterflügel Soft-line, verbunden mit Hilfe eines breiten Stulps

BLOCKPROFIL NL - Giunzione di due ante finestra Soft-line con montante fisso

aluplast®
Kunststoff-Fenstersysteme

BLOCKPROFIL NL

140x30 - 140x57 - 140x30

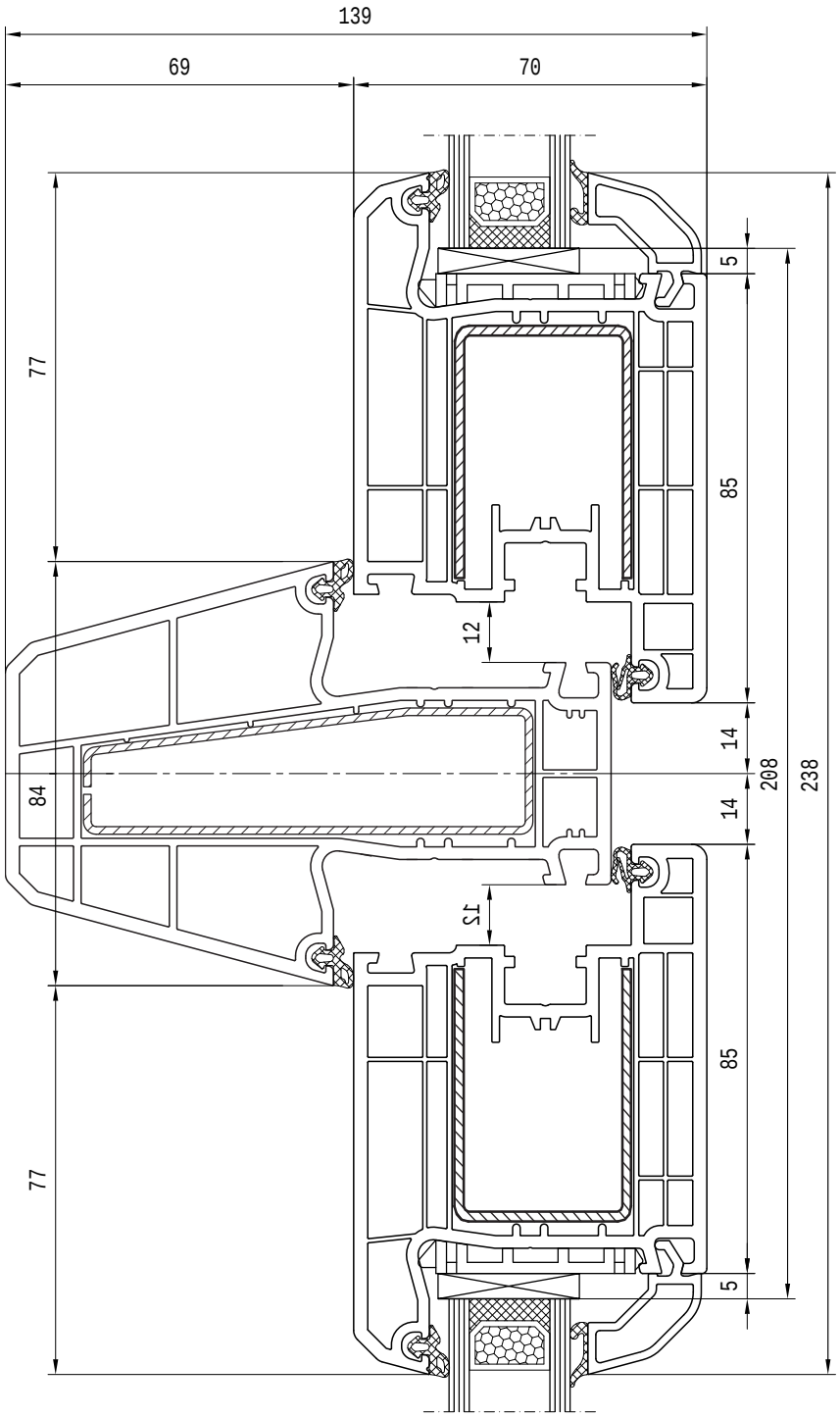

BLOCKPROFIL NL - Przekrój przez słupek stały z dwoma skrzydałami tarasowymi, otwierane do wewnątrz

BLOCKPROFIL NL - Coupe de deux ouvrants de passage, meneau fixe, ouverture vers l'intérieur

BLOKPROFIEL NL - Aansluiting van twee terras vleugels met vaste stijl, naar binnen opendraaiend

BLOCKPROFIL NL - Zwei Terassenflügel verbunden mit Hilfe eines breiten Stulps, nach Innen öffnend

BLOCKPROFIL NL - Giunzione di due ante della portaveranda con montante fisso, l'apertura verso interno

aluplast®
Kunststoff-Fenstersysteme

BLOCKPROFIL NL

140x33 - 140x57 - 140x33

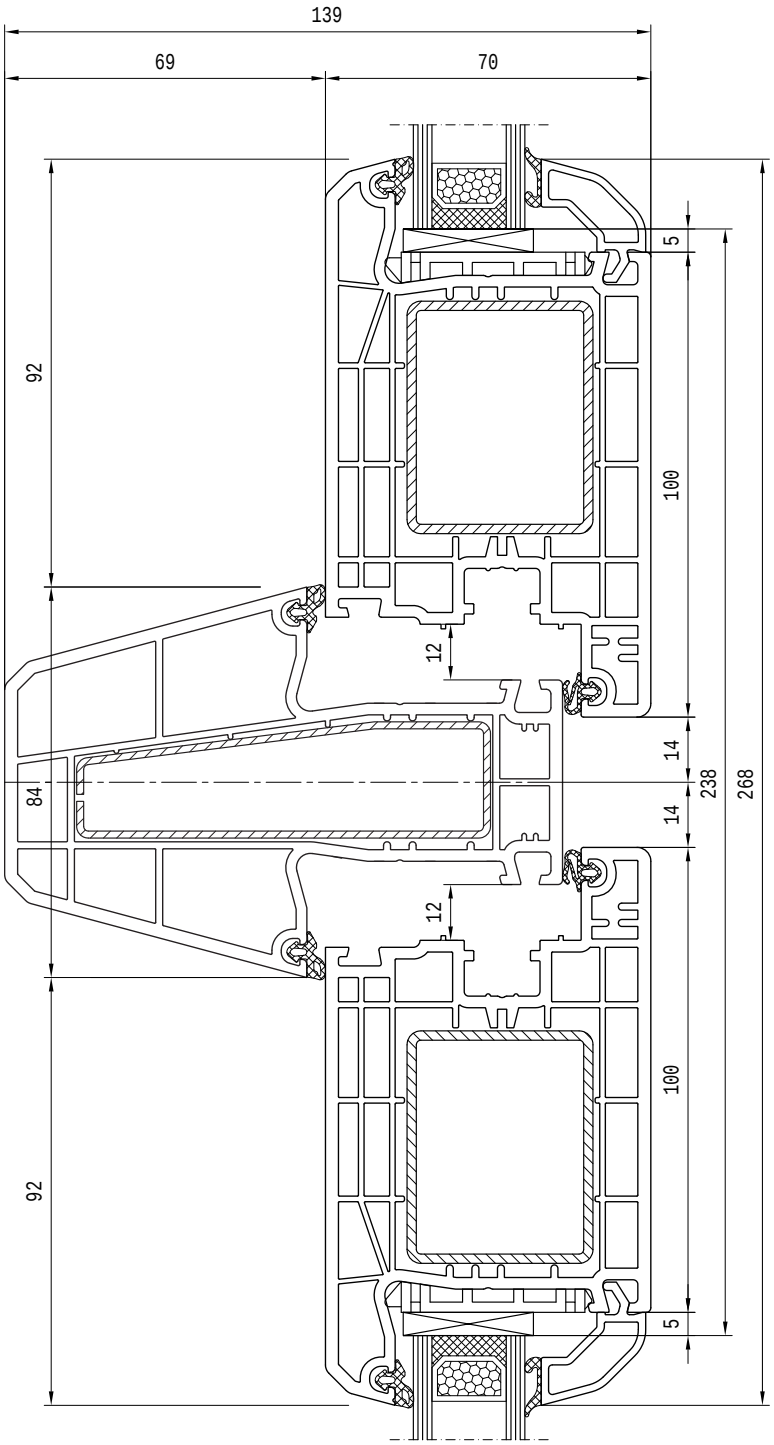

BLOCKPROFIL NL - Przekrój przez słupek stały z dwoma skrzydałami drzwiowymi, otwierane do wewnątrz

BLOCKPROFIL NL - Profil de porte avec memeau fixe, ouverture vers l'intérieur

BLOKPROFIEL NL - Deur profiel verbonden met vaste stijl, naar buiten opendraaiend

BLOCKPROFIL NL - Türprofil verbunden mit Hilfe eines festen Pfosten, nach Aussen öffnend

BLOCKPROFIL NL - Giunzione della porta con montante fisso, l'apertura verso interno

aluplast®
Kunststoff-Fenstersysteme

BLOCKPROFIL NL

140x53 - 140x58 - 140x31

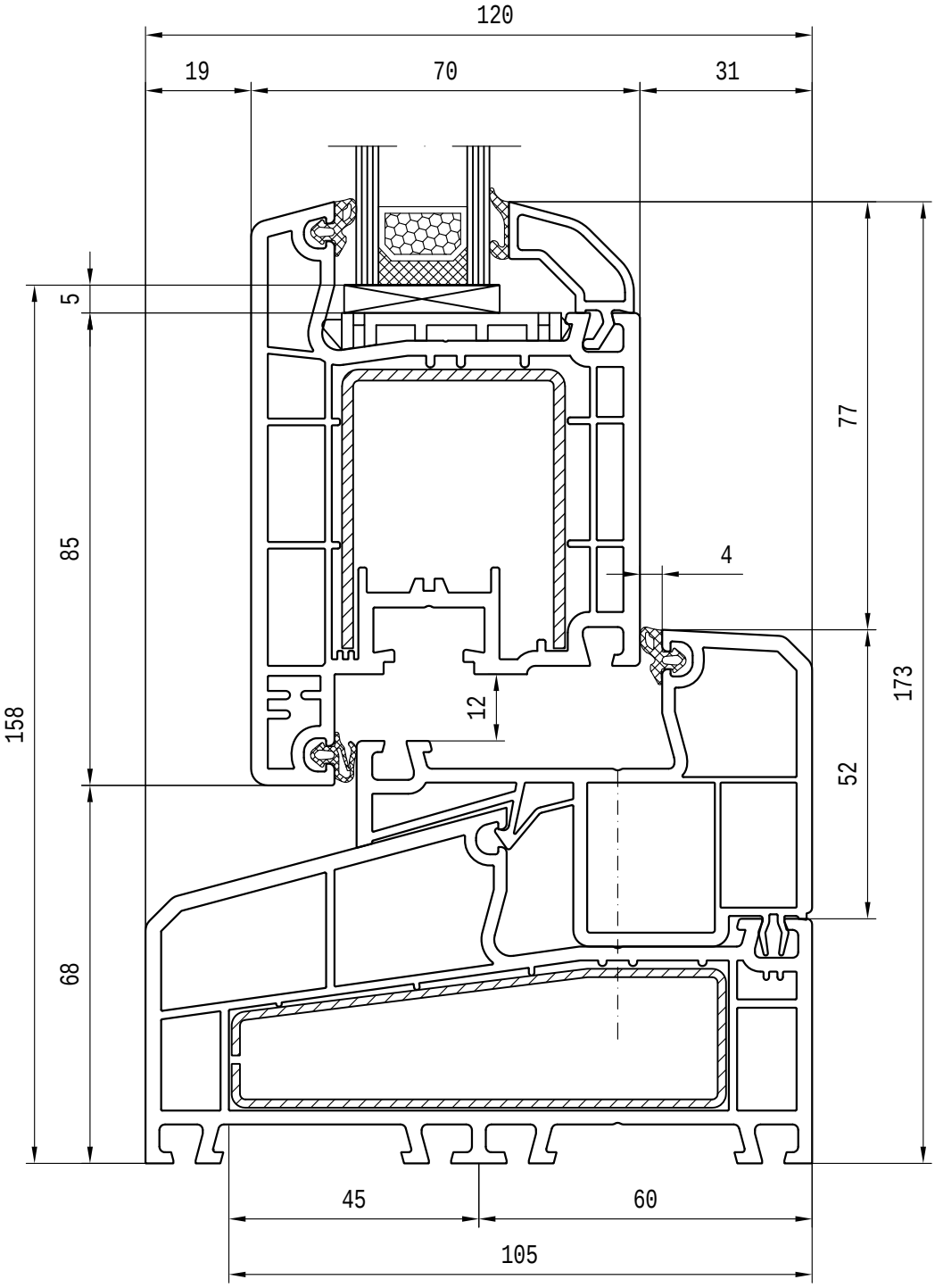

BLOCKPROFIL NL - Rama NL (bez noska) ze skrzydłem tarasowym, otwierane na zewnątrz

BLOCKPROFIL NL - Ouvrant de passage (sans le nez), ouverture vers l'extérieur

BLOKPROFIEL NL - Terras vleugel (zonder aanslag / neusje), naar buiten opendraaiend

BLOCKPROFIL NL - Terassenflügel (ohne nase), nach Aussen öffnend

BLOCKPROFIL NL - Anta della portaveranda (senza naso), l'apertura verso esterno

aluplast®
Kunststoff-Fenstersysteme

BLOCKPROFIL NL

140x54 - 140x58 - 140x31

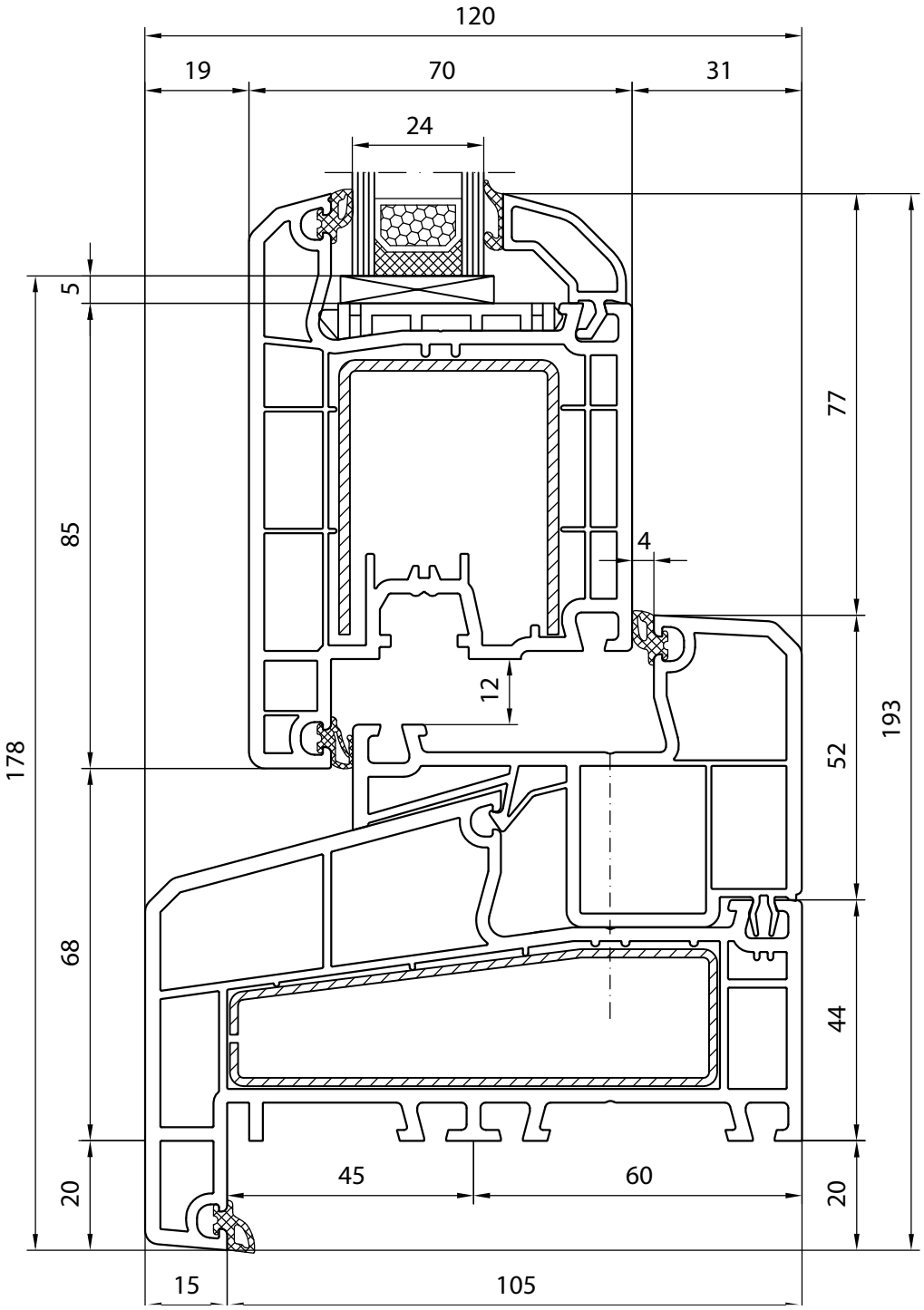

BLOCKPROFIL NL - Rama NL (z noskiem) ze skrzydłem tarasowym, otwierane na zewnątrz

BLOCKPROFIL NL - Ouvrant de passage avec le nez, ouverture vers l'extérieur

BLOKPROFIEL NL - Terras vleugel met aanslag / neusje, naar buiten opendraaiend

BLOCKPROFIL NL - Terassenflügel mit nase, nach Aussen öffnend

BLOCKPROFIL NL - Anta della portaveranda con nosa, l'apertura verso esterno

aluplast®
Kunststoff-Fenstersysteme

BLOCKPROFIL NL

140x53 - 140x58 - 140x35

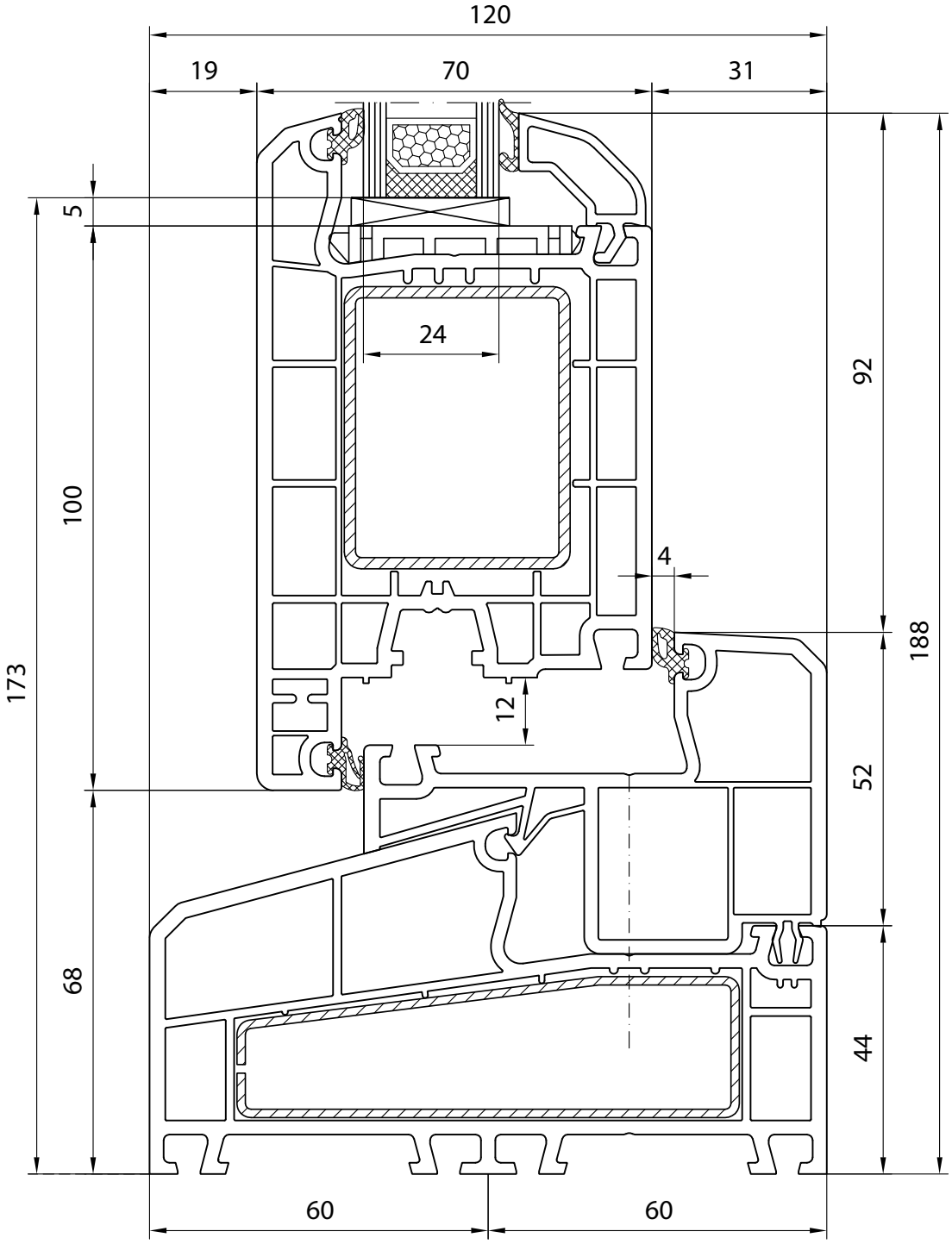

BLOCKPROFIL NL - Rama NL (bez noska) ze skrzydłem drzwiowym, otwierane na zewnątrz

BLOCKPROFIL NL - Ouvrant de porte (sans le nez), ouverture vers l'extérieur

BLOKPROFIEL NL - Deur vleugel (zonder aanslag / neusje), naar buiten opendraaiend

BLOCKPROFIL NL - Türflügel (ohne nase), nach Aussen öffnend

BLOCKPROFIL NL - Anta della porta (senza naso), l'apertura verso esterno

aluplast®
Kunststoff-Fenstersysteme

BLOCKPROFIL NL

140x54 - 140x58 - 140x35

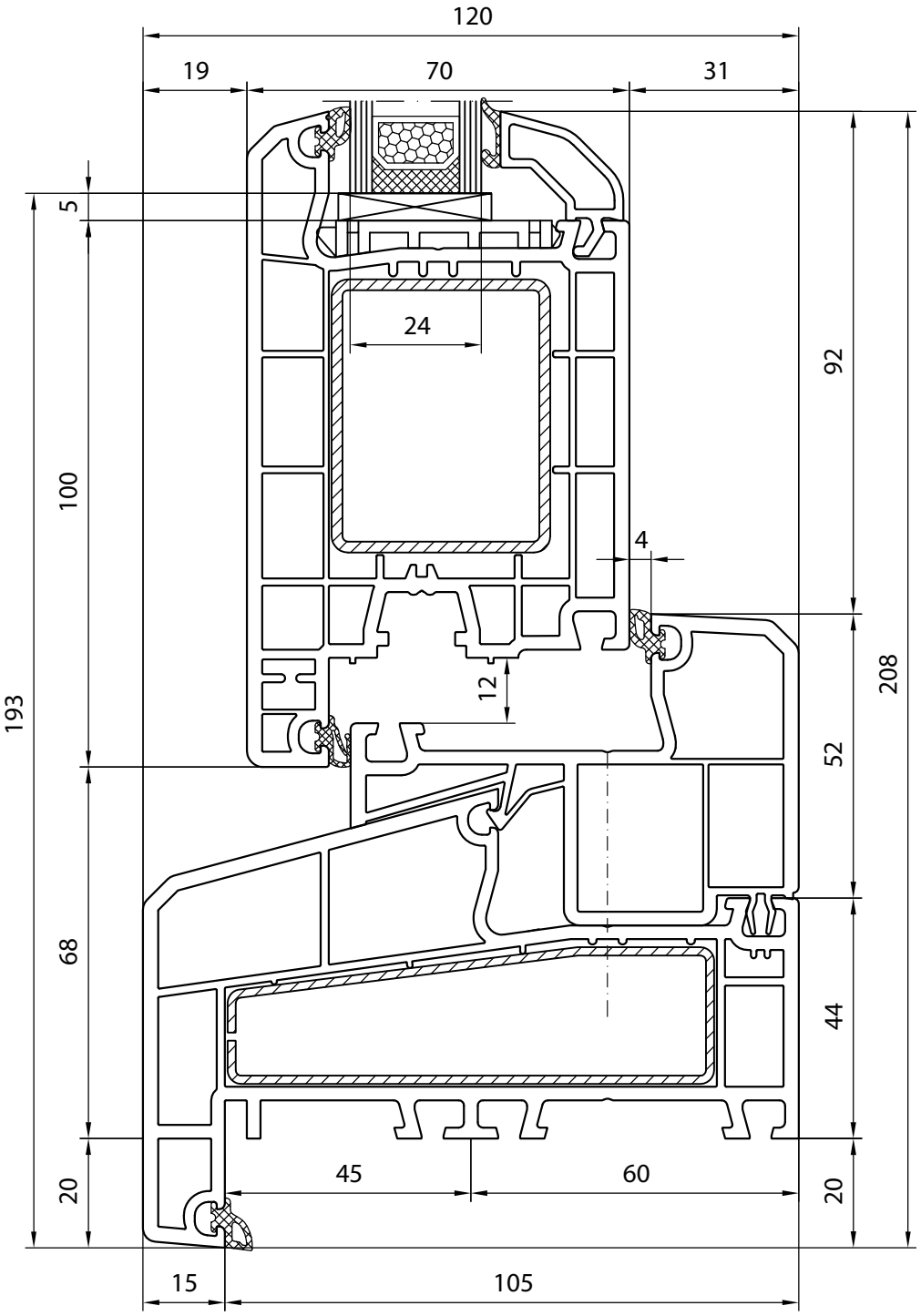

BLOCKPROFIL NL - Rama NL (z noskiem) ze skrzydłem drzwiowym, otwierane na zewnątrz

BLOCKPROFIL NL - Ouvrant de porte avec le nez, ouverture vers l'extérieur

BLOKPROFIEL NL - Deur vleugel met aanslag / neusje, naar buiten opendraaiend

BLOCKPROFIL NL - Türflügel mit nase, nach Aussen öffnend

BLOCKPROFIL NL - Anta della porta con nosa, l'apertura verso esterno

aluplast®
Kunststoff-Fenstersysteme

BLOCKPROFIL NL

140x41 - 140x20

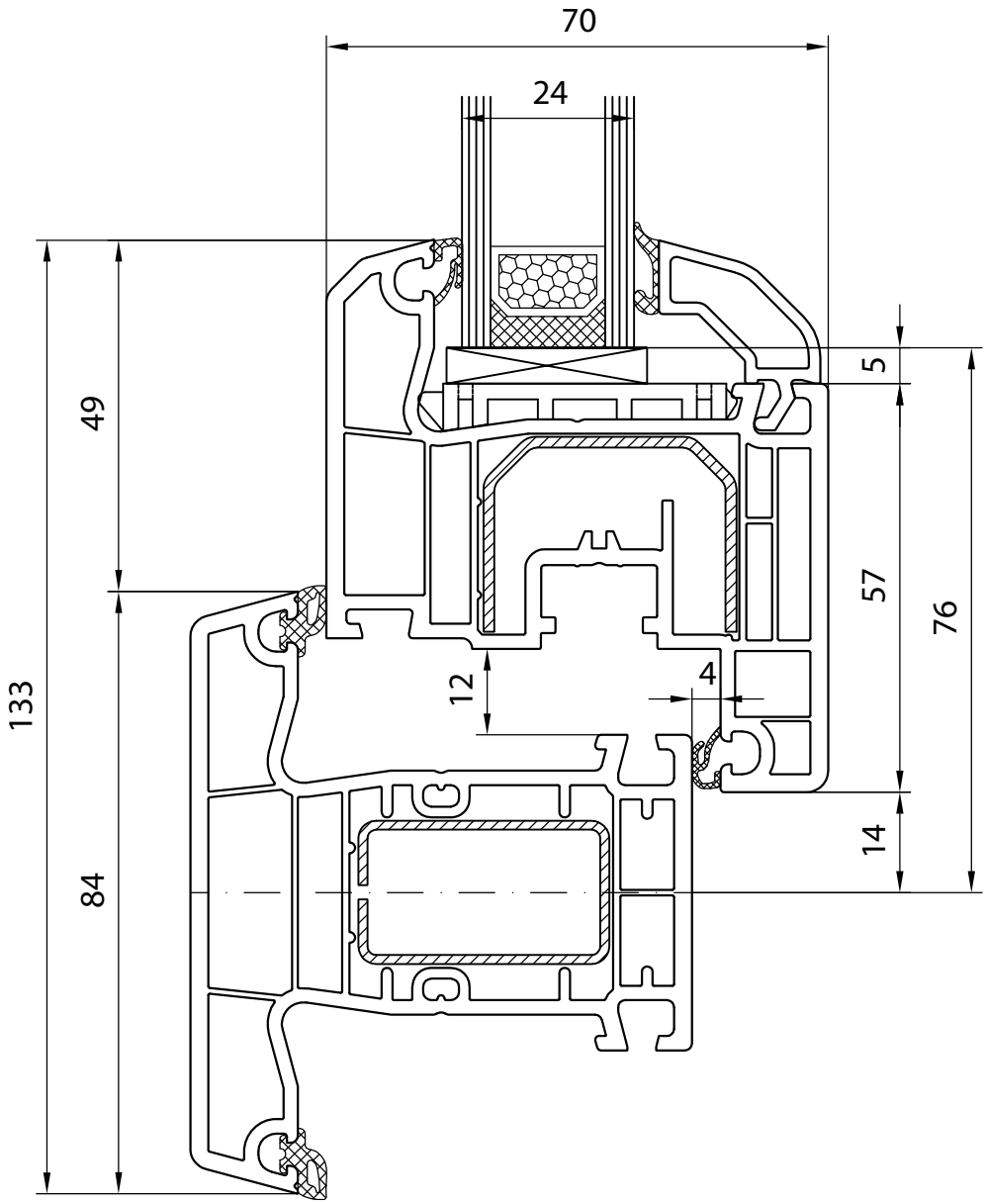

BLOCKPROFIL NL - Przekrój przez słupek stały (standard 84 mm) ze skrzydłem okiennym, Soft-line

BLOCKPROFIL NL - Coupe meneau fixe (standard de 84 mm) avec ouvrant, Soft-line

BLOKPROFIEL NL - Doorsnede, vaste stijl (std 84 mm) met vleuel, Soft-line

BLOCKPROFIL NL - Längsschnitt fenster Pfosten (std 84 mm) mit Flügel, Soft-line

BLOCKPROFIL NL - Sezione del montante fisso (standard 84 mm) con ante, Soft-line

aluplast®
Kunststoff-Fenstersysteme

BLOCKPROFIL NL

140x41 - 140x22

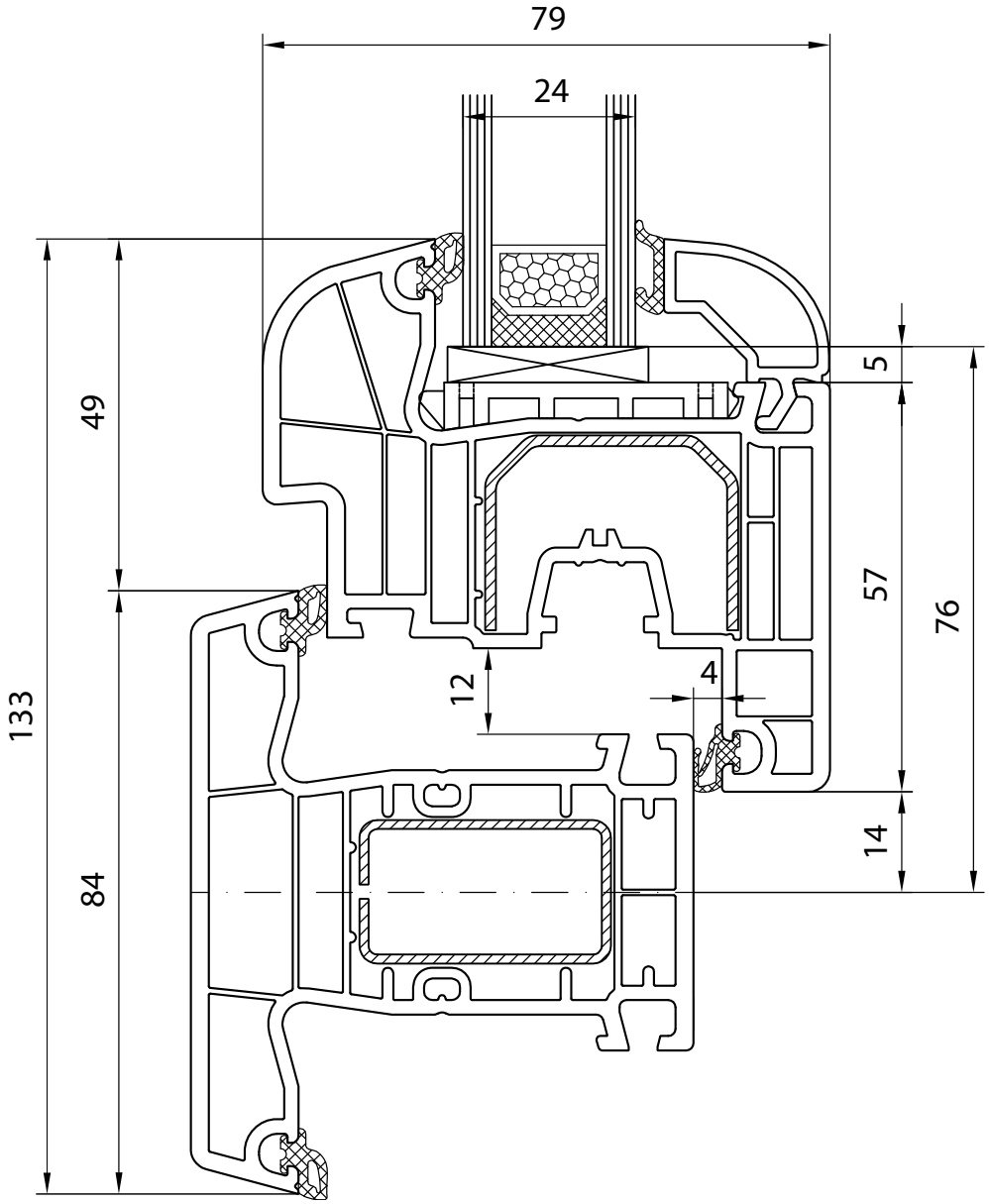

BLOCKPROFIL NL - Przekrój przez słupek stały (standard 84 mm) ze skrzydłem okiennym, Round-line

BLOCKPROFIL NL - Coupe meneau fixe (standard de 84 mm) avec ouvrant, Round-line

BLOKPROFIEL NL - Doorsnede, vaste stijl (std 84 mm) met vleuel, Round-line

BLOCKPROFIL NL - Längsschnitt Fenster Pfosten (std 84 mm) mit Flügel, Round-line

BLOCKPROFIL NL - Sezione del montante fisso (standard 84 mm) con ante, Round-line

aluplast®
Kunststoff-Fenstersysteme

BLOCKPROFIL NL

140x41 - 140x30

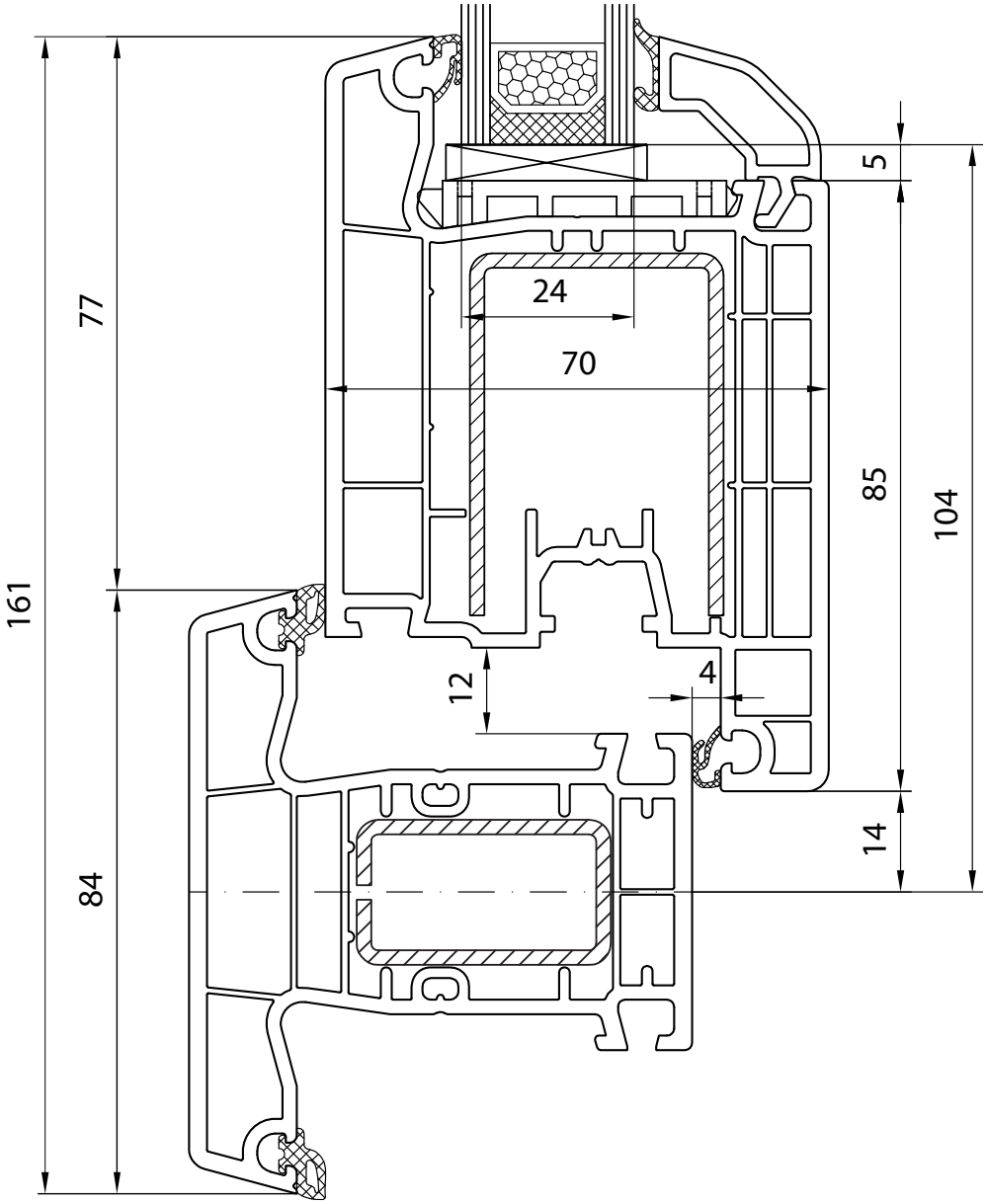

BLOCKPROFIL NL - Przekrój przez słupek stały 84 mm ze skrzydłem tarasowym, otwierane do wewnątrz

BLOCKPROFIL NL - Coupe profil de passage, ouvrant, ouverture vers l'intérieur avec meneau fixe de 84 mm

BLOKPROFIEL NL - Doorsnede terras profiel, vleugel naar binnen opendraaiend met vaste stijl 84 mm

BLOCKPROFIL NL - Längsschnitt Terassentür mit Flügel, nach Innen öffnend mit festem Pfahl 84 mm

BLOCKPROFIL NL - Sezione della portaveranda ad ante, l'apertura verso interno con montante fisso 84 mm

aluplast®
Kunststoff-Fenstersysteme

BLOCKPROFIL NL

140x41 - 140x33

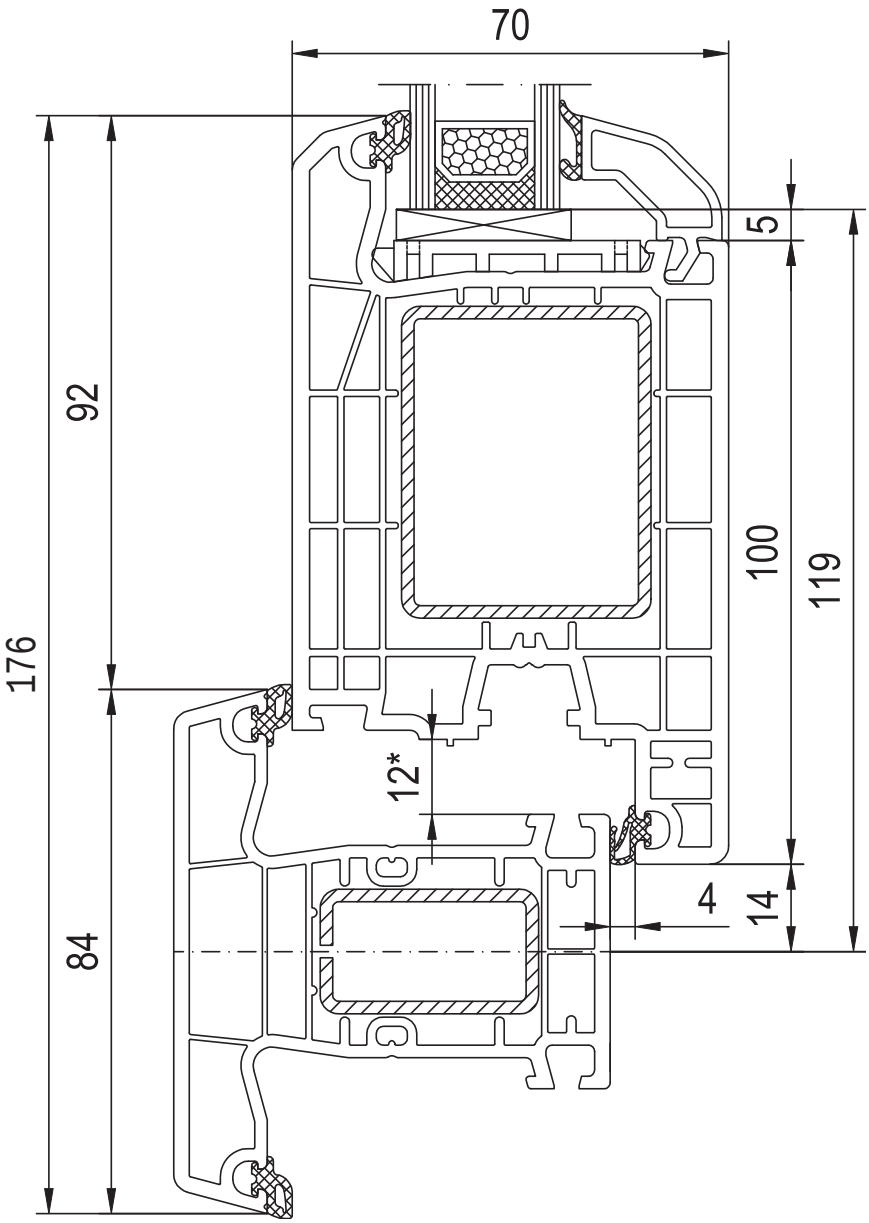

BLOCKPROFIL NL - Przekrój przez słupek stały 84 mm ze skrzydłem drzwiowym, otwierane do wewnątrz

BLOCKPROFIL NL - Ouvrant de porte avec meneau fixe de 84 mm, ouverture vers l'intérieur

BLOKPROFIEL NL - Deur vleugel met vaste stijl 84 mm, naar binnen opendraaiend

BLOCKPROFIL NL - Türflügel mit festem Pfahl 84 mm, nach Innen öffnend

BLOCKPROFIL NL - Anta portafinestra con montante fisso 84 mm, l'apertura verso interno

aluplast®
Kunststoff-Fenstersysteme

IDEAL 4000

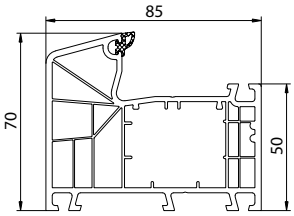

■ 140x00 (CL)

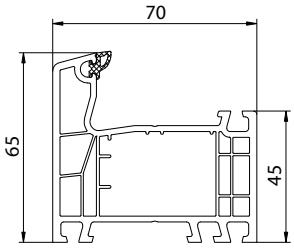

■ 140x01 (CL)

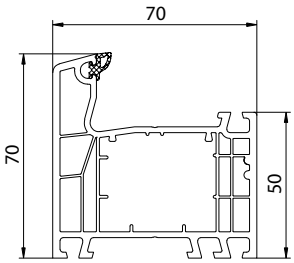

■ 140x02 (CL)

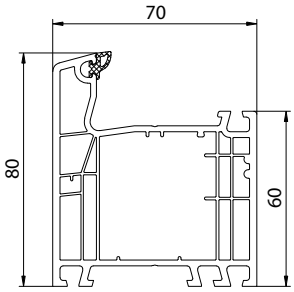

■ 140x03 (CL)

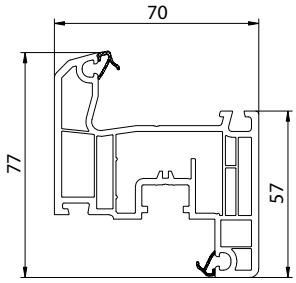

■ 140x20 (SL)

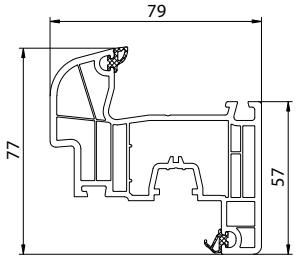

■ 140x22 (RL)

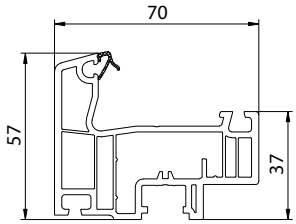

⧄ 140x76 (CL) ->140x20

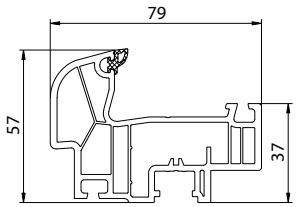

⧄ 140x82 (RL) -> 140x22

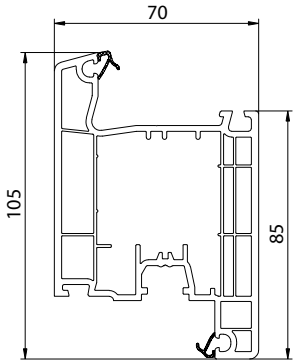

■ 140x30 (CL)

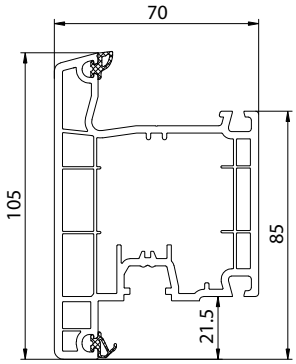

■ 140x31 (CL)

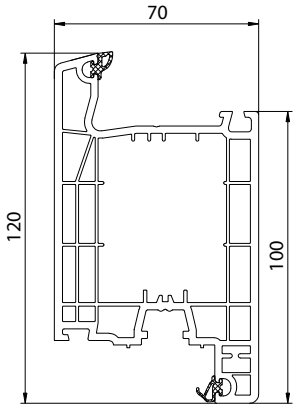

■ 140x33 (CL)

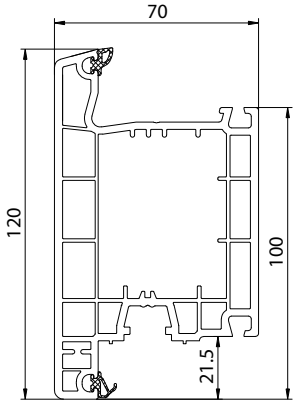

■ 140x35 (CL)

aluplast®
Kunststoff-Fenstersysteme

IDEAL 4000

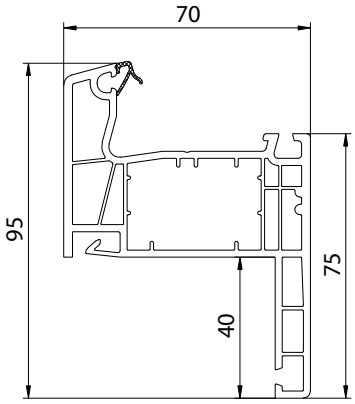

■ 140x15 (CL)

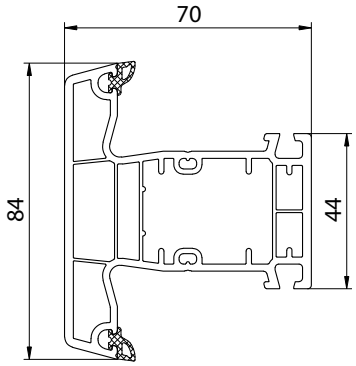

■ 140x41 (CL)

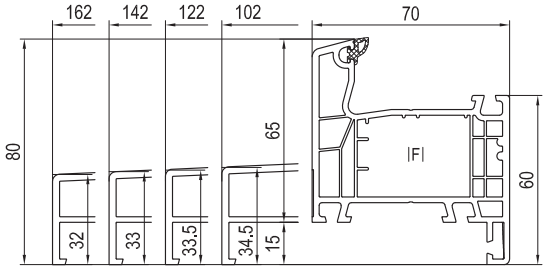

⧄ 140x19 (CL)(MB)
⧄ 140x18 (CL)(MB)
⧄ 140x16 (CL)(MB)
⧄ 140x14 (CL)(MB)
⧄ 140x12 (CL)(MB)

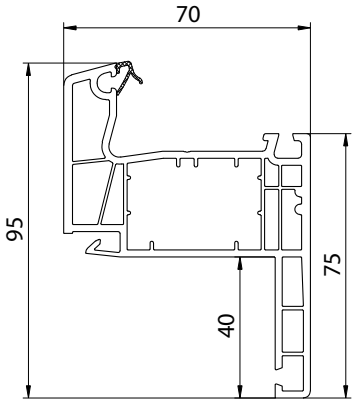

■ 140x17 (CL)

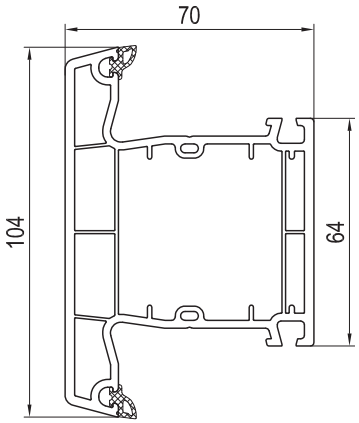

■ 140x45 (CL)

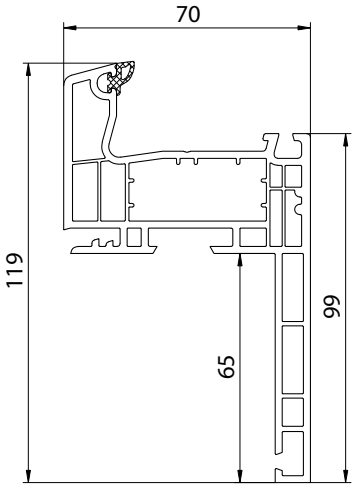

⧄ 140x10 (CL)

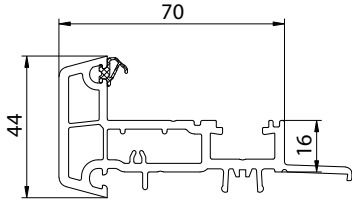

■ 140x65 (CL)

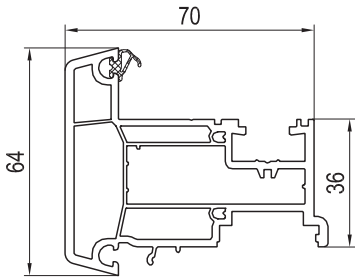

■ 140x66 (CL)

aluplast®
Kunststoff-Fenstersysteme

IDEAL 5000

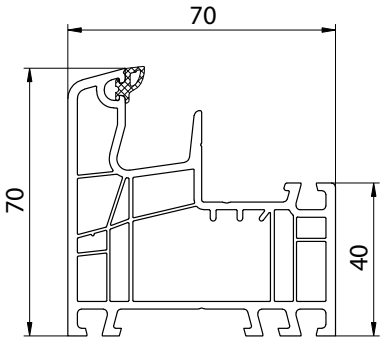

■ 150x02 (CL)

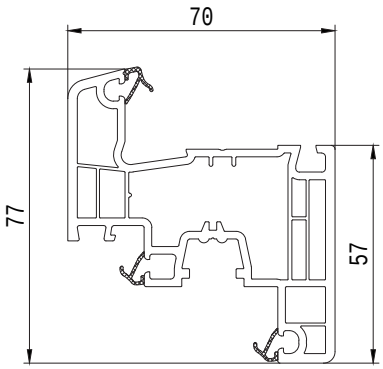

■ 150x20 (CL)

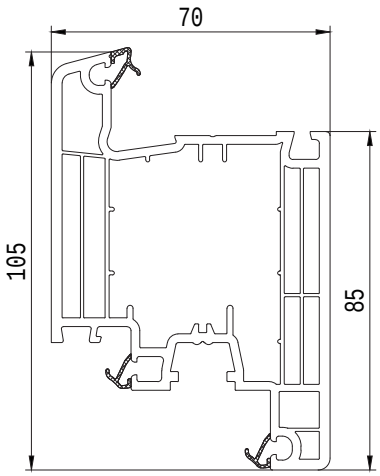

■ 150x30 (CL)

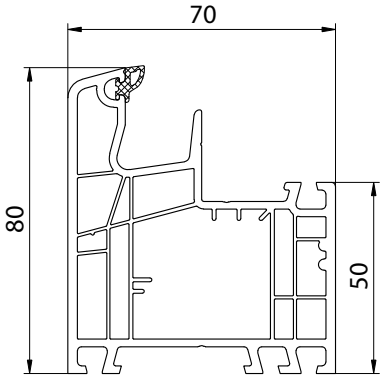

■ 150x03 (CL)

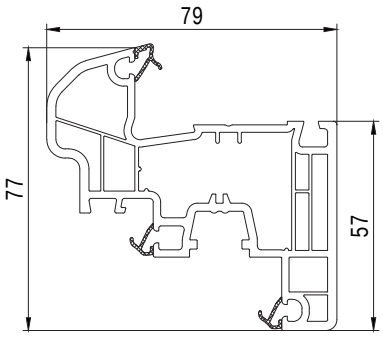

■ 150x26 (CL)

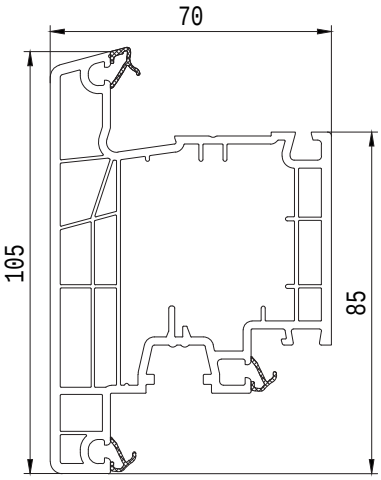

■ 150x31 (CL)

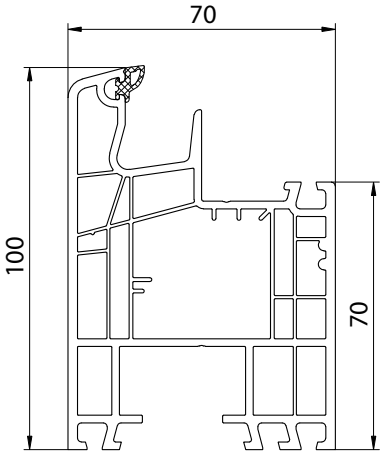

■ 150x04 (CL)

aluplast®
Kunststoff-Fenstersysteme

IDEAL 5000

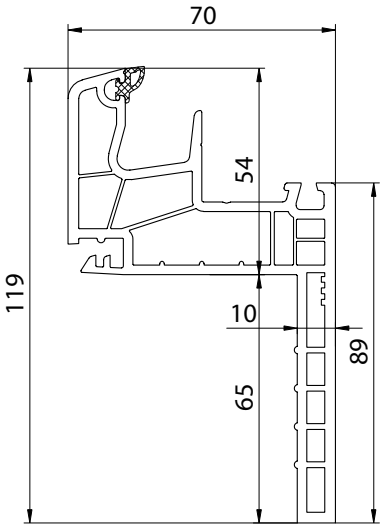

■ 150x10 (CL)

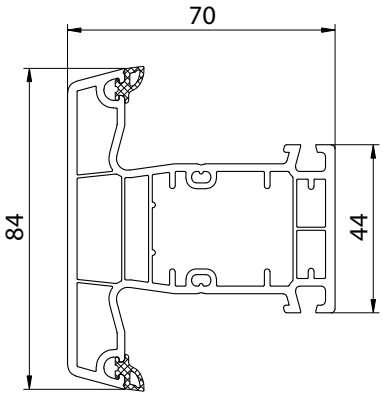

■ 140x41 (CL)

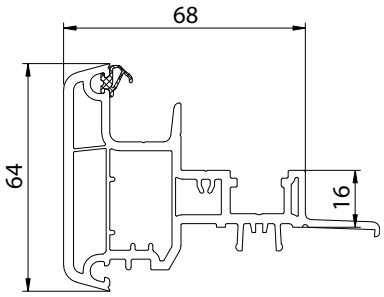

■ 150x65 (CL)

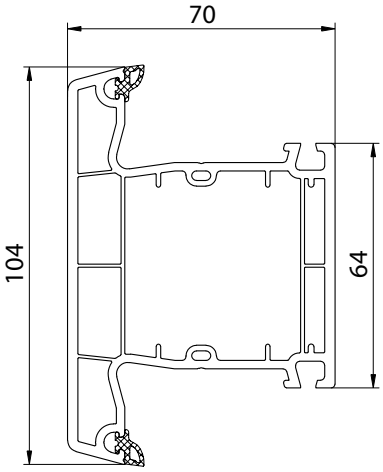

■ 140x45 (CL)

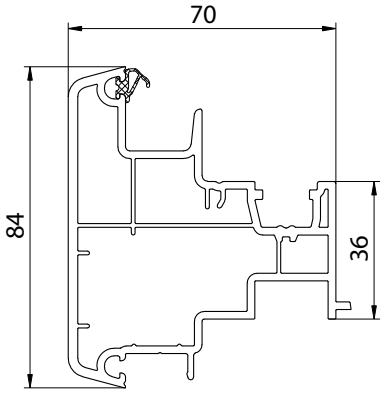

■ 150x67 (CL)

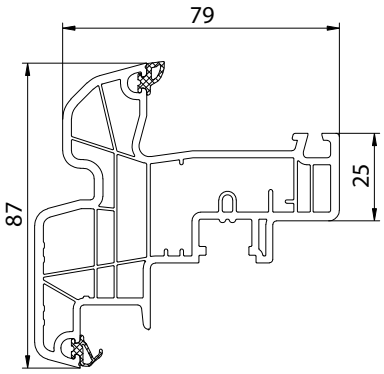

⧄ 150x69 (CL) -> 150x26

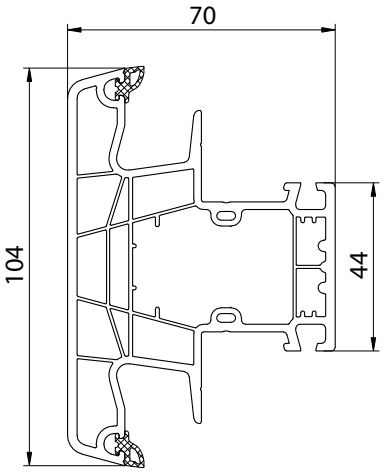

■ 150x43 (CL)

aluplast®
Kunststoff-Fenstersysteme

IDEAL 8000

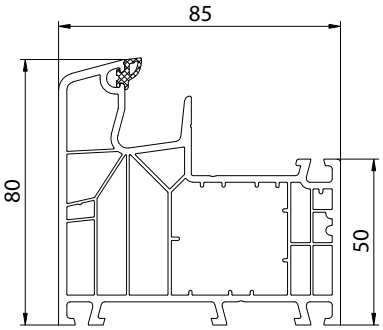

■ 180x05 (CL)

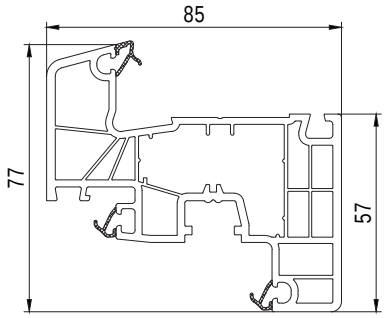

■ 180x20 (CL)

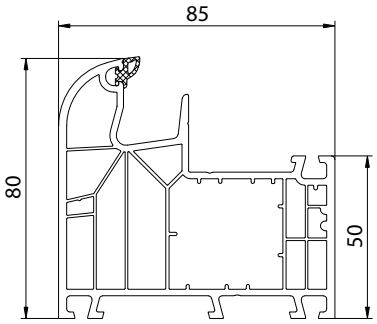

■ 180x03 (RL)

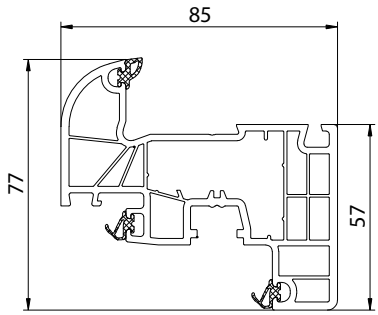

■ 180x22 (RL)

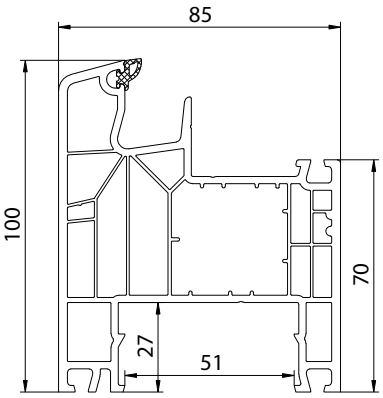

■ 180x04 (CL)

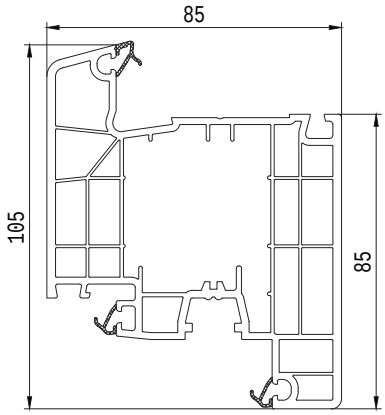

■ 180x30 (CL)

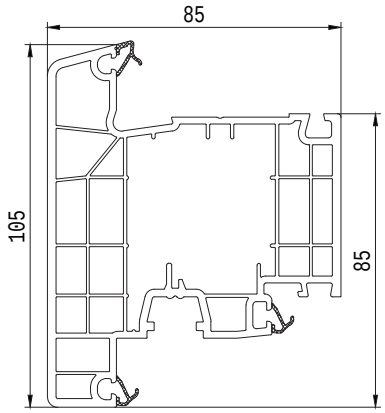

■ 180x31 (CL)

aluplast®
Kunststoff-Fenstersysteme

IDEAL 8000

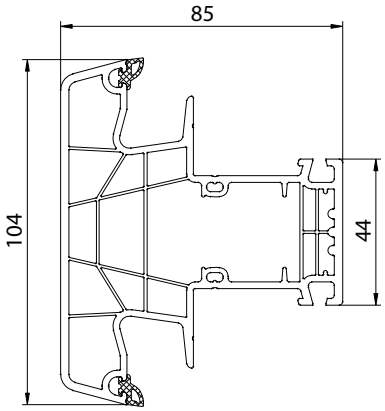

■ 180x44 (CL)

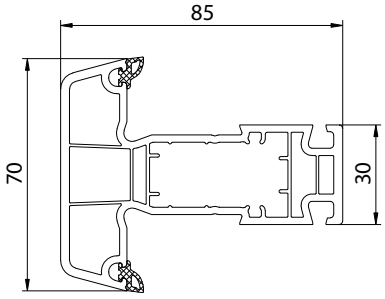

■ 180x46 (CL)

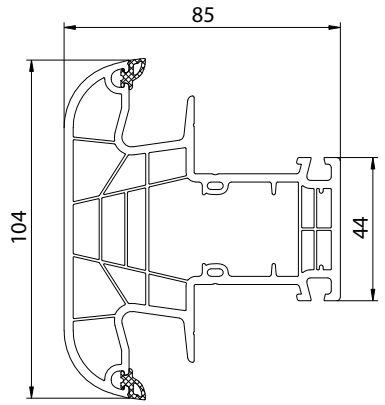

■ 180x43 (RL)

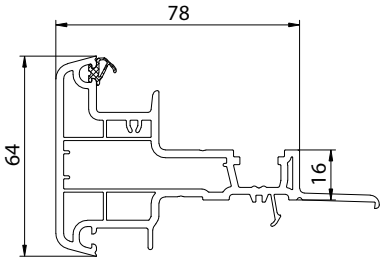

■ 180x64 (CL)

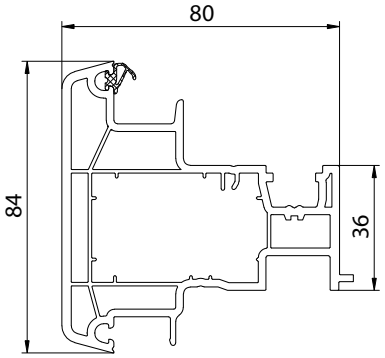

■ 180x66 (CL)

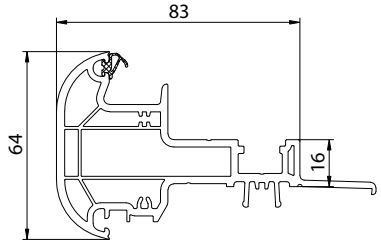

■ 180x65 (RL)

aluplast®
Kunststoff-Fenstersysteme

IDEAL

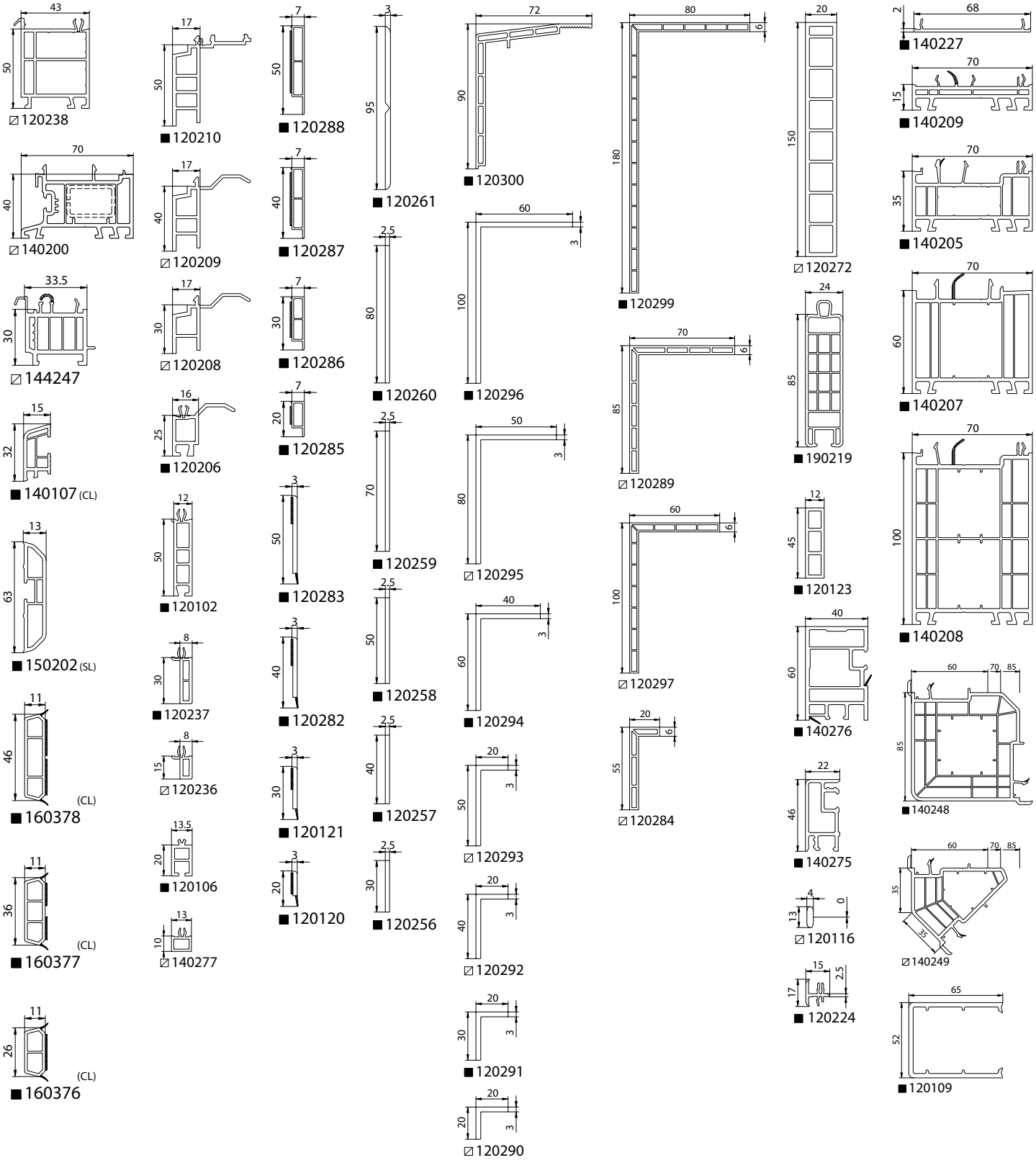

aluplast®
Kunststoff-Fenstersysteme

IDEAL

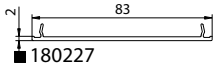

■ 180227

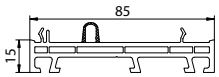

■ 180209

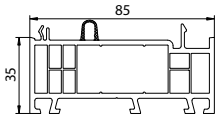

■ 180201

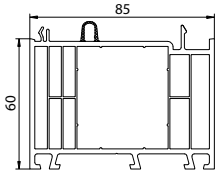

■ 180203

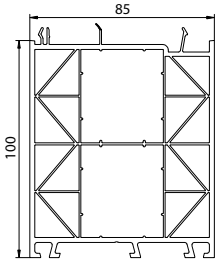

■ 180204

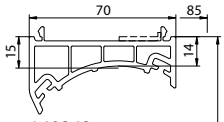

■ 140243

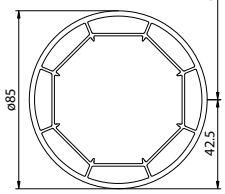

■ 140244

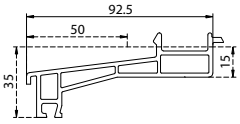

■ 120246

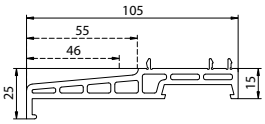

■ 120248

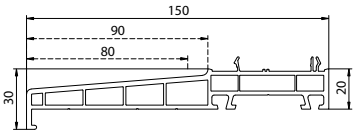

■ 120249

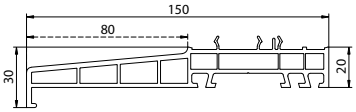

■ 140238

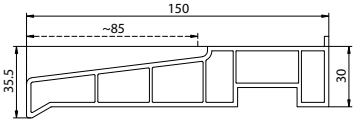

⧄ 100220

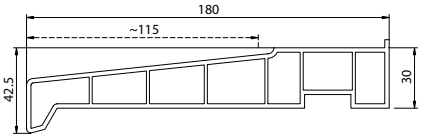

⧄ 120108

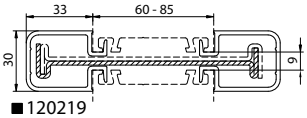

■ 120219

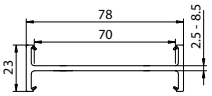

■ 140267

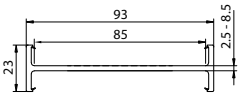

■ 180267

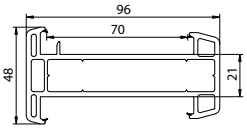

■ 140218

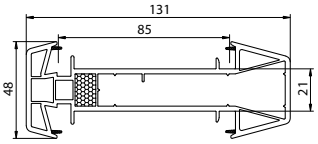

■ 180218

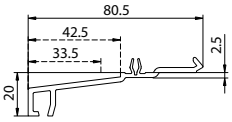

⧄ 140229

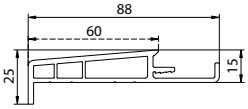

⧄ 110200

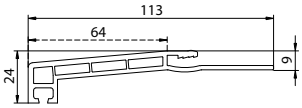

■ 140219

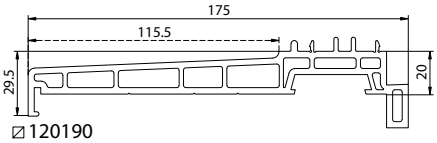

⧄ 120190

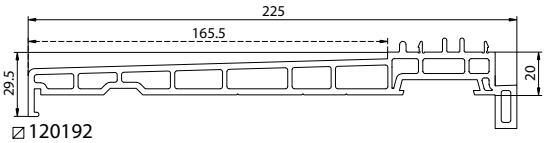

⧄ 120192

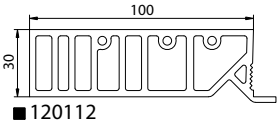

■ 120112

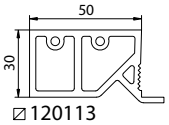

⧄ 120113

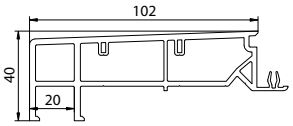

⧄ 120196

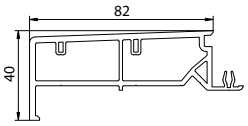

■ 120270

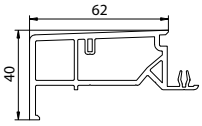

⧄ 120195

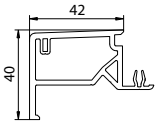

⧄ 120194

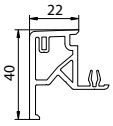

⧄ 120193

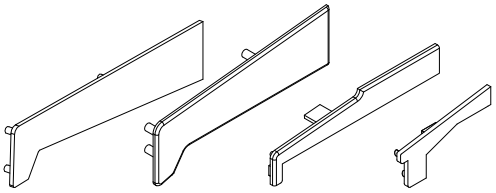
650902 600220 620249 650921

aluplast®
Kunststoff-Fenstersysteme

IDEAL

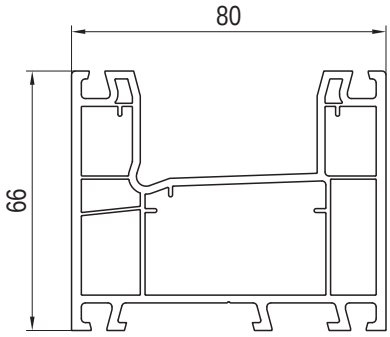

■ 100090 (CL)

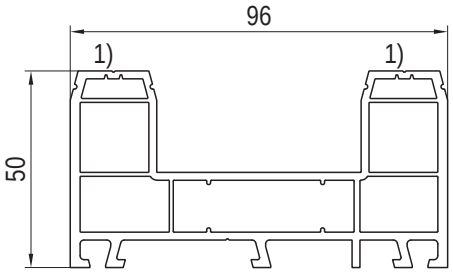

■ 100097 (CL)

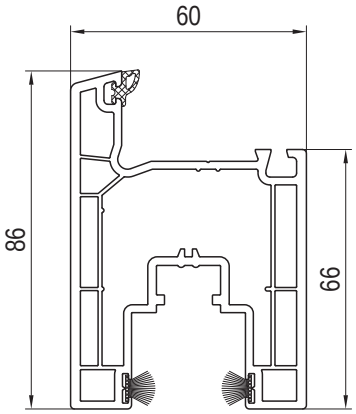

■ 100x92 (CL)

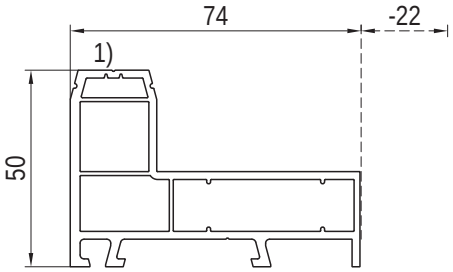

■ 100098 (CL)

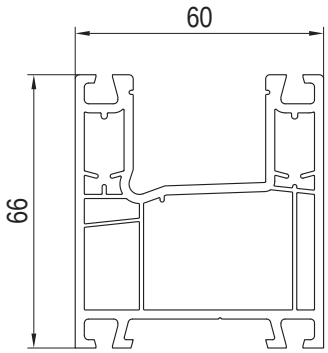

■ 100070 (CL)

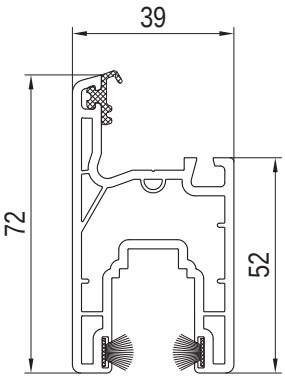

■ 100x72 (CL)

aluplast®
Kunststoff-Fenstersysteme

(AP 01)	(AP 02)	(AP 05)	(AP 06)
(AP 11)	(AP 15)	(AP 23)	(AP 27)
(AP 28)	(AP 29)	(AP 30)	(AP 32)
(AP 33)	(AP 34)	(AP 40)	(AP 41)
(AP 43)	(AP 44)	(AP 47)	(AP 50)
(AP 52)	(AP 60)	(AP 61)	(AP 62)
(AP 63)	(AP 65)	(AP 70)	(AP 71)
(AP 72)	(AP 75)	(AP 79)	(AP 88)
(AP 89)	(AP 94)	(AP 95)	(AP 101)
(AP 102)	(AP 103)	(AP 104)	(AP 105)

System Ideal - Paleta kolorów

Système Ideal - Palette de couleurs

Systeem Ideal - Kleurenpalet

System Ideal - Farbpalette

Sistema Ideal - Mazzetta colori

aluplast®
Kunststoff-Fenstersysteme

1/2017

www.**ekookna**.pl